ТРУДОЕМКОСТИ РАБОТ

ПО ТЕХНИЧЕСКОМУ ОБСЛУЖИВАНИЮ И РЕМОНТУ АВТОМОБИЛЕЙ

LADA KALINA

Автомобиль LADA KALINA. Трудоемкости работ (услуг) по техническому обслуживанию и ремонту / П.Н. Христов, В.В. Рева, Д.А. Прудских, П.Л. Козлов, В.А. Зимин, В.А. Шмелева, С.Н. Самохин, М.Ю. Солонченко, М.А. Пантюшин, Ю.В. Князев – Тольятти, 2012 – 194 с.

В сборнике приведены данные по трудоемкостям операций технического обслуживания, диагностики и ремонта автомобилей LADA KALINA.

Сборник предназначен для предприятий и лиц, занятых предпродажной подготовкой, техническим обслуживанием и ремонтом автомобилей LADA.

Настоящее издание не может быть полностью или частично воспроизведено, тиражировано и распространено без разрешения ОАО "АВТОВАЗ".

Ваши отзывы и предложения направляйте по адресу: 445043, Россия, Самарская область, г.Тольятти, ул. Южное шоссе, 113б, а/я 5674, ОАО НВП "ИТЦ АВТО".

тел. (8482) 75-83-42

© ОАО НВП "ИТЦ АВТО", 2012 г.

Утверждаю

Начальник управления по организации послепродажного обслуживания автомобилей ОАО "АВТОВАЗ"

_____ С.В. Баронов

"12" 12 2012 г.

Трудоемкости работ (услуг)

по техническому обслуживанию и ремонту автомобилей

LADA KALINA

Согласовано

Заместитель начальника УОПОА - начальник ОЗиКИД ОАО "АВТОВАЗ"

_____ А.С. Попов

"12" 12 2012 г.

Заместитель начальника ОЗиКИД ОАО "АВТОВАЗ"

_____ С.В. Фомин

"12" 12 2012 г.

Разработано

Директор ОАО НВП "ИТЦ АВТО"

_____ А.В. Ульянчук

"10" декабря 2012 г.

Начальник технологического отдела ОАО НВП "ИТЦ АВТО"

_____ П.Н. Христов

"30" ноября 2012 г.

Тольятти
2012

СОДЕРЖАНИЕ

стр.

Общие положения. 5

ТЕХНИЧЕСКОЕ ОБСЛУЖИВАНИЕ 9
Моечно-уборочные работы. 9
Работы по обслуживанию 10
Смазочно-заправочные работы 11
Контрольно-диагностические работы 12
Регулировочные работы 19
Комплексные работы по талонам сервисной книжки 21
Крепежные работы 22

РЕМОНТ 22
10. Двигатель 22
11. Система питания 41
12. Система выпуска отработавших газов 46
13. Система охлаждения 48
14. Электронная система управления двигателем 51
16. Сцепление 51
17. Коробка передач 53
22. Передача карданная трансмиссии. 62
23. Мост передний 64
28. Защитные элементы кузова 65
29. Подвеска 69
30. Ось передняя 75
31. Колеса 75
34. Рулевое управление 77
35. Тормоза 81
37. Электрооборудование 91
38. Приборы и датчики 101
50. Кузов 102
51. Пол (основание) кузова 105
52. Окно ветровое. 113
53. Передок кузова 115
54. Боковина кузова 119
56. Задок кузова 127
57. Панель крыши. 132
61. Дверь передняя 136
62. Дверь задняя 143
63. Дверь задка 148
65. Блок управления и механизмы 152
68. Сиденья 152
79. Радиооборудование 156
81. Вентиляция и отопление 156
82. Принадлежности кузова 156
84. Оперение 165

ОКРАСКА 179

АНТИКОРРОЗИОННАЯ ОБРАБОТКА 184

ПОИСК НЕЯВНО ВЫРАЖЕННОЙ НЕИСПРАВНОСТИ 185

Приложение 1 193

Лист регистрации изменений 194

ОБЩИЕ ПОЛОЖЕНИЯ

1. Настоящие трудоемкости работ (услуг) на техническое обслуживание (ТО) и ремонт автомобилей LADA KALINA разработаны ОАО НВП "ИТЦ АВТО" на основании действующей нормативно-технической и технологической документации на ТО и ремонт автомобилей LADA.

В данных трудоемкостях указано время (в часах и десятых долях часа) для выполнения операций мойки, смазочно-заправочных, ремонта, замены, диагностики, регулировки, окраски, антикоррозионной обработки.

2. Трудоемкости распространяются на работы (услуги) по ТО и ремонту автомобилей LADA, выполняемые предприятиями сервисно-сбытовой сети (ПССС).

Трудоемкости работ на предпродажную подготовку автомобилей LADA приведены в технологической инструкции "Автомобили LADA – предпродажная подготовка".

3. Каждой позиции трудоемкости присвоен неповторяющийся пятизначный номер. Первые две цифры номера позиции указывают на раздел, к которому она относится:

00 - техническое обслуживание
10 - 84 - ремонт
85 - окраска
86 - антикоррозионная обработка
87 - поиск не явно выраженных неисправностей

Три последние цифры в номерах позиций представляют собой собственно порядковый номер позиции внутри разделов.

В разделе "Техническое обслуживание" позиции сгруппированы по подразделам в зависимости от вида выполняемой работы (по кодам работ).

В разделе "Ремонт" первые две цифры дополнительно указывают на систему автомобиля, к которой относится объект работы.

Внутри разделов позиции трудоемкостей расположены в порядке возрастания номеров деталей (узлов) по каталогу LADA.

4. Каждой позиции трудоемкости соответствует:

- код детали/узла (семь цифр) и код работы (две цифры), см.таблицу 1;
- наименование детали, краткая характеристика выполняемой работы и при необходимости полная характеристика;
- норма времени на выполнение работ и максимально допустимое количество повторов выполнения этой работы на одном автомобиле (указывается через звездочку *). Если звездочка отсутствует, то количество равно "1".

Прочерк вместо нормы времени указывает на то, что данная работа не выполняется на соответствующей модели автомобиля.

5. Трудоемкость работ (услуг) по ТО и ремонту автомобилей, не предусмотренных настоящим перечнем, определяется по согласованию с заказчиком.

6. В трудоемкостях учтены операции по ТО и ремонту автомобилей в условиях предприятия. Оплата за работы вне предприятия или доставка автомобилей на предприятие для ТО и ремонта взимается с заказчика отдельно.

Разработка норм времени производилась с использованием технологического оборудования, оснастки и механизированного инструмента в условиях аналогичных условиям предприятия сервисно-сбытовой сети с привлечением механиков, имеющих квалификацию на проведение ремонта и технического обслуживания не специализирующихся на какой-либо конкретной системе автомобиля.

Предприятие может применять надбавки к настоящим трудоемкостям при ремонте автомобилей старше 5 лет до 10%, старше 8 лет до 20% (кроме работ разделов: техническое обслуживание, окраска, антикоррозионная обработка, поиск не явно выраженных неисправностей).

Предприятие имеет право так же применять надбавки к настоящим трудоемкостям работ до 10% от трудоемкости выполнения операции по снятию/установке навесных панелей кузова (двери, капот, крышка багажника) в случае аварийного повреждения кузова автомобиля и невозможности снятия узла с автомобиля методами предусмотренными технологической документацией.

Предприятие имеет право применять надбавки к настоящим трудоемкостям работ до 20% на снятие/установку детали (узла) с аварийно поврежденной навесной панели (капот, двери, крышка багажника), требующей ее замены или ремонта №3, если снятие/установка детали (узла) невозможна методами предусмотренными технологической документацией.

Предприятие имеет право обратиться в ОАО "АВТОВАЗ" по вопросу введения дополнительной операции или пересмотра действующего норматива с обязательным заполнением бланка – "Запрос на изменение (введения) норматива трудоемкости работ". Форма бланка приведена в приложении 1 настоящего сборника.

7. Стоимость выполнения работ рассчитывается на основании приведенных норм времени и действующей на предприятии на дату ремонта стоимости нормо-часа и представляет собой только стоимость услуги, а стоимость заменяемых агрегатов, узлов и деталей, а также основных материалов, используемых при ТО и ремонте автомобилей, оплачивается заказчиком отдельно.

8. Трудоемкость работ по талонам сервисной книжки (№ поз.701-708) учитывает состав работ сервисной книжки автомобилей LADA KALINA и их модификаций, за исключением работ по обслуживанию климатической установки. Трудоемкость выполнения данной работы, учитывается дополнительно, при обслуживании автомобиля с климатической установкой

9. Трудоемкости работ по ремонту (замене) кузовных деталей и устранению перекосов кузова не учитывают трудоемкость по снятию/установке узлов и деталей, препятствующих проведению ремонтных работ. В трудоемкостях по замене кузовных деталей учтены следующие работы: отсоединение и снятие старой детали, устранение остатков металла, рыхлой и пластовой

ржавчины (коррозии), рихтовка сопрягаемых кромок, подгонка и приварка новой детали, зачистка сварочных точек и швов, выравнивание поверхностей наполнителями и шлифовка дефектных мест. Виды ремонтных воздействий на кузовные детали приведены в ТУ 017207.255.00232934 - 2006.

10. Окраска предусматривает комплекс работ согласно действующих технологических инструкций материалами, одобренными ОАО "АВТОВАЗ" к применению при ТО и ремонте автомобилей LADA. Трудоемкость работ по частичной окраске кузова определяется путем суммирования трудоемкостей окраски отдельных деталей, при этом трудоемкость работ по подбору колера учитывается однократно, независимо от количества окрашиваемых панелей. Трудоемкости работ по снятию старой краски, подбору колера, снятию и установке агрегатов, узлов и деталей в трудоемкости работ на окраску не учтены.

В запасные части кузовные детали ОАО "АВТОВАЗ" поставляет грунтованными первичным грунтом В-МЛ-0143 ГОСТ 24595-81, который является полноценным первичным слоем ЛКП.

Позиции трудоемкостей по окраске отдельных деталей применять только для частичной окраски кузова.

В разделе "Окраска" указаны только трудоемкости работ при окраске алкидными (неметаллизированными) эмалями. При окраске акриловыми (металлизированными) эмалями применяется повышающий коэффициент 1,20 к соответствующим позициям трудоемкостей с кодами работ "80" и "93".

11. Взаимоотношения предприятия с заказчиком (ответственность за качество и сроки выполнения работ, порядок приемки и выдачи заказа, рассмотрение претензий и т.д.) определяются действующими "Правилами оказания услуг (выполнения работ) по техническому обслуживанию и ремонту автомототранспортных средств".

12. Представленные в сборнике трудоемкости работ (услуг) позволяют предприятиям сервисно-сбытовой сети проводить капитальный, средний, текущий ремонт сложных агрегатов, систем (двигатель, трансмиссия, кузов) методом технических воздействий или методом замены узла, агрегата, детали, не противоречащим действующей технологической документации.

При наличии противоречий или прочих условий предприятие сервисно-сбытовой сети вправе действовать согласно пункту 6 настоящих "Общих положений".

Таблица 1. Коды работ

Код работы	Вид и дополнительные условия работы
	Смазочно-заправочные, моечно-уборочные и работы по обслуживанию:
00	Мойка
01	Мойка общая
02	Мойка частичная
03	Внутренняя уборка автомобиля
04	Промывка и очистка узлов
05	Проверка уровня масел и жидкостей
06	Смазка узлов и деталей
07	Замена смазки, масел и жидкостей
08	Техническое обслуживание
09	Приготовление электролита
	Контрольно-диагностические работы:
10	Контроль общий
11	Контроль специальный
12	Контроль с регулировкой
14	Контроль испытательным пробегом
15	Контроль с разборкой-сборкой
16	Контроль герметичности соединений
17	Обслуживание по талонам сервисной книжки
18	Контроль и подтяжка креплений
19	Диагностика узлов ЭСУД
	Работы по снятию и установке:
20	Снятие и установка детали
21	Снятие и установка при предварительно снятых узлах
24	Снятие и установка детали на снятом агрегате
27	Частичное выполнение операций
28	Снятие и установка клеющихся деталей
	Работы по устранению перекосов кузова:
30	Несложный перекос
31	Перекос средней сложности
32	Сложный перекос
33	Особо сложный перекос
34	Регулировка по проему
35	Перекос проема (двери, окна)
	Ремонтные работы (разборочно-сборочные, механические):
40	Ремонт агрегатов и узлов с полной разборкой
41	Ремонт с частичной разборкой
44	Расточные и шлифовальные работы
45	Проточка, фрезерование
46	Балансировка
49	Пайка
	Рихтовочные и сварочные работы по кузову:
60	Ремонт мелких вмятин без повреждения окраски
61	Ремонт 1
62	Ремонт 2
63	Ремонт 3
64	Ремонт 4
65	Ремонт с использованием усилительных накладок
66	Замена кузовной детали
67	Частичная замена передней части детали
68	Частичная замена нижней части детали
69	Частичная замена задней части детали

	Работы по антикоррозионной и противошумной защите автомобиля:
70	Антикоррозионная обработка закрытых полостей кузова
71	Противошумная обработка днища и арок колес кузова
72	Противошумная обработка салона кузова
73	Противошумная обработка пола багажника
74	Ремонт противошумного покрытия днища
75	Консервация (расконсервация) кузова
	Окрасочные работы:
80	Окраска
86	Снятие старой краски смывками
87	Грунтование
89	Подбор колера
91	Фосфатирование поверхности металла
92	Окраска в черный цвет узлов и деталей
93	Окраска пластика
94	Полировка
96	Герметизация мастикой
99	Непредусмотренные работы по п.5 общих указаний

Таблица 2

Модельный ряд автомобилей семейства «LADA KALINA»

Модель автомобиля	Объем двигателя, л	Модель двигателя	Число клапанов ГРМ двигателя	Тип кузова
11173	1,6	11183	8	универсал
11174	1,4	11194	16	универсал
11176	1,6	21126	16	универсал
11183	1,6	11183	8	седан
11184	1,4	11194	16	седан
11186	1,6	21126	16	седан
11193	1,6	11183	8	хэтчбек
11194	1,4	11194	16	хэтчбек
11196	1,6	21126	16	хэтчбек

№ поз.	Код детали, код работы	Наименование детали и характеристика работы	Трудоемкость * max количество		
			11173	11183	11193
			11174	11184	11194
			11176	11186	11196

ТЕХНИЧЕСКОЕ ОБСЛУЖИВАНИЕ

Моечно-уборочные работы

00001	0000010.01	Автомобиль - мойка общая	0,32	0,32	0,32
			0,32	0,32	0,32
			0,32	0,32	0,32
	Вымыть верх и низ автомобиля, просушить верх				
00002	0000010.02	Автомобиль - мойка днища, арок колес и закрытых полостей кузова	0,94	0,94	0,94
			0,94	0,94	0,94
			0,94	0,94	0,94
	Произвести мойку днища, арок колес и закрытых полостей кузова (со снятием и установкой заглушек, при снятых кожухах защитных, щитах и фартуках переднего крыла) перед выполнением антикоррозийной обработки, просушить				
00003	0000010.02	Автомобиль - мойка днища и арок колес	0,54	0,54	0,54
			0,54	0,54	0,54
			0,54	0,54	0,54
	Произвести мойку днища и арок колес (при снятых кожухах защитных, щитах и фартуках переднего крыла) перед выполнением антикоррозийной обработки, просушить				
00004	0000010.02	Автомобиль - мойка закрытых полостей для антикоррозионной обработки	0,60	0,60	0,60
			0,60	0,60	0,60
			0,60	0,60	0,60
	Произвести мойку закрытых полостей кузова для антикоррозионной обработки (со снятием и установкой заглушек, кожухов защитных, щитов и фартуков переднего крыла), просушить				
00005	0000010.02	Автомобиль - мойка верха	0,13	0,13	0,13
			0,13	0,13	0,13
			0,13	0,13	0,13
	Вымыть верх автомобиля, просушить				
00006	0000010.02	Автомобиль - мойка низа	0,19	0,19	0,19
			0,19	0,19	0,19
			0,19	0,19	0,19
	Вымыть низ (днище) автомобиля и арки колес				
00007	0000010.02	Автомобиль - мойка моторного отсека	0,53	0,53	0,53
			0,53	0,53	0,53
			0,53	0,53	0,53
	Вымыть двигатель с коробкой передач и моторный отсек, обдуть сжатым воздухом				
00008	0000010.03	Автомобиль - внутренняя уборка	0,40	0,40	0,40
			0,40	0,40	0,40
			0,40	0,40	0,40
	Произвести уборку салона и багажника, вычистить и протереть сиденья, панели, обивки, коврики, стекла				
00009	1000260.02	Двигатель в сборе - мойка силового агрегата (снятого с автомобиля)	0,35	0,35	0,35
			0,35	0,35	0,35
			0,35	0,35	0,35
	Очистить и вымыть двигатель с коробкой передач в сборе, обдуть сжатым воздухом				
00010	1000260.02	Двигатель в сборе - мойка (снятого с автомобиля)	0,25	0,25	0,25
			0,25	0,25	0,25
			0,25	0,25	0,25
	Очистить и вымыть двигатель, обдуть сжатым воздухом				
00011	1002010.02	Блок цилиндров в сборе - мойка	0,20	0,20	0,20
			0,20	0,20	0,20
			0,20	0,20	0,20
	Очистить и вымыть блок цилиндров, обдуть сжатым воздухом				

№ поз.	Код детали, код работы	Наименование детали и характеристика работы	Трудоемкость * max количество		
			11173	11183	11193
			11174	11184	11194
			11176	11186	11196
00012	1700010.02	Коробка передач в сборе - мойка (снятой с автомобиля)	0,20	0,20	0,20
			0,20	0,20	0,20
			0,20	0,20	0,20
	Очистить и вымыть коробку передач, обдуть сжатым воздухом				
00013	2215010.02	Привод правого переднего колеса - мойка	0,10	0,10	0,10
			0,10	0,10	0,10
			0,10	0,10	0,10
	Очистить и вымыть привод колеса, обдуть сжатым воздухом				
00014	2215011.02	Привод левого переднего колеса - мойка	0,10	0,10	0,10
			0,10	0,10	0,10
			0,10	0,10	0,10
	Очистить и вымыть привод колеса, обдуть сжатым воздухом				
00015	2914002.02	Рычаги задней подвески с тормозами в сборе - мойка	0,30	0,30	0,30
			0,30	0,30	0,30
			0,30	0,30	0,30
	Очистить рычаги задней подвески, вымыть и обдуть сжатым воздухом				
00016	5000014.02	Кузов в сборе - мойка днища, арок колес и закрытых полостей	0,70	0,70	0,70
			0,70	0,70	0,70
			0,70	0,70	0,70
	Произвести мойку днища, арок колес и закрытых полостей разобранного кузова для антикоррозионной обработки, просушить				
00017	5000014.02	Кузов в сборе - мойка днища и арок колес для антикоррозионной обработки	0,40	0,40	0,40
			0,40	0,40	0,40
			0,40	0,40	0,40
	Произвести мойку днища и арок колес разобранного кузова перед антикоррозийной обработкой, просушить				
00018	5000014.02	Кузов в сборе - мойка закрытых полостей для антикоррозионной обработки	0,40	0,40	0,40
			0,40	0,40	0,40
			0,40	0,40	0,40
	Произвести мойку закрытых полостей разобранного кузова перед антикоррозийной обработкой, просушить				
		Работы по обслуживанию			
00101	1000260.04	Двигатель в сборе - очистка и промывка системы вентиляции картера (на снятой крышке головки цилиндров)	0,20	0,20	0,20
			0,20	0,20	0,20
			0,20	0,20	0,20
	Снять корпус и сетку маслоотделителя, очистить, промыть, продуть, установить				
00102	1101010.04	Бак топливный с адсорбером, топливным фильтром и трубопроводами в сборе - промывка (снятого с автомобиля)	0,20	0,20	0,20
			0,20	0,20	0,20
			0,20	0,20	0,20
00103	1139009.08	Электробензонасос - замена сетчатого фильтра (на снятом электробензонасосе)	0,15	0,15	0,15
			0,15	0,15	0,15
			0,15	0,15	0,15
00104	3101011.08	Колесо - перестановка колес по схеме с регулировкой давления в шинах	0,63	0,63	0,63
			0,63	0,63	0,63
			0,63	0,63	0,63
00105	3701010.08	Генератор - техническое обслуживание	0,25	0,25	0,25
			0,25	0,25	0,25
			0,25	0,25	0,25
	Снять щеткодержатель, проверить состояние щеткодержателя, износ и прилегание щеток, зачистить контактные кольца ротора генератора, продуть, установить щеткодержатель, проверить легкость вращения ротора				
00106	3703010.08	Батарея аккумуляторная - техническое обслуживание (снятой с автомобиля)	0,55	0,55	0,55
			0,55	0,55	0,55
			0,55	0,55	0,55
	Очистить поверхности, зачистить и смазать клеммы и зажимы, восстановить уровень электролита, зарядить				

№ поз.	Код детали, код работы	Наименование детали и характеристика работы	Трудоемкость * max количество		
			11173	11183	11193
			11174	11184	11194
			11176	11186	11196
00107	3703010.08	Батарея аккумуляторная - (сухозаряженная) - зарядка	0,70	0,70	0,70
			0,70	0,70	0,70
			0,70	0,70	0,70
	Залить электролит, произвести пропитку и зарядить аккумуляторную батарею				
00108	3703010.08	Батарея аккумуляторная - зарядка	0,40	0,40	0,40
			0,40	0,40	0,40
			0,40	0,40	0,40
	Установить батарею на зарядку, зарядить				
00109	3703010.09	Батарея аккумуляторная - приготовление электролита (на одну батарею)	0,13	0,13	0,13
			0,13	0,13	0,13
			0,13	0,13	0,13
00110	3707010.08	Свеча зажигания - техническое обслуживание (комплект)	0,35	0,35	0,35
			0,35	0,35	0,35
			0,35	0,35	0,35
	Очистить, проверить и отрегулировать зазоры между электродами, испытать на приборе, очистить провода и наконечники, установить свечи				
00111	3708010.08	Стартер - техническое обслуживание (снятого с автомобиля)	0,60	0,60	0,60
			0,60	0,60	0,60
			0,60	0,60	0,60
	Разобрать, зачистить коллектор, проверить износ и прилегание щеток, очистить и смазать детали привода стартера, собрать стартер				
00112	3840000.08	Система иммобилизатора - обучение иммобилизатора рабочим кодовым ключам	0,10	0,10	0,10
			0,10	0,10	0,10
			0,10	0,10	0,10
00113	5000014.08	Кузов в сборе - прочистка дренажных отверстий порогов, дверей	0,10	0,10	0,10
			0,10	0,10	0,10
			0,10	0,10	0,10
00114	8111000.08	Установка климатическая - техническое обслуживание	1,00	1,00	1,00
			1,00	1,00	1,00
			1,00	1,00	1,00
	Проверить работу климатической установки, давление в трубопроводах высокого и низкого давления. Устранить, при необходимости, течи, выполнить заправку (дозаправку) климатической установки, проверить работу				
		Смазочно-заправочные работы			
00201	1000260.05	Двигатель в сборе - проверка уровня и доливка масла в двигателе	0,12	0,12	0,12
			0,12	0,12	0,12
			0,12	0,12	0,12
	Проверить уровень масла на холодном неработающем двигателе, долить				
00202	1000260.07	Двигатель в сборе - замена масла и масляного фильтра (с промывкой системы смазки)	0,90	0,90	0,90
			0,90	0,90	0,90
			0,90	0,90	0,90
	Слить масло, залить промывочное масло, включить двигатель и дать поработать на холостых оборотах в течение времени, указанного в инструкции на промывочное масло. Слить промывочное масло, заменить фильтр и залить свежее моторное масло				
00203	1000260.07	Двигатель в сборе - замена масла и масляного фильтра (на прогретом двигателе)	0,45	0,45	0,45
			0,45	0,45	0,45
			0,45	0,45	0,45
00204	1000260.07	Двигатель в сборе - замена масла без замены масляного фильтра	0,37	0,37	0,37
			0,37	0,37	0,37
			0,37	0,37	0,37
00205	1300000.07	Система охлаждения - замена охлаждающей жидкости	0,60	0,60	0,60
			0,60	0,60	0,60
			0,60	0,60	0,60
	Снять брызговик двигателя, заменить охлаждающую жидкость, установить брызговик				

№ поз.	Код детали, код работы	Наименование детали и характеристика работы	Трудоемкость * max количество		
			11173	11183	11193
			11174	11184	11194
			11176	11186	11196
00206	1311010.05	Бачок расширительный в сборе - доливка охлаждающей жидкости	0,08 0,08 0,08	0,08 0,08 0,08	0,08 0,08 0,08
00207	1700010.05	Коробка передач в сборе - проверка уровня и доливка масла	0,12 0,12 0,12	0,12 0,12 0,12	0,12 0,12 0,12
00208	1700010.07	Коробка передач в сборе - замена масла	0,25 0,25 0,25	0,25 0,25 0,25	0,25 0,25 0,25
00209	3500000.05	Тормозная система - проверка и доведение до нормы уровня тормозной жидкости	0,06 0,06 0,06	0,06 0,06 0,06	0,06 0,06 0,06
00210	3500000.05	Тормозная система - доливка тормозной жидкости с прокачкой тормозной системы	0,60 0,60 0,60	0,60 0,60 0,60	0,60 0,60 0,60
00211	3500000.07	Тормозная система - замена тормозной жидкости с прокачкой тормозной системы	0,75 0,75 0,75	0,75 0,75 0,75	0,75 0,75 0,75
00212	3703010.06	Батарея аккумуляторная - очистка и смазка зажимов и клемм	0,17 0,17 0,17	0,17 0,17 0,17	0,17 0,17 0,17
	Снять зажимы аккумуляторной батареи, очистить и смазать зажимы и клеммы, установить				
00213	5000014.06	Кузов в сборе - смазка деталей (за одну из нижеперечисленных)	0,03*5 0,03*5 0,03*5	0,03*5 0,03*5 0,03*5	0,03*5 0,03*5 0,03*5
	Смазать тягу привода и замок капота или салазки перемещения сидений или шарнир и пружину крышки люка топливного бака или замочные скважины дверей или наружные замки дверей. Удалить излишки масла ветошью				
00214	5000014.06	Кузов в сборе - смазка петель и ограничителей открывания дверей	0,15 0,15 0,15	0,15 0,15 0,15	0,15 0,15 0,15
00215	5208102.05	Бачок омывателя ветрового стекла в сборе - доливка жидкости	0,06 0,06 0,06	0,06 0,06 0,06	0,06 0,06 0,06
00216	8111000.05	Установка климатическая - заправка хладагента	0,50 0,50 0,50	0,50 0,50 0,50	0,50 0,50 0,50
	Выполнить вакуумирование климатической установки, заправить хладагентом, проверить работу климатической установки				
00217	1703113.06	Тросы переключения передач в сборе – смазка наконечников тросов (при снятых: облицовке туннеля пола и воздушном фильтре)	0,05 0,05 0,05	- - -	0,05 0,05 0,05
		Контрольно-диагностические работы			
00301	0000010.10	Автомобиль - проверка технического состояния при подготовке к техосмотру	1,80 1,80 1,80	1,80 1,80 1,80	1,80 1,80 1,80
	Проверка технического состояния при подготовке к государственному периодическому техническому осмотру (в соответствии с ГОСТ Р 51709 - 2001 Автотранспортные средства. Требования безопасности к техническому состоянию и методы проверки и ГОСТ Р 52033 - 2003 Автомобили с бензиновыми двигателями. Выбросы загрязняющих веществ с отработавшими газами. Нормы и методы контроля при оценке технического состояния). Проводятся операции по контролю: - свободного хода педали тормоза, - состояния и эффективности действия рабо-				

чей и стояночной тормозных систем на стенде, а при отсутствии стенда - методом дорожных испытаний, - подтеканий в тормозной, топливной системах охлаждения и смазки, - суммарного люфта в рулевом управлении и состояния рулевых тяг и шарниров, - износа шаровых пальцев передней подвески, - состояния и действия внешних

№ поз.	Код детали, код работы	Наименование детали и характеристика работы	Трудоемкость * max количество		
			11173	11183	11193
			11174	11184	11194
			11176	11186	11196
		световых приборов и звукового сигнала, - направления светового пучка фар и силы света фар, - действия стеклоочистителей и омывателей ветрового стекла, - давления воздуха в шинах и их состояния, крепления колес, - содержания вредных веществ в отработавших газах, - герметичности системы выпуска отработавших газов, - действия замков: дверей, капота и крышки багажника, работоспособности механизма регулировки положения рулевого колеса и положения сиденья водителя, работоспособности систем обогрева кузова, заднего стекла и обдува ветрового стекла			
00302	0000010.10	Автомобиль - замер мощности, максимальной скорости и времени разгона	0,55 0,55 0,55	0,55 0,55 0,55	0,55 0,55 0,55
		Замерить на стенде мощность на колесах, максимальную скорость и время разгона до 100 км/час			
00303	0000010.10	Автомобиль - контроль расхода топлива	0,45 0,45 0,45	0,45 0,45 0,45	0,45 0,45 0,45
		Замерить контрольный расход топлива на стенде или пробегом			
00304	0000010.10	Автомобиль - проверка осмотром состояния днища (с вывешиванием автомобиля)	0,15 0,15 0,15	0,15 0,15 0,15	0,15 0,15 0,15
		Осмотреть днище кузова и арки колес на отсутствие очагов коррозии, сколов и трещин покрытия			
00305	0000010.10	Автомобиль - проверка осмотром состояния лицевых поверхностей (без вывешивания автомобиля)	0,12 0,12 0,12	0,12 0,12 0,12	0,12 0,12 0,12
00306	0000010.11	Автомобиль - проверка содержания CO, CH и коэффициента избытка воздуха (на прогретом двигателе)	0,25 0,25 0,25	0,25 0,25 0,25	0,25 0,25 0,25
00307	0000010.16	Автомобиль - проверка осмотром герметичности систем питания, охлаждения и тормозов, состояния шлангов и трубок	0,20 0,20 0,20	0,20 0,20 0,20	0,20 0,20 0,20
		Проверить на отсутствие трещин и вздутий тормозных шлангов и трубок при нажатии на педаль, отсутствие подтеканий и запотеваний в соединениях систем			
00308	0000010.19	Автомобиль - Проверить диагностическую цепь по карте А диагностики	0,20 0,20 0,20	0,20 0,20 0,20	0,20 0,20 0,20
00309	0000010.19	Автомобиль - Проверить электрическую цепь лампы " CHECK ENGINE " по карте А - 1 диагностики	0,20 0,20 0,20	0,20 0,20 0,20	0,20 0,20 0,20
00310	0000010.19	Автомобиль - Проверить по карте А-2 поступление данных на колодку диагностики	0,25 0,25 0,25	0,25 0,25 0,25	0,25 0,25 0,25
00311	0000010.19	Автомобиль - Определить по карте А-3 причину невозможности запуска двигателя.	0,70 0,70 0,70	0,70 0,70 0,70	0,70 0,70 0,70
00312	0000010.19	Автомобиль - Проверить по карте А-4 работу реле зажигания и цепи питания	0,40 0,40 0,40	0,40 0,40 0,40	0,40 0,40 0,40
00313	0000010.19	Автомобиль - Проверить по карте А-5 цепи системы подачи топлива	0,40 0,40 0,40	0,40 0,40 0,40	0,40 0,40 0,40
00314	0000010.19	Автомобиль - Проверить по карте А-6 систему топливоподачи	0,50 0,50 0,50	0,50 0,50 0,50	0,50 0,50 0,50

№ поз.	Код детали, код работы	Наименование детали и характеристика работы	Трудоемкость * max количество		
			11173	11183	11193
			11174	11184	11194
			11176	11186	11196
00315	0000010.19	Автомобиль - Определить баланс мощностей форсунок	0,60	0,60	0,60
			0,60	0,60	0,60
			0,60	0,60	0,60
00316	0000010.19	Автомобиль - Замерить величину противодавления в системе выпуска отработавших газов.	0,25	0,25	0,25
			0,25	0,25	0,25
			0,25	0,25	0,25
00317	0000010.19	Автомобиль - диагностирование ЭСУД при наличии кода неисправности	0,10*3	0,10*3	0,10*3
			0,10*3	0,10*3	0,10*3
			0,10*3	0,10*3	0,10*3
00318	0000010.19	Автомобиль - диагностирование ЭСУД при наличии кода неисправности	0,20*3	0,20*3	0,20*3
			0,20*3	0,20*3	0,20*3
			0,20*3	0,20*3	0,20*3
00319	0000010.19	Автомобиль - диагностирование ЭСУД при наличии кода неисправности	0,30*2	0,30*2	0,30*2
			0,30*2	0,30*2	0,30*2
			0,30*2	0,30*2	0,30*2
00320	0000010.19	Автомобиль - диагностирование ЭСУД при наличии кода неисправности	0,40*2	0,40*2	0,40*2
			0,40*2	0,40*2	0,40*2
			0,40*2	0,40*2	0,40*2
00321	0000010.19	Автомобиль - диагностирование ЭСУД при наличии кода неисправности	0,50	0,50	0,50
			0,50	0,50	0,50
			0,50	0,50	0,50
00322	0000010.19	Автомобиль - диагностика АПС	0,40	0,40	0,40
			0,40	0,40	0,40
			0,40	0,40	0,40
00323	0000010.19	Автомобиль - диагностика антиблокировочной систеды тормозов по коду неисправности	0,40	0,40	0,40
			0,40	0,40	0,40
			0,40	0,40	0,40
00324	0000010.19	Автомобиль - диагностика электромеханического усилителя рулевого управления по коду неисправности	0,30	0,30	0,30
			0,30	0,30	0,30
			0,30	0,30	0,30
00325	1000000.16	Силовой агрегат - проверка осмотром герметичности уплотнений узлов и агрегатов (в моторном отсеке)	0,15	0,15	0,15
			0,15	0,15	0,15
			0,15	0,15	0,15
	Проверить осмотром узлы и агрегаты на отсутствие подтекания масла, охлаждающей жидкости и пропуска газов				
00326	1000000.16	Силовой агрегат - проверка осмотром герметичности уплотнений узлов и агрегатов (снизу автомобиля)	0,20	0,20	0,20
			0,20	0,20	0,20
			0,20	0,20	0,20
	Проверить осмотром узлы и агрегаты на отсутствие подтекания масла, охлаждающей жидкости и пропуска газов				
00327	1000260.10	Двигатель в сборе - замер компрессии	0,40	0,40	0,40
			0,40	0,40	0,40
			0,40	0,40	0,40
00328	1000260.10	Двигатель в сборе - проверка давления масла в системе смазки	0,35	0,35	0,35
			0,35	0,35	0,35
			0,35	0,35	0,35
00329	1000260.10	Двигатель в сборе - обкатка после ремонта	0,95	0,95	0,95
			0,95	0,95	0,95
			0,95	0,95	0,95

№ поз.	Код детали, код работы	Наименование детали и характеристика работы	Трудоемкость * max количество 11173 11174 11176	11183 11184 11186	11193 11194 11196
00330	1003011.10	Головка блока цилиндров в сборе - проверка плоскости разъема с блоком цилиндров	0,05 0,05 0,05	0,05 0,05 0,05	0,05 0,05 0,05
00331	1006040.10	Ремень привода распределительного вала - проверка состояния	0,15 0,15 0,15	0,15 0,15 0,15	0,15 0,15 0,15
	Снять переднюю защитную крышку, проверить состояние ремня, установить крышку				
00332	1301012.16	Радиатор - проверка на герметичность (снятого с автомобиля)	0,15 0,15 0,15	0,15 0,15 0,15	0,15 0,15 0,15
00333	1306010.10	Термостат - проверка работы (на автомобиле)	0,20 0,20 0,20	0,20 0,20 0,20	0,20 0,20 0,20
	Проверить работоспособность термостата прогревом двигателя				
00334	1306010.10	Термостат - проверка на стенде	0,20 0,20 0,20	0,20 0,20 0,20	0,20 0,20 0,20
00335	1411020.19	Контроллер системы управления двигателем - перепрограммирование	0,20 0,20 0,20	0,20 0,20 0,20	0,20 0,20 0,20
00336	1601000.10	Сцепление - проверка работы (на автомобиле)	0,15 0,15 0,15	0,15 0,15 0,15	0,15 0,15 0,15
	Проверить чистоту и полноту выключения и включения сцепления при движении автомобиля и полный ход педали сцепления				
00337	2215000.10	Привод переднего колеса - проверка состояния (на автомобиле)	0,12 0,12 0,12	0,12 0,12 0,12	0,12 0,12 0,12
	Проверить методом опробования и визуального осмотра состояние защитных чехлов, хомутов крепления, отсутствие посторонних стуков и шумов				
00338	2900000.10	Подвеска автомобиля - проверка работы на стенде	0,65 0,65 0,65	0,65 0,65 0,65	0,65 0,65 0,65
	Проверить на стенде работу передней и задней подвесок (в том числе амортизаторов)				
00339	2904000.10	Подвеска передняя - проверка состояние шаровых пальцев передней подвески	0,26 0,26 0,26	0,26 0,26 0,26	0,26 0,26 0,26
	Проверить состояния защитных резиновых чехлов, шаровых пальцев				
00341	2904270.10	Растяжка передней подвески - проверка в приспособлении	0,12*2 0,12*2 0,12*2	0,12*2 0,12*2 0,12*2	0,12*2 0,12*2 0,12*2
00342	2905002.10	Стойка телескопическая передней подвески правая - проверка на стенде	0,20 0,20 0,20	0,20 0,20 0,20	0,20 0,20 0,20

№ поз.	Код детали, код работы	Наименование детали и характеристика работы	Трудоемкость * max количество		
			11173	11183	11193
			11174	11184	11194
			11176	11186	11196
00343	2905003.10	Стойка телескопическая передней подвески левая - проверка на стенде	0,20 0,20 0,20	0,20 0,20 0,20	0,20 0,20 0,20
00344	2914008.10	Рычаги задней подвески - проверка в приспособлении	0,27 0,27 0,27	0,27 0,27 0,27	0,27 0,27 0,27
00345	2915004.10	Амортизатор задней подвески - проверка на стенде	0,20*2 0,20*2 0,20*2	0,20*2 0,20*2 0,20*2	0,20*2 0,20*2 0,20*2
00346	3103012.10	Ступица переднего колеса - проверка осевого зазора подшипника (при снятом правом колесе)	0,20 0,20 0,20	0,20 0,20 0,20	0,20 0,20 0,20
	Проверить осевой зазор подшипника ступицы переднего правого колеса				
00347	3103012.10	Ступица переднего колеса - проверка осевого зазора подшипника (при снятом левом колесе)	0,20 0,20 0,20	0,20 0,20 0,20	0,20 0,20 0,20
	Проверить осевой зазор подшипника ступицы переднего левого колеса				
00348	3104014.10	Ступица заднего колеса - проверка осевого зазора подшипника (при снятом правом колесе)	0,20 0,20 0,20	0,20 0,20 0,20	0,20 0,20 0,20
00349	3104014.10	Ступица заднего колеса - проверка осевого зазора подшипника (при снятом левом колесе)	0,20 0,20 0,20	0,20 0,20 0,20	0,20 0,20 0,20
00350	3400000.10	Рулевое управление - проверка состояния (на автомобиле)	0,20 0,20 0,20	0,20 0,20 0,20	0,20 0,20 0,20
	Проверить работоспособность механизма регулировки положения рулевой колонки, состояние шарниров рулевых тяг и их защитных колпачков, защитных чехлов рулевого механизма, замерить суммарный люфт рулевого управления				
00351	3500000.10	Тормозная система - проверка эффективности работы (на стенде)	0,25 0,25 0,25	0,25 0,25 0,25	0,25 0,25 0,25
	Определить свободный ход педали тормоза и удельную тормозную силу рабочей и стояночной тормозных систем				
00352	3500000.11	Тормозная система - проверка эффективности торможения методом дорожных испытаний	0,20 0,20 0,20	0,20 0,20 0,20	0,20 0,20 0,20
	Проверить эффективность торможения и устойчивость автомобиля при торможении. Проверить эффективность стояночного тормоза				
00353	3501000.10	Колодки передних тормозов - проверка состояния (при снятых колесах)	0,12 0,12 0,12	0,12 0,12 0,12	0,12 0,12 0,12
00354	3501012.10	Суппорт переднего тормоза правый - проверка герметичности на стенде	0,15 0,15 0,15	0,15 0,15 0,15	0,15 0,15 0,15
00355	3501013.10	Суппорт переднего тормоза левый - проверка герметичности на стенде	0,15 0,15 0,15	0,15 0,15 0,15	0,15 0,15 0,15
00356	3502000.10	Колодки задних тормозов - проверка состояния (при снятых колесах)	0,35 0,35 0,35	0,35 0,35 0,35	0,35 0,35 0,35
	Снять и установить тормозные барабаны, проверить состояние колодок				

№ поз.	Код детали, код работы	Наименование детали и характеристика работы	Трудоемкость * max количество		
			11173	11183	11193
			11174	11184	11194
			11176	11186	11196
00357	3502040.10	Цилиндр колесный заднего тормоза - проверка на стенде	0,15*2	0,15*2	0,15*2
			0,15*2	0,15*2	0,15*2
			0,15*2	0,15*2	0,15*2
00358	3505010.10	Цилиндр главный гидротормозов - проверка на стенде	0,17	0,17	0,17
			0,17	0,17	0,17
			0,17	0,17	0,17
00359	3505110.10	Датчик аварийного уровня тормозной жидкости - проверка исправности	0,03	0,03	0,03
			0,03	0,03	0,03
			0,03	0,03	0,03
	Проверить исправность датчика аварийного уровня тормозной жидкости при включенном зажигании				
00360	3510006.10	Усилитель вакуумный тормоза с главным цилиндром в сборе - проверка работоспособности (на автомобиле)	0,17	0,17	0,17
			0,17	0,17	0,17
			0,17	0,17	0,17
00361	3512010.10	Регулятор давления задних тормозов - проверка работоспо-собности	0,17	0,17	0,17
			0,17	0,17	0,17
			0,17	0,17	0,17
	Проверить состояние регулятора и его привода, замерить ход поршня				
00362	3512010.11	Регулятор давления задних тормозов - проверка герметично-сти на стенде	0,15	0,15	0,15
			0,15	0,15	0,15
			0,15	0,15	0,15
00363	3700000.10	Электрооборудование - проверка работоспособности узлов (на автомобиле)	0,25	0,25	0,25
			0,25	0,25	0,25
			0,25	0,25	0,25
	Проверить работу генератора, электростеклоподъемников, освещение, световую и звуковую сигнализацию, контрольные приборы, отопитель, стеклоочиститель, омыватели, обогрев заднего стекла				
00364	3700000.10	Электрооборудование - обнаружение неисправности (на авто-мобиле)	0,40*5	0,40*5	0,40*5
			0,40*5	0,40*5	0,40*5
			0,40*5	0,40*5	0,40*5
	Установить причину перегорания предохранителя или отсутствия тока в одной цепи				
00365	3700000.11	Электрооборудование - проверка (на стенде типа " Мотор тес-тер DD-4000 " или диагностический комплекс " Автомастер АМ-1")	1,00	1,00	1,00
			1,00	1,00	1,00
			1,00	1,00	1,00
	Произвести проверку: состояния проводов высокого напряжения, напряжения покоя АКБ, напряжения пуска стартера, работоспособности генератора, напряжения, ограничиваемого регулятором напряжения, падения напряжения на проводе стартера, тока утечки, сопротивления изоляции электрических цепей и потребителей				
00366	3700000.11	Электрооборудование - проверка работы освещения, световой сигнализации и контрольных приборов (на автомобиле)	0,05	0,05	0,05
			0,05	0,05	0,05
			0,05	0,05	0,05
00367	3701010.11	Генератор - проверка на стенде	0,25	0,25	0,25
			0,25	0,25	0,25
			0,25	0,25	0,25
	Проверить работу генератора на стенде с замером силы тока отдачи и контролем работы встроенного регулятора напряжения				
00368	3701500.11	Регулятор напряжения - проверка на стенде	0,10	0,10	0,10
			0,10	0,10	0,10
			0,10	0,10	0,10
00369	3705010.11	Катушка зажигания - проверка на стенде	0,05	0,05	0,05
			0,05	0,05	0,05
			0,05	0,05	0,05
00370	3708010.11	Стартер - проверка на стенде	0,25	0,25	0,25
			0,25	0,25	0,25
			0,25	0,25	0,25

№ поз.	Код детали, код работы	Наименование детали и характеристика работы	Трудоемкость * max количество		
			11173	11183	11193
			11174	11184	11194
			11176	11186	11196
00371	3718010.10	Корректор фар - проверка работы корректора	0,05	0,05	0,05
			0,05	0,05	0,05
			0,05	0,05	0,05
00372	5000014.10	Кузов в сборе - проверка геометрии основания кузова по базовым точкам	1,00	1,00	1,00
			1,00	1,00	1,00
			1,00	1,00	1,00
	Проверить геометрию основания кузова на стенде				
		Регулировочные работы			
00551	1006040.12	Ремень привода распределительного вала - регулировка натяжения (при снятой защитной крышке механизма газораспределения)	0,08	0,08	0,08
			0,08	0,08	0,08
			0,08	0,08	0,08
00553	1007056.12	Шайба регулировочная - регулировка зазоров (при снятых крышках привода ГРМ и головки цилиндров)	0,50	0,50	0,50
			-	-	-
			-	-	-
	Вывернуть свечи зажигания, отрегулировать натяжение ремня привода распредвала, осмотреть кулачки распредвала без снятия его, проверить и отрегулировать зазоры между кулачками и регулировочными шайбами, завернуть свечи зажигания				
00554	1041020.12	Ремень привода вспомогательных агрегатов - проверка и регулировка натяжения	0,15	0,15	0,15
			0,15	0,15	0,15
			0,15	0,15	0,15
00555	1108054.12	Трос привода акселератора - регулировка	0,10	0,10	0,10
			0,10	0,10	0,10
			0,10	0,10	0,10
00556	1602010.12	Педаль сцепления - регулировка привода сцепления	0,17	0,17	0,17
			0,17	0,17	0,17
			0,17	0,17	0,17
00557	1703010.12	Привод управления механизмом переключения передач в сборе - регулировка	0,25	0,25	0,25
			0,25	0,25	0,25
			0,25	0,25	0,25
00558	2904000.12	Подвеска передняя - проверка и регулировка углов установки передних колес	0,80	0,80	0,80
			0,80	0,80	0,80
			0,80	0,80	0,80
	Проверить и отрегулировать величину углов продольного наклона оси поворота, развала и схождения передних колес				
00559	3101011.12	Колесо - проверка и балансировка (снятого с автомобиля)	0,05*5	0,05*5	0,05*5
			0,05*5	0,05*5	0,05*5
			0,05*5	0,05*5	0,05*5
	Проверить и отбалансировать колесо с проверкой и регулировкой давления воздуха в шине				
00560	3101011.12	Колесо - проверка и регулировка давления воздуха в шине (за 1 шт.)	0,02*5	0,02*5	0,02*5
			0,02*5	0,02*5	0,02*5
			0,02*5	0,02*5	0,02*5
00561	3400010.12	Механизм рулевой - проверка и регулировка зазора зацепления "рейка-шестерня" (на снятом рулевом механизме)	0,25	0,25	0,25
			0,25	0,25	0,25
			0,25	0,25	0,25

№ поз.	Код детали, код работы	Наименование детали и характеристика работы	Трудоемкость * max количество		
			11173	11183	11193
			11174	11184	11194
			11176	11186	11196
00562	3504010.12	Педаль тормоза в сборе - проверка и регулировка свободного хода	0,10 0,10 0,10	0,10 0,10 0,10	0,10 0,10 0,10
00563	3508010.12	Рычаг ручного привода тормоза в сборе - проверка и регулировка полного хода (при снятом экране защиты пола кузова)	0,15 0,15 0,15	0,15 0,15 0,15	0,15 0,15 0,15
00564	3508012.12	Рычаг ручного привода тормоза - проверка и регулировка полного хода	0,15 0,15 0,15	0,15 0,15 0,15	0,15 0,15 0,15
00565	3512008.12	Регулятор давления задних тормозов в сборе - регулировка привода (на автомобиле)	0,30 0,30 0,30	0,30 0,30 0,30	0,30 0,30 0,30
00566	3711000.12	Фара в сборе - проверка силы и регулировка направления пучка света обеих фар	0,25 0,25 0,25	0,25 0,25 0,25	0,25 0,25 0,25
	Проверить и отрегулировать давление воздуха в шинах передних и задних колес, проверить состояние рассеивателей фар на отсутствие трещин и сколов, работу корректора фар, проверить силу и отрегулировать направление пучка света фар, включая противотуманные фары				
00567	3720010.12	Выключатель сигнала торможения - регулировка технологического зазора	0,30 0,30 0,30	0,30 0,30 0,30	0,30 0,30 0,30
00568	5208060.12	Жиклер омывателя ветрового стекла - регулировка положения	0,08*2 0,08*2 0,08*2	0,08*2 0,08*2 0,08*2	0,08*2 0,08*2 0,08*2
00569	5604010.12	Крышка багажника - проверка работы и регулировка фиксатора замка	- - -	0,23 0,23 0,23	- - -
00570	5604010.12	Крышка багажника - проверка работы и регулировка блокировки замка (при снятой облицовке замка)	- - -	0,10 0,10 0,10	- - -
00571	6104008.12	Электростеклоподъемник передней двери правый в сборе - регулировка со смазкой троса (при снятой обивке двери)	0,20 0,20 0,20	0,20 0,20 0,20	0,20 0,20 0,20
00572	6104009.12	Электростеклоподъемник передней двери левый в сборе - регулировка со смазкой троса (при снятой обивке двери)	0,20 0,20 0,20	0,20 0,20 0,20	0,20 0,20 0,20
00573	6105012.12	Замок передней двери правый - проверка работы и регулировка блокировки замка правой передней двери (при снятой обивке двери)	0,10 0,10 0,10	0,10 0,10 0,10	0,10 0,10 0,10
00574	6105013.12	Замок передней двери левый - проверка работы и регулировка блокировки замка левой передней двери (при снятой обивке двери)	0,10 0,10 0,10	0,10 0,10 0,10	0,10 0,10 0,10
00575	6105208.12	Корпус фиксатора замка двери - проверка работы и регулировка (за 1шт.)	0,23*4 0,23*4 0,23*4	0,23*4 0,23*4 0,23*4	0,23*4 0,23*4 0,23*4
00576	6204008.12	Электростеклоподъемник задней двери правый в сборе - регулировка со смазкой троса (при снятой обивке двери)	0,20 0,20 0,20	0,20 0,20 0,20	0,20 0,20 0,20

№ поз.	Код детали, код работы	Наименование детали и характеристика работы	Трудоемкость * max количество		
			11173	11183	11193
			11174	11184	11194
			11176	11186	11196
00577	6204009.12	Электростеклоподъемник задней двери левый в сборе - регулировка со смазкой троса (при снятой обивке двери)	0,20 0,20 0,20	0,20 0,20 0,20	0,20 0,20 0,20
00578	6205012.12	Замок задней двери правый - проверка работы и регулировка блокировки замка правой задней двери (при снятой обивке двери)	0,10 0,10 0,10	0,10 0,10 0,10	0,10 0,10 0,10
00579	6205013.12	Замок задней двери левый - проверка работы и регулировка блокировки замка левой задней двери (при снятой обивке двери)	0,10 0,10 0,10	0,10 0,10 0,10	0,10 0,10 0,10
00580	8114096.12	Ремень привода компрессора - проверка и регулировка натяжения	0,15 0,15 0,15	0,15 0,15 0,15	0,15 0,15 0,15
00581	8402010.12	Капот в сборе - проверка работы и регулировка замка	0,10 0,10 0,10	0,10 0,10 0,10	0,10 0,10 0,10
		Комплексные работы по талонам сервисной книжки			
00701	0000010.17	Автомобиль - Талон № 1 (2500-3500 км)	3,88 2,55 2,55	3,88 2,55 2,55	3,88 2,55 2,55
		Выполнить работы по операциям соответствующего талона, приведенным в сервисной книжке, в разделе Перечень работ, выполняемых по талонам			
00702	0000010.17	Автомобиль - Талон № 2 (14500-15500 км)	4,14 3,42 3,42	4,14 3,42 3,42	4,14 3,42 3,42
		Выполнить работы по операциям соответствующего талона, приведенным в сервисной книжке, в разделе Перечень работ, выполняемых по талонам			
00703	0000010.17	Автомобиль - Талон № 3 (29500-30500 км)	6,38 6,50 6,50	6,38 6,50 6,50	6,38 6,50 6,50
		Выполнить работы по операциям соответствующего талона, приведенным в сервисной книжке, в разделе Перечень работ, выполняемых по талонам			
00704	0000010.17	Автомобиль - Талон № 4 (44500-45500 км)	5,53 6,17 6,17	5,53 6,17 6,17	5,53 6,17 6,17
		Выполнить работы по операциям соответствующего талона, приведенным в сервисной книжке, в разделе Перечень работ, выполняемых по талонам			
00705	0000010.17	Автомобиль - Талон № 5 (59500-60500 км)	6,66 6,84 6,84	6,66 6,84 6,84	6,66 6,84 6,84
		Выполнить работы по операциям соответствующего талона, приведенным в сервисной книжке, в разделе Перечень работ, выполняемых по талонам			
00706	0000010.17	Автомобиль - Талон № 6 (74500-75500 км)	5,09 3,54 3,54	5,09 3,54 3,54	5,09 3,54 3,54
		Выполнить работы по операциям соответствующего талона, приведенным в сервисной книжке, в разделе Перечень работ, выполняемых по талонам			
00707	0000010.17	Автомобиль - Талон № 7 (89500-90500 км)	7,70 9,00 9,00	7,70 9,00 9,00	7,70 9,00 9,00
		Выполнить работы по операциям соответствующего талона, приведенным в сервисной книжке, в разделе Перечень работ, выполняемых по талонам			

№ поз.	Код детали, код работы	Наименование детали и характеристика работы	Трудоемкость * max количество		
			11173	11183	11193
			11174	11184	11194
			11176	11186	11196
00708	0000010.17	Автомобиль - Талон № 8 (104500-105500 км)	4,14	4,14	4,14
			2,89	2,89	2,89
			2,89	2,89	2,89
	Выполнить работы по операциям соответствующего талона, приведенным в сервисной книжке, в разделе Перечень работ, выполняемых по талонам				
		Крепёжные работы			
00851	0000010.18	Автомобиль - подтяжка креплений узлов и агрегатов в моторном отсеке	0,30	0,30	0,30
			0,30	0,30	0,30
			0,30	0,30	0,30
	Подтянуть верхнее крепление телескопических стоек и штоков, впускной трубы и выпускного коллектора, рулевого механизма, верхних болтов крепления картера сцепления и стартера				
00852	0000010.18	Автомобиль - подтяжка креплений, агрегатов, узлов и деталей снизу автомобиля (при снятом брызговике)	0,45	0,45	0,45
			0,45	0,45	0,45
			0,45	0,45	0,45
	Подтянуть крепление кронштейнов и опор двигателя, коробки передач, картера сцепления, передней и задней подвесок, стабилизатора, стартера, генератора, труб глушителя				
00853	1006000.18	Установка привода распределительного вала - подтяжка креплений (при снятой крышке головки цилиндров)	0,20	0,20	0,20
			-	-	-
			-	-	-
00854	1012000.18	Система смазки - устранение подтеканий подтяжкой соединений (за одну неисправность)	0,12*3	0,12*3	0,12*3
			0,12*3	0,12*3	0,12*3
			0,12*3	0,12*3	0,12*3
00855	1100000.18	Топливная система - устранение подтеканий (за одну неисправность)	0,12*3	0,12*3	0,12*3
			0,12*3	0,12*3	0,12*3
			0,12*3	0,12*3	0,12*3
00856	1300000.18	Система охлаждения - устранение подтеканий подтяжкой соединений (за одну неисправность)	0,12*3	0,12*3	0,12*3
			0,12*3	0,12*3	0,12*3
			0,12*3	0,12*3	0,12*3
00857	2904000.18	Подвеска передняя - затяжка шарниров передней подвески под нагрузкой	0,20	0,20	0,20
			0,20	0,20	0,20
			0,20	0,20	0,20
00858	2910005.18	Задняя подвеска в сборе - затяжка шарниров задней подвески под нагрузкой	0,20	0,20	0,20
			0,20	0,20	0,20
			0,20	0,20	0,20
00859	3500000.18	Тормозная система - устранение подтеканий подтяжкой соединений (за одну неисправность)	0,12*3	0,12*3	0,12*3
			0,12*3	0,12*3	0,12*3
			0,12*3	0,12*3	0,12*3
		РЕМОНТ			
		10. Двигатель			
10001	1000000.21	Силовой агрегат - с/у (при слитой охлаждающей жидкости и масле из коробки передач)	5,50	5,50	5,50
			5,90	5,90	5,90
			5,90	5,90	5,90
	Снять фильтр воздушный в сборе, АКБ, отсоединить провода электрооборудования, шланги системы охлаждения, вентиляции, топливные, вакуумного усилителя. Отсоединить: тросы привода акселератора и сцепления, провод массы, тягу привода коробки передач от шарниров, отсоединить глушитель дополнительный от катколлектора, снять рычаги с растяжками, вывести приводы колес из шестерен полуосей дифференциала. Вывесить силовой агрегат, отсоединить опоры крепления силового агрегата в сборе с кронштейнами, снять двигатель с коробкой передач. Очистить, промыть снаружи, заменить стопорные кольца наконечников внутренних шарниров приводов колес, установить, присоединить. Провести регулировку привода управления механизмом переключения передач, привода акселератора			

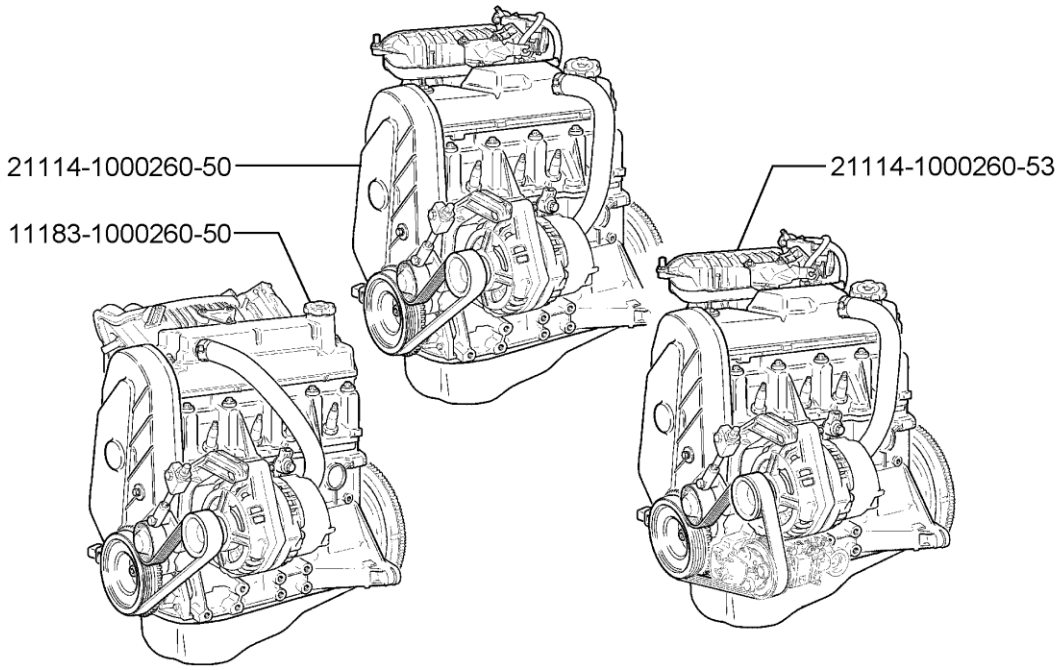

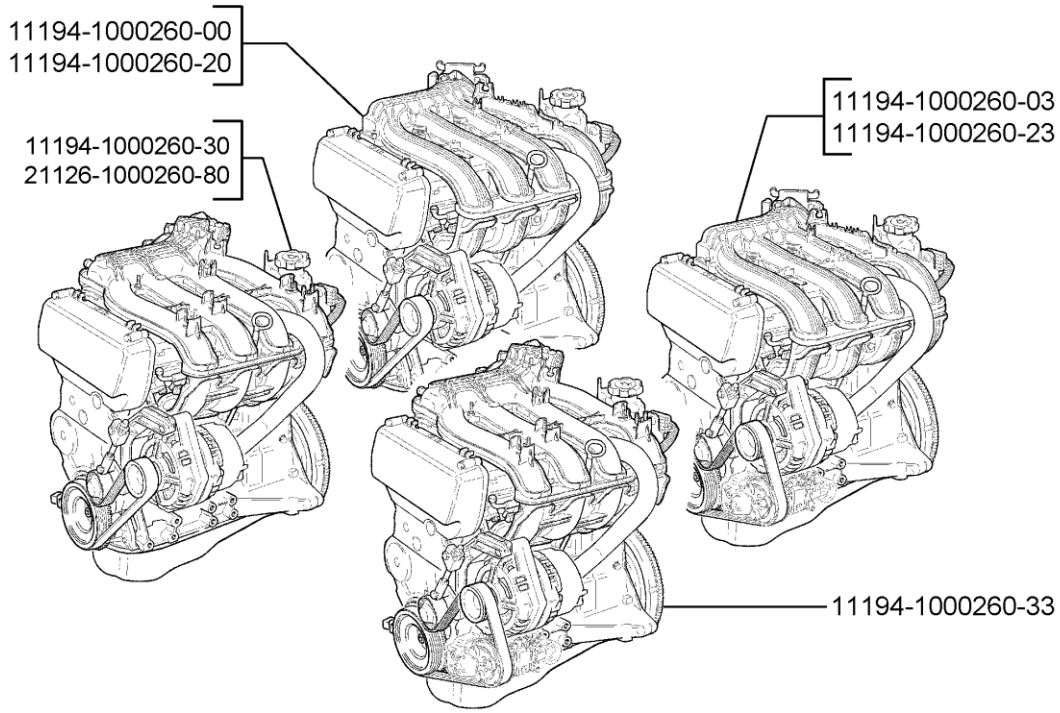

10 00. Двигатель в сборе

№ поз.	Код детали, код работы	Наименование детали и характеристика работы	Трудоемкость * max количество		
			11173	11183	11193
			11174	11184	11194
			11176	11186	11196
10002	1000100.24	Кольца поршневые - с/у комплекта (на снятом поршне)	0,12*4	0,12*4	0,12*4
			0,12*4	0,12*4	0,12*4
			0,12*4	0,12*4	0,12*4
	Снять кольца, подобрать и подогнать кольца по цилиндру и установить на поршень				
10003	1000102.24	Комплект коренных вкладышей - с/у (на снятом двигателе)	3,75	3,75	3,75
			3,75	3,75	3,75
			3,75	3,75	3,75
	Слить масло, снять картер, приемник масляного насоса, крышку защитную ремня привода распределительного вала, шкив коленчатого вала, масляный насос, маховик, держатель заднего сальника, отсоединить шатуны и крышки коренных подшипников, снять вал коленчатый, упорные полукольца и вкладыши, установить, собрать двигатель, отрегулировать натяжение ремней привода распределительного вала и генератора, залить масло, произвести проверку и окончательную регулировку двигателя на стенде				
10004	1000104.21	Комплект шатунных вкладышей - с/у комплекта (при снятом картере и приемнике масляного насоса)	0,80	0,80	0,80
			0,80	0,80	0,80
			0,80	0,80	0,80
10005	1000104.24	Комплект шатунных вкладышей - с/у комплекта (на снятом двигателе)	1,00	1,00	1,00
			1,00	1,00	1,00
			1,00	1,00	1,00
	Слить масло, снять картер, приемник масляного насоса, отсоединить шатуны, снять вкладыши, установить, собрать двигатель, отрегулировать натяжение ремней привода вала распределительного и генератора, залить масло, произвести проверку и окончательную регулировку двигателя на стенде				
10006	1000260.21	Двигатель в сборе - с/у (на снятом силовом агрегате)	0,65	0,65	0,65
			0,65	0,65	0,65
			0,65	0,65	0,65
	Снять нижнюю крышку картера сцепления, разъединить двигатель и коробку передач, снять диски сцепления. Очистить и промыть снаружи, проверить, установить				
10007	1000260.40	Двигатель в сборе - ремонт	12,80	12,80	12,80
			13,60	13,60	13,60
			13,60	13,60	13,60
	Слить масло, произвести полную разборку,(кроме узлов электрооборудования и системы питания), промыть, обдуть сжатым воздухом, продефектовать, заменить узлы и детали, собрать (с выполнением смазочных работ), отрегулировать натяжение ремня привода распределительного вала, зазоры клапанов, залить масло, произвести обкатку и окончательную регулировку на стенде				
10008	1001032.20	Кронштейн задней опоры подвески двигателя - с/у	0,36	0,36	0,36
			0,36	0,36	0,36
			0,36	0,36	0,36
10009	1001033.20	Опора задняя силового агрегата - с/у	0,24	0,24	0,24
			0,24	0,24	0,24
			0,24	0,24	0,24
10010	1001046.20	Опора левая силового агрегата - с/у	0,26	0,26	0,26
			0,26	0,26	0,26
			0,26	0,26	0,26
10011	1001090.20	Опора подвески двигателя правая в сборе - с/у	0,26	0,26	0,26
			0,26	0,26	0,26
			0,26	0,26	0,26
10012	1001157.20	Кронштейн правой опоры подвески двигателя - с/у	0,30	0,30	0,30
			0,30	0,30	0,30
			0,30	0,30	0,30

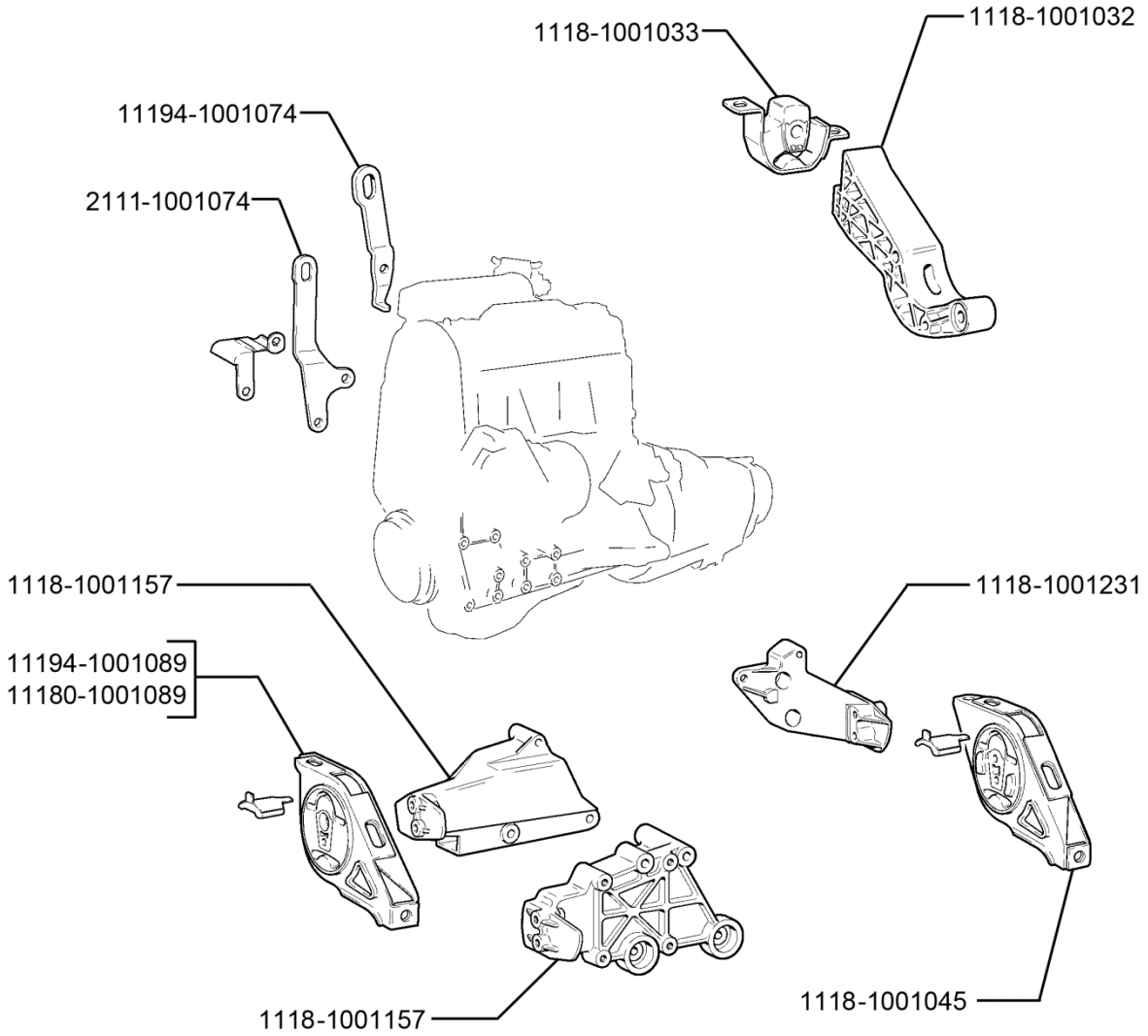

10 01. Подвеска силового агрегата

№ поз.	Код детали, код работы	Наименование детали и характеристика работы	Трудоемкость * max количество		
			11173	11183	11193
			11174	11184	11194
			11176	11186	11196
10013	1001231.21	Кронштейн левой опоры подвески двигателя - с/у (при снятом левом брызговике)	0,40 0,40 0,40	0,40 0,40 0,40	0,40 0,40 0,40
10014	1002010.24	Блок цилиндров в сборе - с/у передней правой заглушки блока цилиндров (на снятом двигателе)	0,25 0,25 0,25	0,25 0,25 0,25	0,25 0,25 0,25
	Снять коллектор выпускной, трубу подводящую водяного насоса, заглушку, установить				
10015	1002010.24	Блок цилиндров в сборе - с/у правой средней заглушки блока цилиндров (на снятом двигателе)	0,25 0,25 0,25	0,25 0,25 0,25	0,25 0,25 0,25
	Снять коллектор выпускной, трубу подводящую водяного насоса, заглушку, установить				
10016	1002010.24	Блок цилиндров в сборе - с/у передней заглушки блока цилиндров (на снятом двигателе)	1,30 1,30 1,30	1,30 1,30 1,30	1,30 1,30 1,30
	Снять крышку защитную переднюю, демпфер коленвала, ремень привода распредвала, шкивы распредвала, ролики, заглушку, установить				
10017	1002010.24	Блок цилиндров в сборе - с/у передней левой заглушки блока цилиндров (на снятом двигателе)	0,25 0,25 0,25	0,25 0,25 0,25	0,25 0,25 0,25
	Снять картер масляный, шланг вытяжной вентиляции картера, штуцер вентиляции картера, заглушку, установить				
10018	1002010.44	Блок цилиндров в сборе - хонингование (за один цилиндр)	0,60*4 0,60*4 0,60*4	0,60*4 0,60*4 0,60*4	0,60*4 0,60*4 0,60*4
	Прохонинговать, промыть, продуть сжатым воздухом				
10019	1002010.44	Блок цилиндров в сборе - расточка и хонингование	4,50 4,50 4,50	4,50 4,50 4,50	4,50 4,50 4,50
	Расточить цилиндры блока, прохонинговать, промыть и продуть				
10020	1003000.20	Головка блока цилиндров в сборе - с/у (на автомобиле)	2,60 - -	2,60 - -	2,60 - -
	Снять брызговик, слить охлаждающую жидкость, отсоединить: дополнительный глушитель от катколлектора, термостат, шланги вентиляции картера двигателя, топливные и разрежения, электропровода, тягу троса акселератора, снять модуль впуска в сборе с дроссельным патрубком, воздушный фильтр в сборе, переднюю защитную крышку привода распределительного вала, крышку головки цилиндров с прокладкой, натяжной ролик, ремень и шкив вала распределительного со шпонкой, снять головку цилиндров в сборе с катколлектором, очистить, заменить прокладку, установить и подсоединить, отрегулировать натяжение ремня привода распределительного вала, зазоры клапанов, залить охлаждающую жидкость, проверить работу двигателя				
10021	1003000.20	Головка блока цилиндров в сборе - с/у (на автомобиле)	- 2,80 2,80	- 2,80 2,80	- 2,80 2,80
	Снять брызговик, слить охлаждающую жидкость, отсоединить: глушитель дополнительный от катколлектора, термостат, шланги вентиляции картера двигателя, топливные и разрежения, электропровода, тягу троса акселератора, воздушный фильтр в сборе, отсоединить заднюю опору силового агрегата от кузова и, наклонив силовой агрегат, снять модуль впуска, переднюю защитную крышку привода ГРМ, крышку головки цилиндров с прокладкой, натяжитель автоматический и опорный ролик, ремень и шкивы валов распределительных со шпонкой, снять головку цилиндров в сборе, очистить, заменить прокладку, установить и подсоединить, за лить охлаждающую жидкость, проверить работу двигателя				

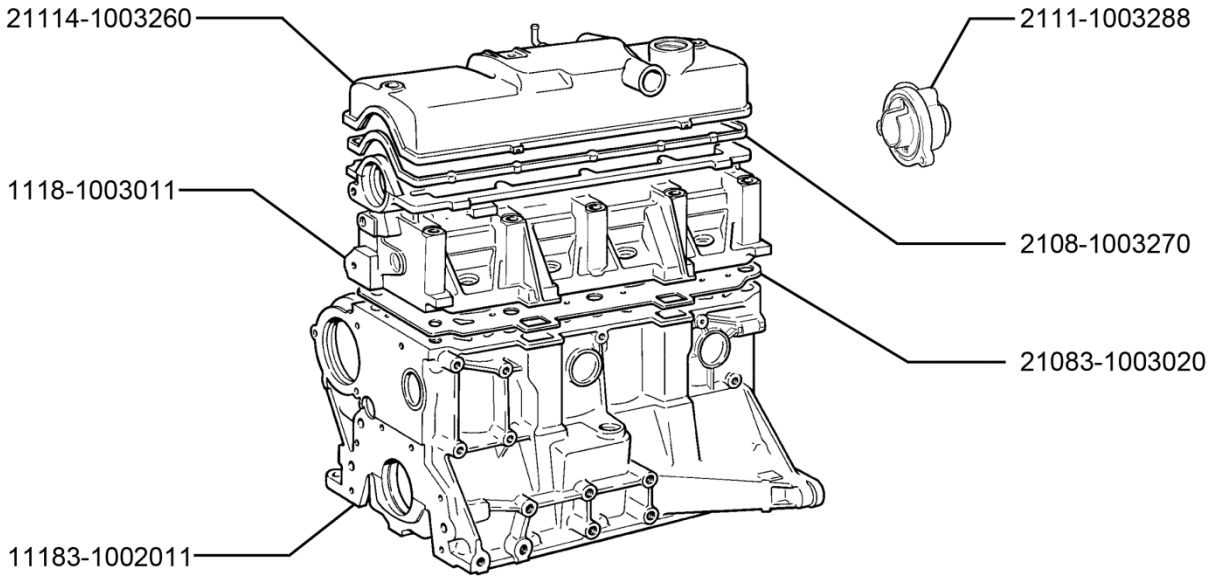

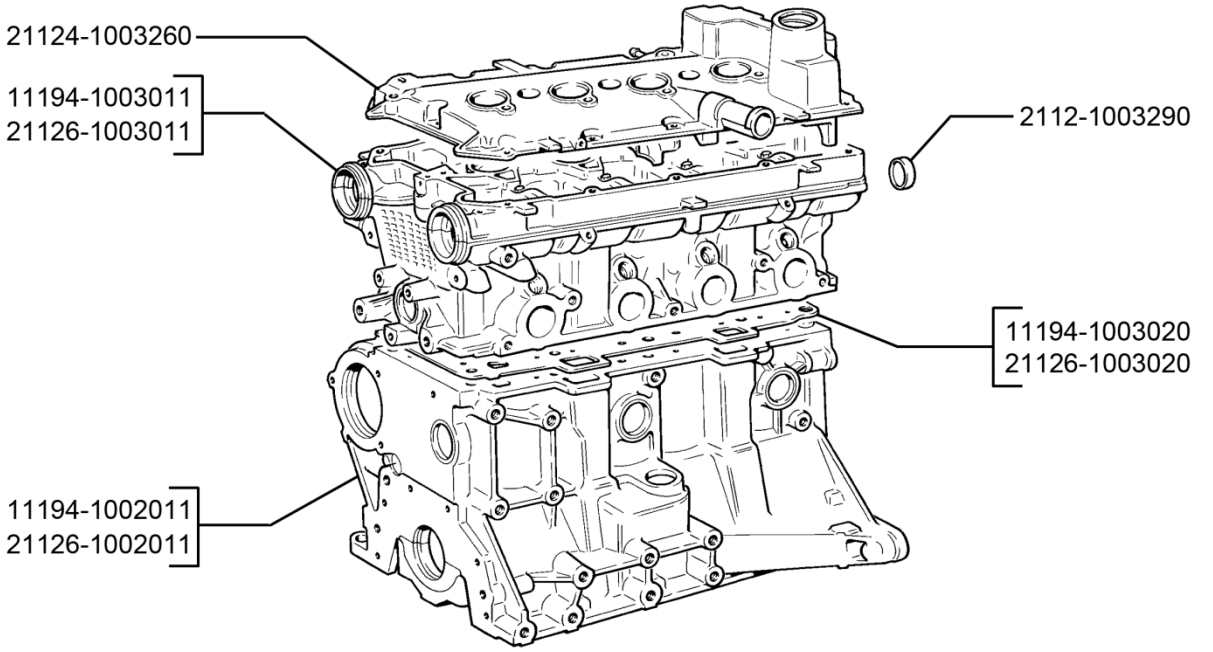

10 02. Блок цилиндров и головка блока

№ поз.	Код детали, код работы	Наименование детали и характеристика работы	Трудоемкость * max количество		
			11173	11183	11193
			11174	11184	11194
			11176	11186	11196
10023	1003011.24	Головка блока цилиндров в сборе - разборка снятой головки 1003000 в сборе	3,00 4,20 4,20	3,00 4,20 4,20	3,00 4,20 4,20
	Отсоединить топливную рампу в сборе, модуль впуска, выпускной коллектор, трубу приемную с нейтрализатором, снять распредвал (распредвалы), клапаны, маслоотражательные колпачки, промыть, продефектовать, прошлифовать седла клапанов и клапаны, заменить детали, собрать				
10024	1003011.24	Головка блока цилиндров в сборе - с/у заглушки головки блока (на снятом двигателе)	1,50 1,70 1,70	1,50 1,70 1,70	1,50 1,70 1,70
	Снять крышку защитную переднюю, демпфер коленвала, ремень привода ГРМ шкив (шкивы) распредвала (распредвалов), ролик, натяжитель автоматический (для 16-кл. двиг.), крышку защитную заднюю, заглушку, установить				
10025	1003011.41	Головка блока цилиндров в сборе - ремонт (без замены направляющих втулок)	1,50 2,95 2,95	1,50 2,95 2,95	1,50 2,95 2,95
	Очистить от нагара, продефектовать, прошлифовать седла клапанов, вымыть, обдуть, испытать на герметичность клапана				
10026	1003260.20	Крышка головки блока цилиндров - с/у	0,25 - -	0,25 - -	0,25 - -
	Отсоединить шланги вентиляции картера, кронштейн троса управления дроссельной заслонкой, снять крышку головки цилиндров с прокладкой и маслоотделителем, очистить, установить, присоединить шланги				
10027	1003260.21	Крышка головки блока цилиндров - с/у (при снятом модуле впуска)	- 0,60 0,60	- 0,60 0,60	- 0,60 0,60
	Снять крышку головки блока, очистить, нанести герметик, установить				
10028	1003288.20	Заглушка - с/у	0,10 - -	0,10 - -	0,10 - -
10029	1004015.20	Поршень - с/у (на автомобиле)	4,10 4,85 4,85	4,10 4,85 4,85	4,10 4,85 4,85
	Снять брызговик, слить масло из двигателя и охлаждающую жидкость, снять головку цилиндров, картер, приемник масляного насоса, поршень в сборе с шатуном, отсоединить поршень, промыть детали. Собрать двигатель, отрегулировать натяжение ремня привода распределительного вала, залить масло и охлаждающую жидкость				
10030	1004015.21	Поршень - с/у (на автомобиле) каждого последующего поршня	0,45*3 0,45*3 0,45*3	0,45*3 0,45*3 0,45*3	0,45*3 0,45*3 0,45*3
	Снять поршень в сборе с шатуном, отсоединить поршень, промыть детали, установить поршень в сборе с шатуном				
10031	1004015.24	Поршень - с/у (на снятом двигателе)	3,70 4,10 4,10	3,70 4,10 4,10	3,70 4,10 4,10
	Слить масло, снять головку цилиндров, картер двигателя и приемник масляного насоса, поршень в сборе с шатуном, отсоединить поршень, очистить от нагара, промыть, продефектовать, заменить детали, собрать двигатель, отрегулировать натяжение ремня привода распределительного вала, залить масло				
10032	1004015.24	Поршень - с/у (на снятом двигателе) каждого последующего поршня	0,40*3 0,40*3 0,40*3	0,40*3 0,40*3 0,40*3	0,40*3 0,40*3 0,40*3
	Снять поршень в сборе с шатуном, отсоединить поршень, промыть детали, установить поршень в сборе с шатуном				
10033	1004045.20	Шатун - с/у (на автомобиле)	4,10 4,85 4,85	4,10 4,85 4,85	4,10 4,85 4,85
	Снять брызговик, слить масло из двигателя и охлаждающую жидкость, снять головку цилиндров, картер, приемник масляного насоса, поршень в сборе с шатуном, отсоединить поршень, промыть детали. Собрать двигатель, отрегулировать натяжение ремня привода распределительного вала, залить масло и охлаждающую жидкость				

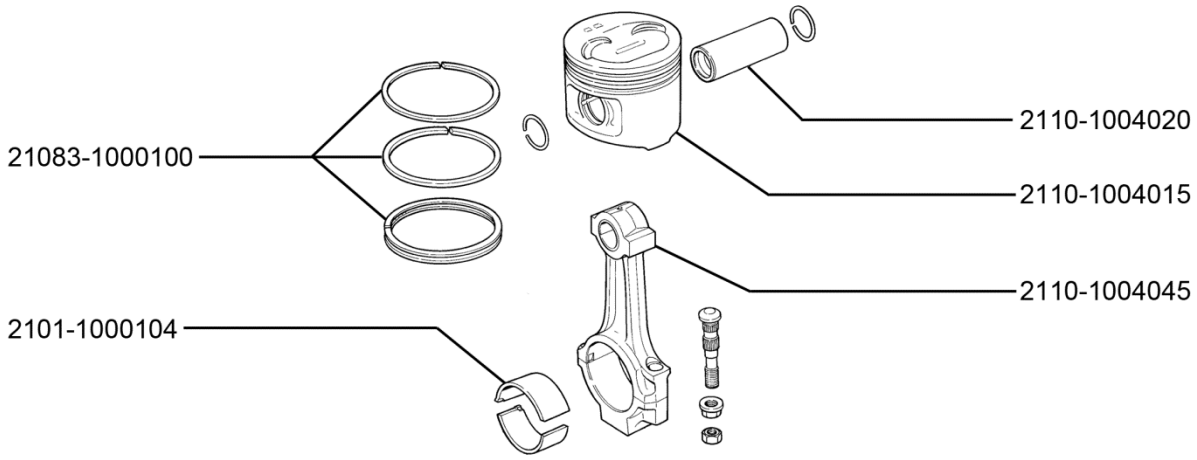

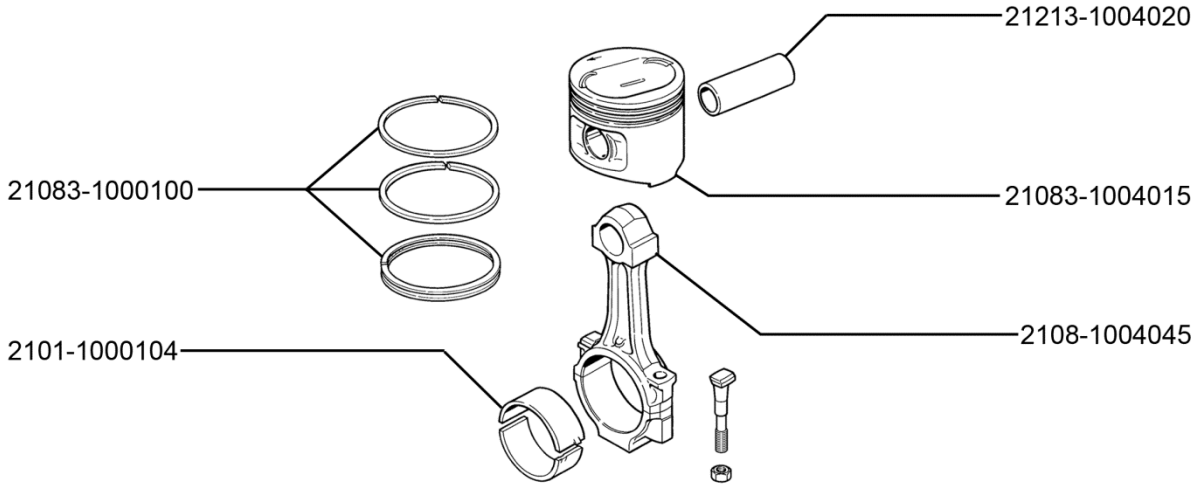

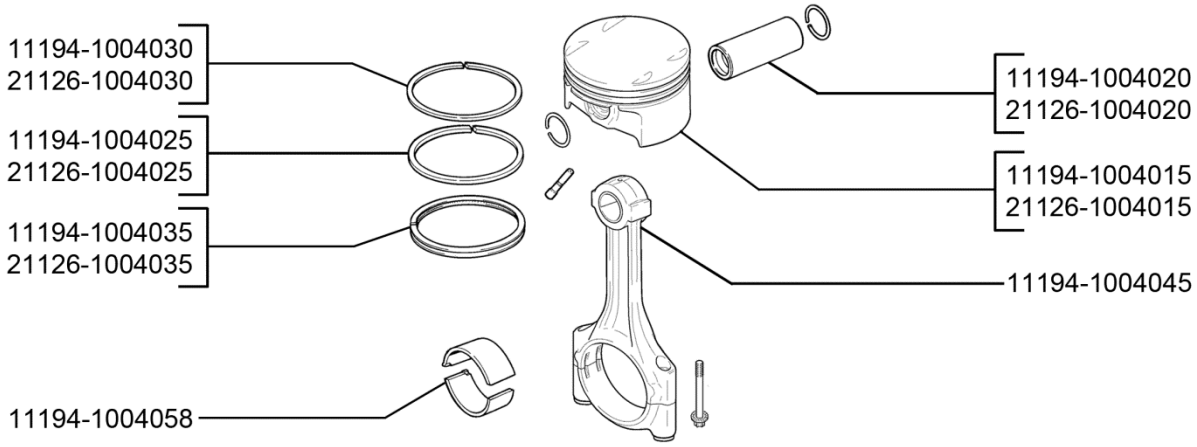

10 04. Поршни и шатуны

№ поз.	Код детали, код работы	Наименование детали и характеристика работы	Трудоемкость * max количество		
			11173	11183	11193
			11174	11184	11194
			11176	11186	11196
10034	1004045.21	Шатун - с/у (на автомобиле) каждого последующего шатуна	0,45*3 0,45*3 0,45*3	0,45*3 0,45*3 0,45*3	0,45*3 0,45*3 0,45*3
	Снять поршень в сборе с шатуном, отсоединить поршень, промыть детали, установить поршень в сборе с шатуном				
10035	1004045.24	Шатун - с/у (на снятом двигателе)	3,70 4,10 4,10	3,70 4,10 4,10	3,70 4,10 4,10
	Слить масло, снять головку цилиндров, картер двигателя и приемник масляного насоса, поршень в сборе с шатуном, отсоединить поршень, очистить от нагара, промыть, продефектовать, заменить детали, собрать двигатель, отрегулировать натяжение ремня привода распределительного вала, залить масло				
10036	1004045.24	Шатун - с/у каждого последующего шатуна (на снятом двигателе)	0,40*3 0,40*3 0,40*3	0,40*3 0,40*3 0,40*3	0,40*3 0,40*3 0,40*3
	Снять поршень в сборе с шатуном, отсоединить поршень, промыть детали, установить поршень в сборе с шатуном				
10037	1005016.20	Вал коленчатый - замена заглушек с очисткой и промывкой масляных каналов	0,90 0,90 0,90	0,90 0,90 0,90	0,90 0,90 0,90
	Удалить заглушки, профрезеровать гнезда под заглушки масляных каналов, прочистить, промыть и продуть масляные каналы, установить новые заглушки				
10038	1005016.24	Вал коленчатый - с/у (на снятом двигателе)	3,75 4,05 4,05	3,75 4,05 4,05	3,75 4,05 4,05
	Слить масло, снять картер, приемник масляного насоса, крышку защитную ремня привода распределительного вала, демпфер коленчатого вала, масляный насос, маховик, держатель заднего сальника, отсоединить шатуны и крышки коренных подшипников, снять вал коленчатый, упорные полукольца и вкладыши, установить, собрать двигатель, отрегулировать натяжение ремней привода вала распределительного и генератора, залить масло, произвести проверку и окончательную регулировку двигателя на стенде				
10039	1005016.40	Вал коленчатый - ремонт	2,50 2,50 2,50	2,50 2,50 2,50	2,50 2,50 2,50
	Промыть вал, продефектовать, определить ремонтный размер, прошлифовать и отполировать коренные и шатунные шейки, удалить заглушки масляных каналов, профрезеровать гнезда под заглушки масляных каналов, прочистить, промыть и продуть масляные каналы, установить заглушки				
10040	1005016.44	Вал коленчатый - шлифовка и полировка коренных шеек	0,80 0,80 0,80	0,80 0,80 0,80	0,80 0,80 0,80
	Промыть вал, продефектовать, определить ремонтный размер коренных шеек, прошлифовать и отполировать коренные шейки, промыть				
10041	1005016.44	Вал коленчатый - шлифовка и полировка шатунных шеек	1,10 1,10 1,10	1,10 1,10 1,10	1,10 1,10 1,10
	Промыть вал, продефектовать, определить ремонтный размер шатунных шеек, прошлифовать и отполировать шатунные шейки, промыть				
10042	1005030.21	Шкив зубчатый коленчатого вала - с/у (при снятых передней защитной крышке и демпфере коленчатого вала)	0,20 0,20 0,20	0,20 0,20 0,20	0,20 0,20 0,20
	Ослабить натяжение ремня привода распределительного вала, снять шкив зубчатый, установить, отрегулировать натяжение ремня привода распредвала				
10043	1005034.20	Сальник коленчатого вала передний - с/у сальника распредвала	0,95 1,05 1,05	0,95 1,05 1,05	0,95 1,05 1,05
	Вывернуть свечи зажигания. Снять ремень привода ГРМ, снять зубчатый шкив распределительного вала со шпонкой, снять сальник, установить, отрегулировать натяжение ремня привода ГРМ				

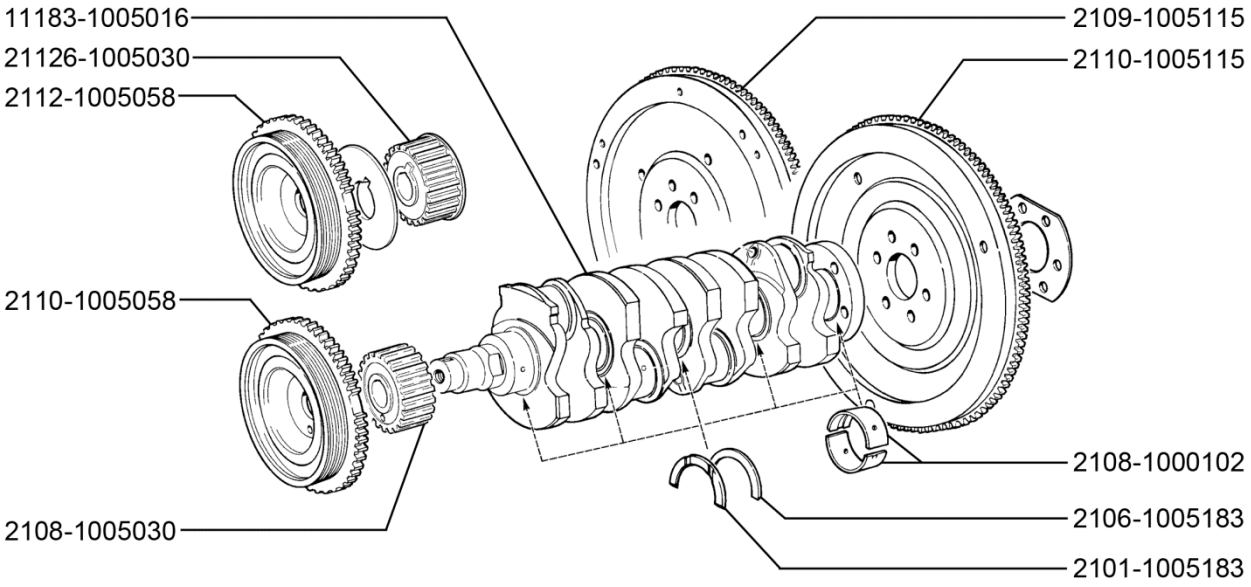

10 05. Вал коленчатый и маховик

№ поз.	Код детали, код работы	Наименование детали и характеристика работы	Трудоемкость * max количество		
			11173	11183	11193
			11174	11184	11194
			11176	11186	11196
10044	1005034.20	Сальник коленчатого вала передний - с/у сальника коленвала	1,25	1,25	1,25
			1,35	1,35	1,35
			1,35	1,35	1,35
	Вывернуть свечи зажигания. Снять ремень генератора, демпфер, снять ремень привода ГРМ, шкив коленвала, снять сальник, установить, отрегулировать натяжение ремня привода ГРМ и генератора				
10045	1005034.21	Сальник коленчатого вала передний - с/у сальника коленвала (при снятых передней крышке и демпфере)	0,35	0,35	0,35
			0,35	0,35	0,35
			0,35	0,35	0,35
10046	1005034.21	Сальник коленчатого вала передний - с/у сальника распредвала (при снятых передней крышке и шкиве)	0,15	0,15	0,15
			-	-	-
			-	-	-
10047	1005034.21	Сальник коленчатого вала передний - с/у сальника второго распредвала (при замене обоих одновременно)	-	-	-
			0,15	0,15	0,15
			0,15	0,15	0,15
10048	1005034.21	Сальник коленчатого вала передний - с/у сальника распредвала (при снятой передней крышке и шкивах)	-	-	-
			0,15	0,15	0,15
			0,15	0,15	0,15
10049	1005034.21	Сальник коленчатого вала передний - с/у сальника распредвала (при снятом шкиве ремня привода распредвала)	0,15	0,15	0,15
			0,15*2	0,15*2	0,15*2
			0,15*2	0,15*2	0,15*2
10050	1005058.20	Демпфер - с/у на автомобиле	0,23	0,23	0,23
			0,23	0,23	0,23
			0,23	0,23	0,23
	Ослабить натяжение ремня привода генератора, снять, установить демпфер, проверить и отрегулировать натяжение ремня привода генератора				
10051	1005115.21	Маховик - с/у (при снятых коробке передач и сцеплении)	0,30	0,30	0,30
			0,30	0,30	0,30
			0,30	0,30	0,30
10052	1005153.21	Держатель заднего сальника коленчатого вала - с/у (при снятом маховике)	0,13	0,13	0,13
			0,13	0,13	0,13
			0,13	0,13	0,13
10053	1005160.21	Сальник коленчатого вала задний - с/у (при снятом маховике)	0,20	0,20	0,20
			0,20	0,20	0,20
			0,20	0,20	0,20
	Снять держатель, заменить сальник, установить				
10054	1005183.21	Полукольцо упорного подшипника коленчатого вала - с/у (при снятом картере)	0,30	0,30	0,30
			0,30	0,30	0,30
			0,30	0,30	0,30
10055	1006000.21	Установка привода распределительного вала - с/у (при снятых: крышке головки цилиндров и заглушке)	0,30	0,30	0,30
			-	-	-
			-	-	-
	Снять, очистить, промыть, нанести герметик, установить корпус				
10056	1006014.21	Вал распределительный выпускной - с/у (при снятом 1006015 вале)	-	-	-
			0,10	0,10	0,10
			0,10	0,10	0,10
10057	1006014.21	Вал распределительный выпускной - с/у (при снятой крышке головки цилиндров)	-	-	-
			1,40	1,40	1,40
			1,40	1,40	1,40

№ поз.	Код детали, код работы	Наименование детали и характеристика работы	Трудоемкость * max количество		
			11173	11183	11193
			11174	11184	11194
			11176	11186	11196
10058	1006015.20	Вал распределительный впускной - с/у	2,05	2,05	2,05
			-	-	-
			-	-	-
	Отсоединить: шланги и трубку вентиляции картера от крышки головки цилиндров, электропровода, кронштейн троса от крышки головки цилиндров, переднюю защитную крышку распредвала, заглушку, снять крышку головки цилиндров, ремень привода распредвала, шкив со шпонкой, корпусы подшипников и вал распределительный. Очистить, заменить сальник, установить распредвал, собрать, отрегулировать натяжение ремня распредвала, зазоры клапанов				
10059	1006015.20	Вал распределительный впускной - с/у	-	-	-
			3,30	3,30	3,30
			3,30	3,30	3,30
	Отсоединить: шланги и трубку вентиляции картера от крышки головки цилиндров, электропровода, шланг вакуумкорректора, кронштейн троса от крышки головки цилиндров, снять модуль впуска, переднюю защитную крышку привода ГРМ, топливный шланг с нагнетательного патрубка топливного насоса, снять крышку головки блока цилиндров, ремень привода ГРМ, шкив со шпонкой, корпусы подшипников и вал распределительный. Очистить, заменить сальник, установить распредвал, собрать (с нанесением герметика)				
10060	1006015.21	Вал распределительный впускной - с/у (при снятой крышке головки цилиндров)	0,80	0,80	0,80
			1,40	1,40	1,40
			1,40	1,40	1,40
	Снять и установить (с нанесением герметика): заглушку, переднюю защитную крышку ремня привода ГРМ, ремень со шкива, шкив вала, корпусы подшипников, вал распределительный, промыть, продефектовать, заменить сальник, установить, отрегулировать натяжение ремня				
10061	1006015.24	Вал распределительный впускной - с/у (на снятой головке цилиндров)	0,35	0,35	0,35
			0,35	0,35	0,35
			0,35	0,35	0,35
	Отвернуть болты крепления корпусов подшипников распределительного вала, снять подшипники, распределительный вал, очистить, заменить сальник, установить распределительный вал, корпуса подшипников				
10062	1006019.21	Шкив распределительного вала впускной - с/у (при снятой передней защитной крышке ремня)	-	-	-
			0,20	0,20	0,20
			0,20	0,20	0,20
	Ослабить натяжитель, снять и установить шкив, проверить натяжение ремня привода ГРМ				
10063	1006019.21	Шкив распределительного вала впускной - с/у (при снятом шкиве 1006031)	-	-	-
			0,10	0,10	0,10
			0,10	0,10	0,10
10064	1006020.21	Шкив распределительного вала - с/у (при снятой передней защитной крышке ремня)	0,20	0,20	0,20
			-	-	-
			-	-	-
	Ослабить натяжитель, снять и установить шкив, отрегулировать натяжение ремня привода распредвала				
10065	1006023.21	Корпус подшипников распределительного вала - с/у (при снятой крышке головки цилиндров)	-	-	-
			0,80	0,80	0,80
			0,80	0,80	0,80
	Снять, очистить, промыть, нанести герметик, установить корпус				
10066	1006031.21	Шкив распределительного вала выпускной - с/у (при снятой крышке защитной ремня привода ГРМ)	-	-	-
			0,20	0,20	0,20
			0,20	0,20	0,20
10067	1006040.20	Ремень привода распределительного вала - с/у (на автомобиле)	0,93	0,93	0,93
			1,07	1,07	1,07
			1,07	1,07	1,07
	Вывернуть свечи зажигания, снять брызговик двигателя, снять защитную крышку привода ГРМ, демпфер и ремень привода генератора, снять зубчатый ремень, установить, отрегулировать натяжение ремней привода ГРМ и генератора				
10068	1006040.21	Ремень привода распределительного вала - с/у (при снятых: передней защитной крышке привода, демпфере и ремне привода генератора)	0,23	0,23	0,23
			0,25	0,25	0,25
			0,25	0,25	0,25
	Ослабить крепление натяжителя, снять и установить по меткам ремень, отрегулировать натяжение ремня				

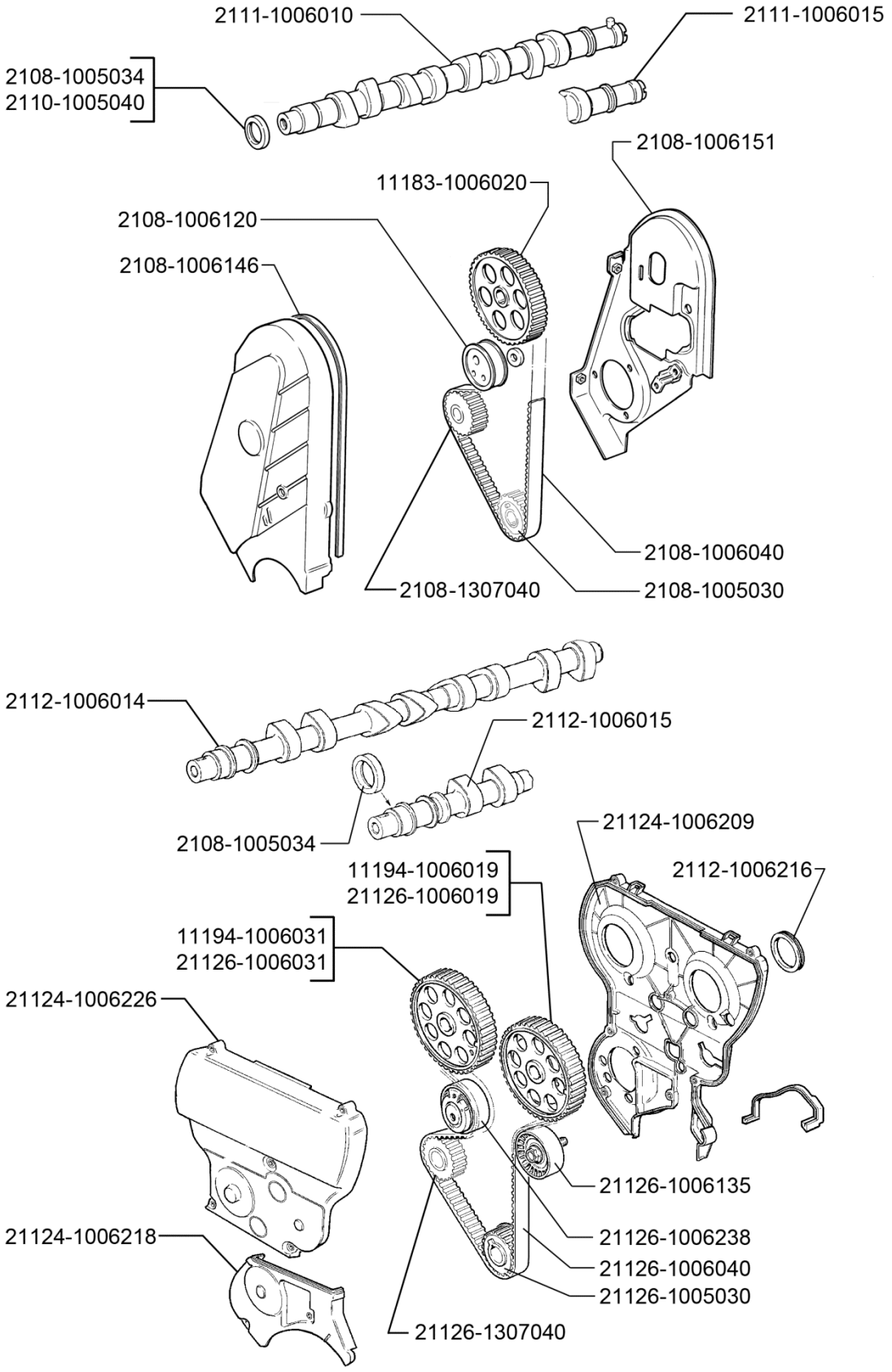

10 06. Вал распределительный и привод

№ поз.	Код детали, код работы	Наименование детали и характеристика работы	Трудоемкость * max количество		
			11173	11183	11193
			11174	11184	11194
			11176	11186	11196
10069	1006120.21	Ролик натяжной - с/у (при снятой передней защитной крышке ремня привода ГРМ)	0,15 - -	0,15 - -	0,15 - -
10070	1006135.21	Ролик опорный - с/у (при снятой передней защитной крышке ремня привода ГРМ)	- 0,20 0,20	- 0,20 0,20	- 0,20 0,20
10071	1006146.20	Крышка защитная зубчатого ремня передняя - с/у	0,13 - -	0,13 - -	0,13 - -
10072	1006151.21	Крышка защитная зубчатого ремня задняя - с/у (при снятых шкиве распредвала, ремне и ролике натяжном)	0,30 - -	0,30 - -	0,30 - -
10073	1006209.21	Крышка защитная зубчатого ремня задняя - с/у (при снятых: шкивах распредвала, ремне, ролике опорном и натяжителе автоматическом)	- 0,08 0,08	- 0,08 0,08	- 0,08 0,08
10074	1006218.20	Крышка защитная зубчатого ремня передняя нижняя - с/у	- 0,06 0,06	- 0,06 0,06	- 0,06 0,06
10075	1006226.20	Крышка защитная зубчатого ремня передняя верхняя - с/у	- 0,10 0,10	- 0,10 0,10	- 0,10 0,10
10076	1006238.21	Натяжитель автоматический зубчатого ремня - с/у (при снятых передних защитных крышках ремня привода ГРМ)	- 0,15 0,15	- 0,15 0,15	- 0,15 0,15
10077	1007000.24	Детали клапанного механизма - с/у на одном клапане (на снятой головке цилиндров)	0,10*8 0,10*16 0,10*16	0,10*8 0,10*16 0,10*16	0,10*8 0,10*16 0,10*16
	Снять толкатель клапана, сухари, тарелку пружины, пружины и установить				
10078	1007010.24	Клапан впускной - с/у (за 1 шт.) на снятой головке цилиндров	0,10*4 0,10*8 0,10*8	0,10*4 0,10*8 0,10*8	0,10*4 0,10*8 0,10*8
10079	1007010.44	Клапан впускной - шлифовка (за 1 шт.)	0,05*4 0,05*8 0,05*8	0,05*4 0,05*8 0,05*8	0,05*4 0,05*8 0,05*8
	Прошлифовать и промыть клапан				
10080	1007010.44	Клапан впускной - шлифовка (за комплект впускных клапанов)	0,20 0,40 0,40	0,20 0,40 0,40	0,20 0,40 0,40
	Прошлифовать и промыть комплект клапанов				
10081	1007012.24	Клапан выпускной - с/у (за 1 шт.) на снятой головке цилиндров	0,10*4 0,10*8 0,10*8	0,10*4 0,10*8 0,10*8	0,10*4 0,10*8 0,10*8
10082	1007012.44	Клапан выпускной - шлифовка (за 1шт.)	0,05*4 0,05*8 0,05*8	0,05*4 0,05*8 0,05*8	0,05*4 0,05*8 0,05*8
	Прошлифовать и промыть клапан				
10083	1007012.44	Клапан выпускной - шлифовка (за комплект выпускных клапанов)	0,20 0,40 0,40	0,20 0,40 0,40	0,20 0,40 0,40
	Прошлифовать и промыть комплект клапанов				

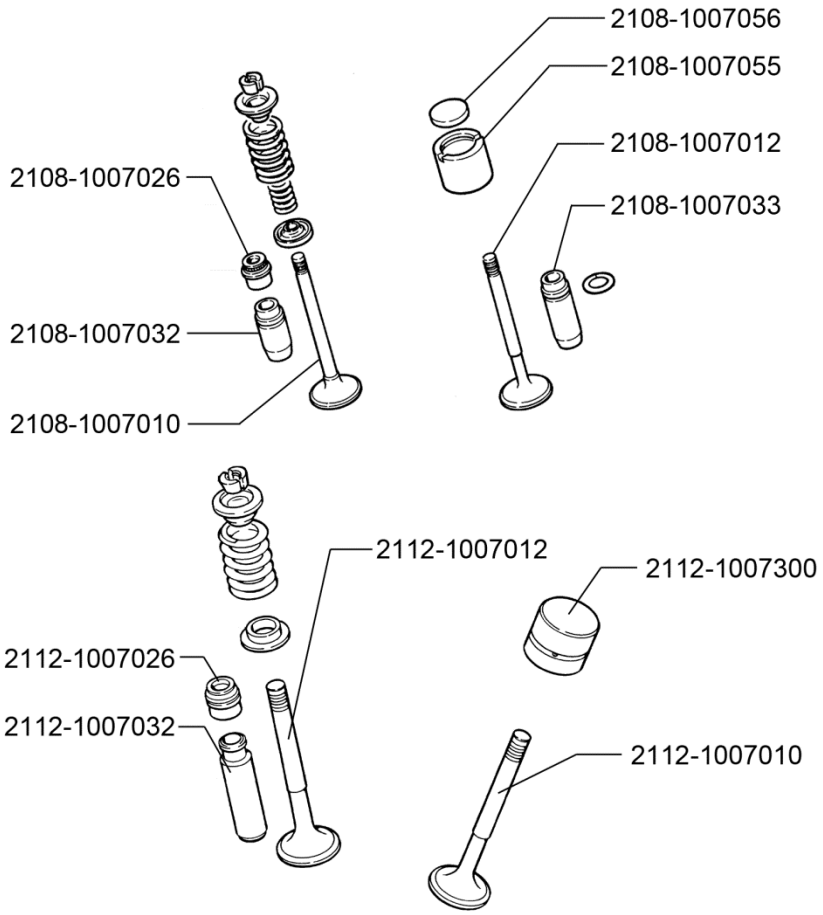

10 07. Клапанный механизм

№ поз.	Код детали, код работы	Наименование детали и характеристика работы	Трудоемкость * max количество		
			11173	11183	11193
			11174	11184	11194
			11176	11186	11196
10084	1007026.21	Колпачок маслоотражательный клапана - с/у за 1 шт. (при снятых деталях клапанного механизма)	0,10*8 0,10*16 0,10*16	0,10*8 0,10*16 0,10*16	0,10*8 0,10*16 0,10*16
10085	1007032.21	Втулка направляющая впускного клапана - с/у втулки впускного клапана (за 1 шт.) при снятом клапане (на снятой головке цилиндров)	0,12*4 0,12*16 0,12*16	0,12*4 0,12*16 0,12*16	0,12*4 0,12*16 0,12*16
10086	1007033.21	Втулка направляющая выпускного клапана - с/у (за 1 шт.) при снятом клапане (на снятой головке цилиндров)	0,12*4 - -	0,12*4 - -	0,12*4 - -
10087	1007055.21	Толкатель клапана - с/у (за 1 шт.) при снятом распределительном вале	0,03*8 - -	0,03*8 - -	0,03*8 - -
10088	1007080.44	Седло вставное выпускного клапана - ремонт седла впускного или выпускного клапана (за 1 шт.) при снятых клапанах	0,30*8 0,30*16 0,30*16	0,30*8 0,30*16 0,30*16	0,30*8 0,30*16 0,30*16
	Профрезеровать, прошлифовать, промыть седло клапана				
10089	1007300.21	Толкатель гидравлический - с/у (за 1 шт.) при снятом распределительном вале для авт. с 16кл. двигателем	- 0,03*16 0,03*16	- 0,03*16 0,03*16	- 0,03*16 0,03*16
10090	1008014.20	Труба впускная - с/у	1,80 - -	1,80 - -	1,80 - -
	Слить охлаждающую жидкость, снять модуль впуска в сборе с дроссельным патрубком и крышкой воздушного фильтра, рампу форсунок, отсоединить от катколлектора глушитель дополнительный, снять впускную трубу, катколлектор и прокладку, проверить, очистить, установить, присоединить, залить охлаждающую жидкость				
10091	1008080.20	Прокладка газопровода в сборе - с/у	2,00 - -	2,00 - -	2,00 - -
	Слить охлаждающую жидкость. Снять воздушный фильтр, шланги подогрева смеси, отсоединить кронштейн трубы водяного насоса, глушитель дополнительный от катколлектора, снять впускную трубу, катколлектор и прокладку, проверить, очистить, заменить прокладку, установить, присоединить, залить охлаждающую жидкость				
10092	1008600.20	Модуль впуска в сборе - с/у	0,80 - -	0,80 - -	0,80 - -
	Снять экран модуля впуска, отсоединить трос привода акселератора, дроссельный патрубок, шланг вакуумного усилителя тормозов, трубку направляющую указателя уровня масла, снять модуль впуска, очистить, проверить, заменить прокладки, установить				
10093	1008600.21	Модуль впуска в сборе - с/у (при снятом брызговике двигателя) для авт. с 16 кл. двигателем	- 1,60 1,60	- 1,60 1,60	- 1,60 1,60
	Снять экран модуля впуска, отсоединить трос привода акселератора, дроссельный патрубок, шланг вакуумного усилителя тормозов, жгут проводов от катушек зажигания, трубку направляющую указателя уровня масла, снять генератор. Отсоединить глушитель дополнительный от катколлектора, тягу привода КП и реактивную тягу от КП, опору заднюю силового агрегата от кузова. Наклонить силовой агрегат назад, снять модуль впуска, очистить, проверить, заменить прокладки, установить				
10094	1008650.20	Экран модуля впуска - с/у	- 0,01 0,01	- 0,01 0,01	- 0,01 0,01
10095	1009010.21	Картер масляный - с/у (на автомобиле, при слитом масле)	1,00 1,00 1,00	1,00 1,00 1,00	1,00 1,00 1,00
	Снять брызговик, картер и прокладку, очистить, заменить прокладку, установить картер				

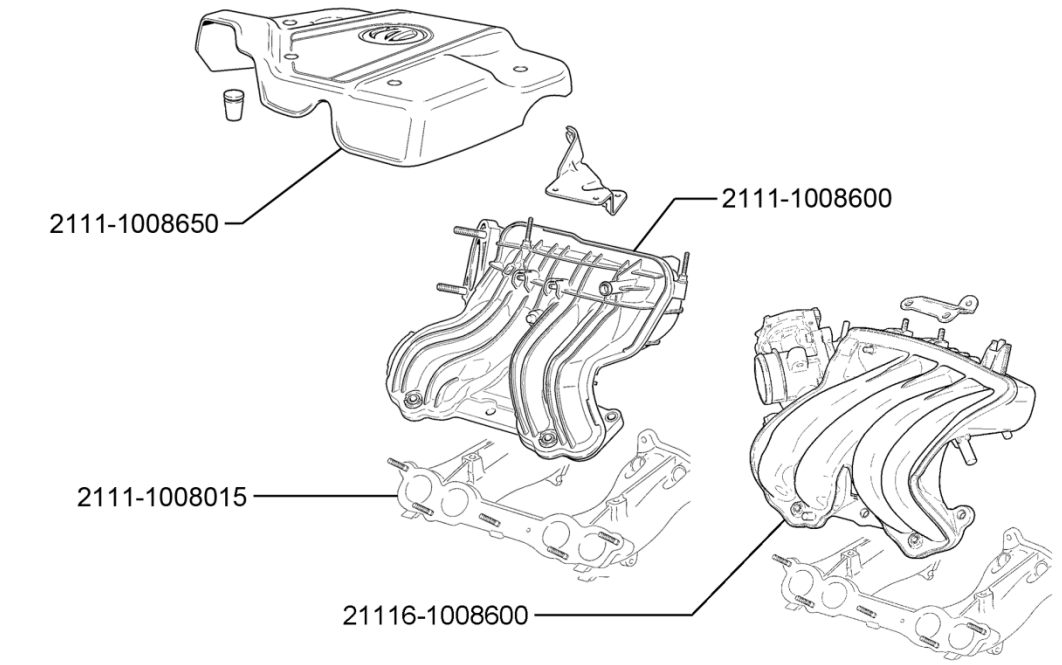

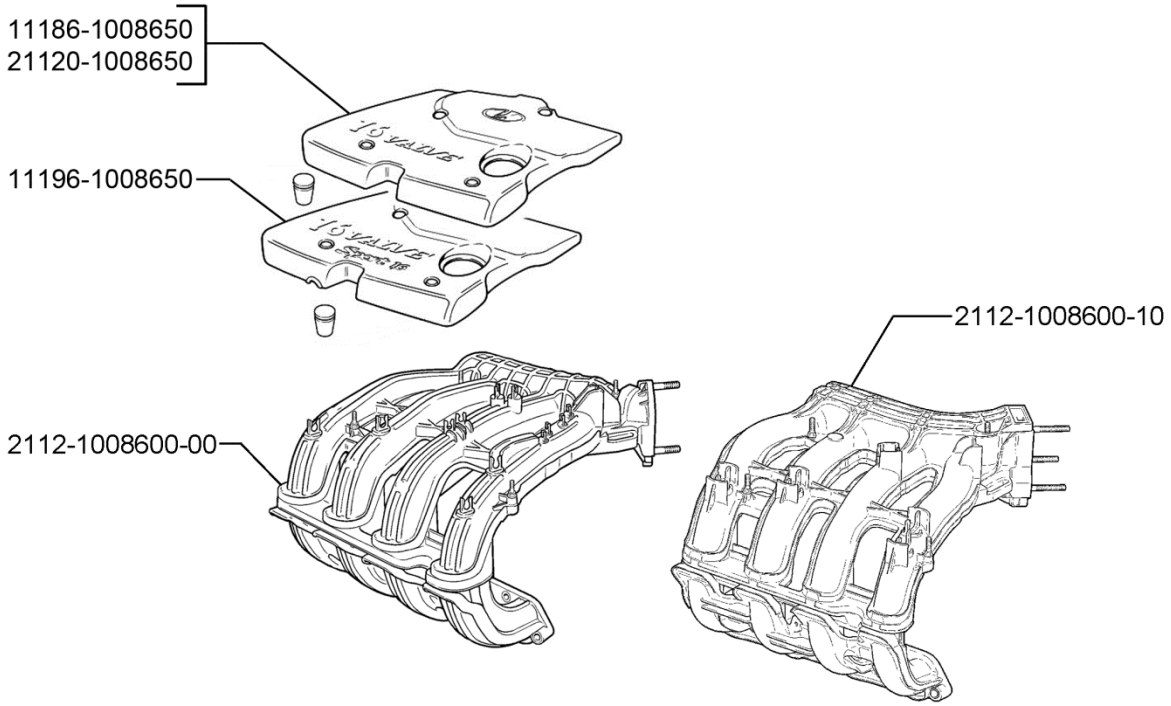

10 08. Газопровод

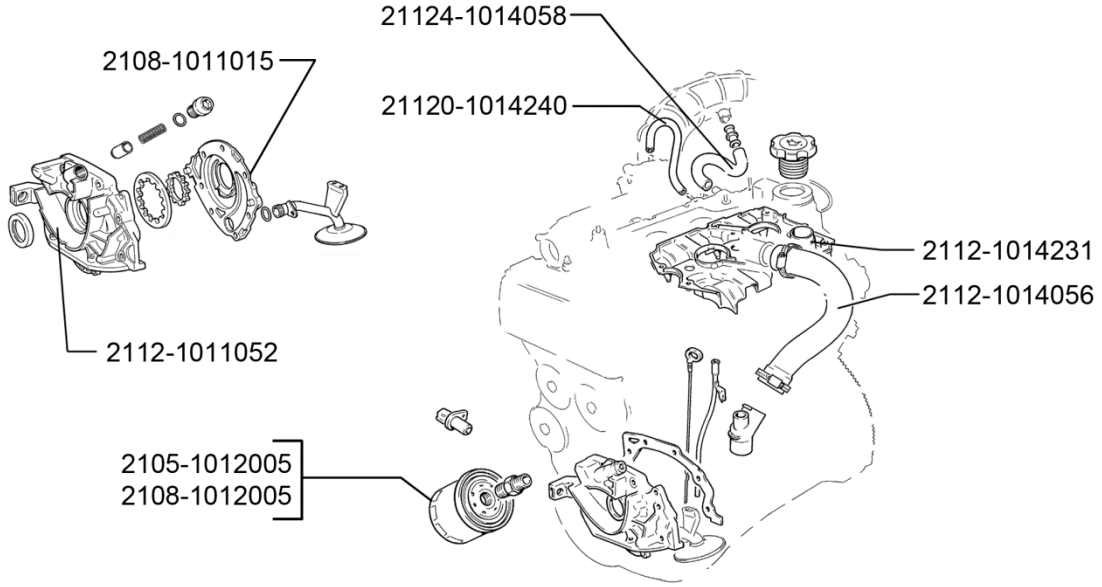

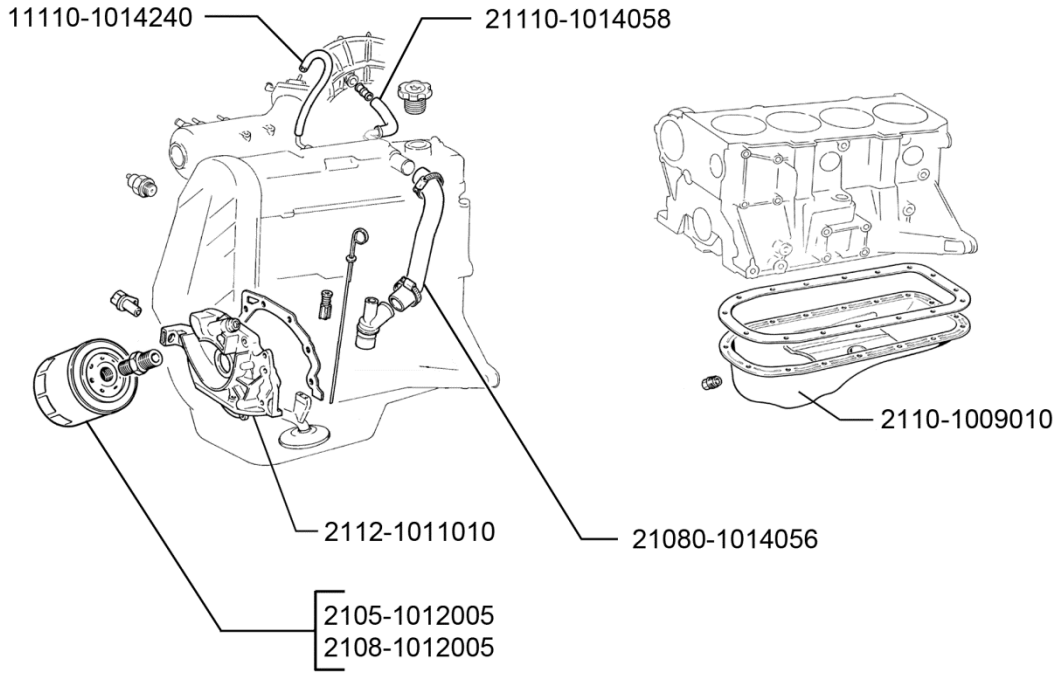

10 09. Картер масляный

№ поз.	Код детали, код работы	Наименование детали и характеристика работы	Трудоемкость * max количество		
			11173	11183	11193
			11174	11184	11194
			11176	11186	11196
10096	1009010.24	Картер масляный - с/у (на снятом двигателе, при слитом масле)	0,30	0,30	0,30
			0,30	0,30	0,30
			0,30	0,30	0,30
10097	1009010.41	Картер масляный - ремонт	1,00	1,00	1,00
			1,00	1,00	1,00
			1,00	1,00	1,00
	Очистить внутреннюю и наружную поверхности картера, выправить вмятины, заварить трещины				
10098	1010010.21	Приемник масляного насоса - с/у (при снятом картере)	0,15	0,15	0,15
			0,15	0,15	0,15
			0,15	0,15	0,15
	Отсоединить приемник от коренной крышки коленчатого вала и корпуса масляного насоса, снять, установить				
10099	1011010.20	Насос масляный в сборе - с/у	2,20	2,20	2,20
			2,40	2,40	2,40
			2,40	2,40	2,40
	Снять ремень привода ГРМ, шкив зубчатый коленвала, слить масло из двигателя, снять брызговик двигателя, масляный картер и крышку картера сцепления, снять масляный насос в сборе с маслоприемником, установить, отрегулировать натяжение ремня привода ГРМ и генератора, залить масло				
10100	1011010.21	Насос масляный в сборе - с/у (при снятом картере и ремне привода распредвала)	0,15	0,15	0,15
			0,15	0,15	0,15
			0,15	0,15	0,15
10101	1011010.40	Насос масляный в сборе - ремонт	1,15	1,15	1,15
			1,15	1,15	1,15
			1,15	1,15	1,15
	Разобрать, промыть, продефектовать, заменить детали, собрать, проверить				
10102	1012005.20	Фильтр очистки масла - с/у	0,20	0,20	0,20
			0,20	0,20	0,20
			0,20	0,20	0,20
10103	1014056.20	Шланг вытяжной вентиляции картера нижний - с/у	0,05	0,05	0,05
			0,25	0,25	0,25
			0,25	0,25	0,25
10104	1014058.20	Шланг вытяжной вентиляции картера - с/у	0,05	0,05	0,05
			0,05	0,05	0,05
			0,05	0,05	0,05
10105	1014202.24	Корпус маслоотделителя вентиляции картера - с/у (на снятой крышке головки цилиндров)	0,12	0,12	0,12
			-	-	-
			-	-	-
10106	1014213.21	Патрубок крышки сапуна вентиляции картера - с/у (при снятом картере масляном)	0,20	0,20	0,20
			0,20	0,20	0,20
			0,20	0,20	0,20
10107	1014240.20	Шланг вентиляции картера - с/у	0,05	0,05	0,05
			0,05	0,05	0,05
			0,05	0,05	0,05
10108	1014250.24	Сетка маслоотделителя в сборе - с/у (на снятой крышке головки цилиндров)	0,12	0,12	0,12
			-	-	-
			-	-	-
10109	1041020.20	Ремень привода вспомогательных агрегатов - с/у	0,20	0,20	0,20
			0,20	0,20	0,20
			0,20	0,20	0,20

№ поз.	Код детали, код работы	Наименование детали и характеристика работы	Трудоемкость * max количество		
			11173	11183	11193
			11174	11184	11194
			11176	11186	11196
10110	1041020.21	Ремень привода вспомогательных агрегатов - с/у для авт. с климатической установкой (при снятом брызговике двигателя правом)	0,40 0,40 0,40	0,40 0,40 0,40	0,40 0,40 0,40
	Отсоединить правую опору от лонжерона кузова, вывесить силовой агрегат, снять ремень, установить, отрегулировать натяжение				
10111	1041020.21	Ремень привода вспомогательных агрегатов - с/у эластичного ремня (при снятом правом брызговике двигателя)	0,20 0,20 0,20	0,20 0,20 0,20	0,20 0,20 0,20
10112	1041034.21	Кронштейн генератора- с/у (при снятом генераторе)	0,10 0,10 0,10	0,10 0,10 0,10	0,10 0,10 0,10
10113	1041056.21	Ролик натяжной - с/у (при снятом ремне привода вспомогательных агрегатов или ремне генератора)	0,05 0,05 0,05	0,05 0,05 0,05	0,05 0,05 0,05
10114	1041084.21	Кронштейн ролика натяжителя - с/у (при снятом ремне привода вспомогательных агрегатов или ремне генератора)	0,10 0,10 0,10	0,10 0,10 0,10	0,10 0,10 0,10
10115	1041270.20	Гидронатяжитель поликлинового ремня - с/у	- 0,40 0,40	- 0,40 0,40	- 0,40 0,40
	Отвернуть верхний болт крепления генератора, опустить генератор, снять гидронатяжитель, установить				
	11. Система питания				
11001	1101010.20	Бак топливный с адсорбером, топливным фильтром и трубопроводами в сборе - с/у	0,77 0,77 0,77	0,77 0,77 0,77	0,77 0,77 0,77
	Снять подушку заднего сиденья и крышку люка, экран топливного бака, отсоединить провода от ЭБН, топливные трубки от топливопроводов, соединительный и воздушный шланги наливной трубы, слить топливо, снять бак, окончательно слить топливо, установить, залить в бак слитое топливо				
11002	1101010.41	Бак топливный с адсорбером, топливным фильтром и трубопроводами в сборе - ремонт	1,30 1,30 1,30	1,30 1,30 1,30	1,30 1,30 1,30
	Снять, электробензонасос промыть, выпарить, устранить течь, проверить				
11003	1101060.20	Труба наливная топливного бака - с/у	0,55 0,55 0,55	0,55 0,55 0,55	0,55 0,55 0,55
	Отсоединить шланги, снять трубу и уплотнитель, проверить, установить, присоединить шланги				
11004	1101070.20	Шланг соединительный воздушных патрубков топливного бака и наливной трубы - с/у	0,13 0,13 0,13	0,13 0,13 0,13	0,13 0,13 0,13
11005	1101080.20	Шланг соединительный наливной трубы и наливной горловины - с/у	0,05 0,05 0,05	0,05 0,05 0,05	0,05 0,05 0,05
11006	1101085.20	Уплотнитель наливной горловины и воздушной трубки топливного бака - с/у	0,05 0,05 0,05	0,05 0,05 0,05	0,05 0,05 0,05
11007	1101092.20	Экран топливного бака в сборе - с/у	0,16 0,16 0,16	0,16 0,16 0,16	0,16 0,16 0,16

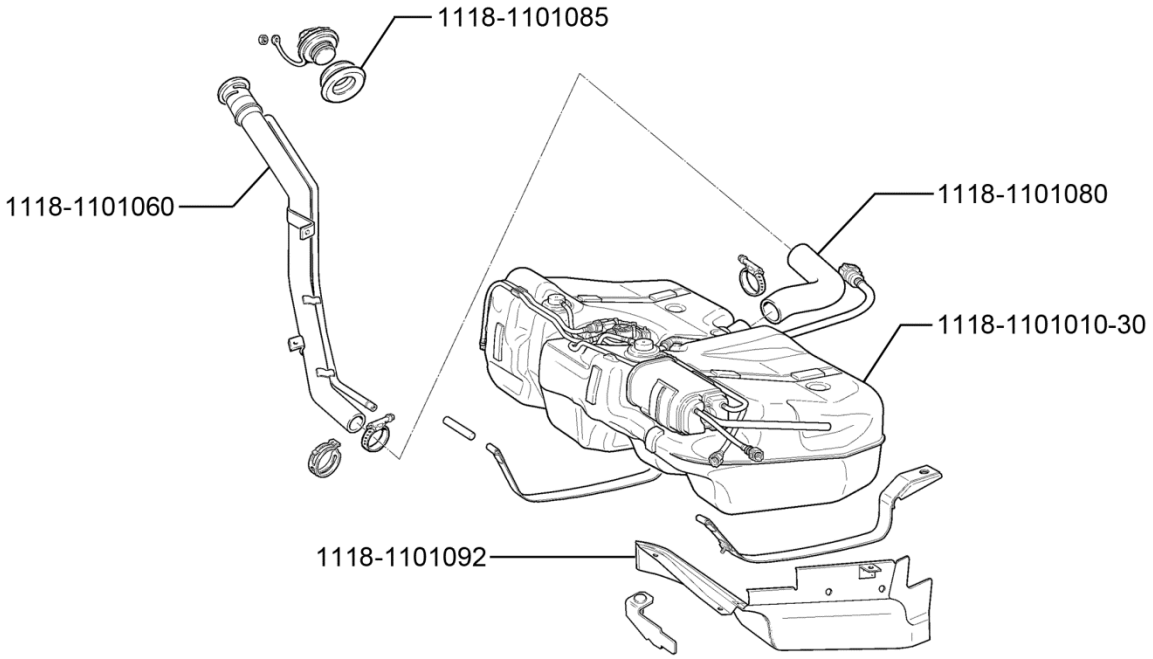

11 01. Бак топливный

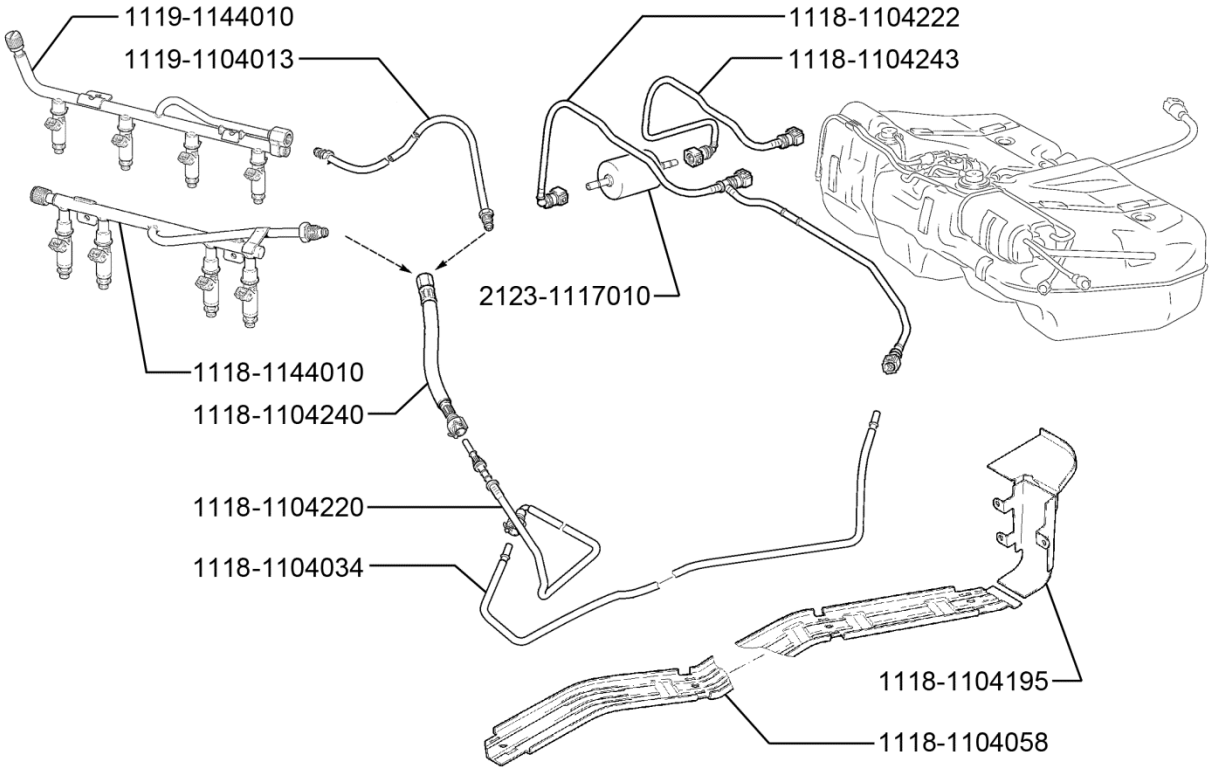

11 04. Топливопроводы

№ поз.	Код детали, код работы	Наименование детали и характеристика работы	Трудоемкость * max количество		
			11173	11183	11193
			11174	11184	11194
			11176	11186	11196
11008	1101150.20	Облицовка горловины наливной трубы - с/у	0,08	0,08	0,08
			0,08	0,08	0,08
			0,08	0,08	0,08
11009	1104034.21	Трубка топливного трубопровода - с/у (при снятом экране)	0,08	0,08	0,08
			0,08	0,08	0,08
			0,08	0,08	0,08
11010	1104058.20	Экран трубопроводов в сборе - с/у	0,08	0,08	0,08
			0,08	0,08	0,08
			0,08	0,08	0,08
11011	1104195.20	Экран в сборе - с/у	0,08	0,08	0,08
			0,08	0,08	0,08
			0,08	0,08	0,08
11012	1104220.20	Шланг топливной системы - с/у	0,08	0,08	0,08
			0,08	0,08	0,08
			0,08	0,08	0,08
11013	1104222.24	Шланг топливной системы - с/у (на снятом бензобаке)	0,30	0,30	0,30
			0,30	0,30	0,30
			0,30	0,30	0,30
11014	1104240.20	Шланг топливный в сборе - с/у	0,30	0,30	0,30
			0,30	0,30	0,30
			0,30	0,30	0,30
11015	1104243.24	Трубка электробензонасоса и топливного фильтра - с/у (на снятом бензобаке)	0,30	0,30	0,30
			0,30	0,30	0,30
			0,30	0,30	0,30
11016	1108013.20	Рычаг привода акселератора в сборе - с/у	0,30	0,30	0,30
			0,30	0,30	0,30
			0,30	0,30	0,30
	Отсоединить трос привода акселератора от рычага, рычаг от кронштейна, снять и установить рычаг, подсоединить трос				
11017	1108019.20	Накладка педали акселератора - с/у	0,05	0,05	0,05
			0,05	0,05	0,05
			0,05	0,05	0,05
11018	1108022.21	Кронштейн рычагов акселератора - с/у (при снятом рычаге привода акселератора)	0,10	0,10	0,10
			0,10	0,10	0,10
			0,10	0,10	0,10
11019	1108036.20	Пружина возвратного рычага акселератора - с/у	0,08	0,08	0,08
			0,08	0,08	0,08
			0,08	0,08	0,08
11020	1108054.20	Трос привода акселератора - с/у	0,35	0,35	0,35
			0,35	0,35	0,35
			0,35	0,35	0,35
	Отсоединить трос от рычага, вывести наконечник троса из зацепления с сектором управления дроссельными заслонками, снять, проверить, установить				
11021	1108139.20	Упор педали привода акселератора - с/у	0,08	0,08	0,08
			0,08	0,08	0,08
			0,08	0,08	0,08
11022	1108500.20	Педаль акселератора электронная - с/у	0,10	0,10	0,10
			0,10	0,10	0,10
			0,10	0,10	0,10
11023	1109010.20	Фильтр воздушный в сборе - с/у	0,25	0,25	0,25
			0,25	0,25	0,25
			0,25	0,25	0,25
	Отсоединить шланг впускной трубы от дроссельного патрубка, снять воздушный фильтр в сборе с датчиком массового расхода воздуха и шлангом впускной трубы, промыть, проверить, установить				

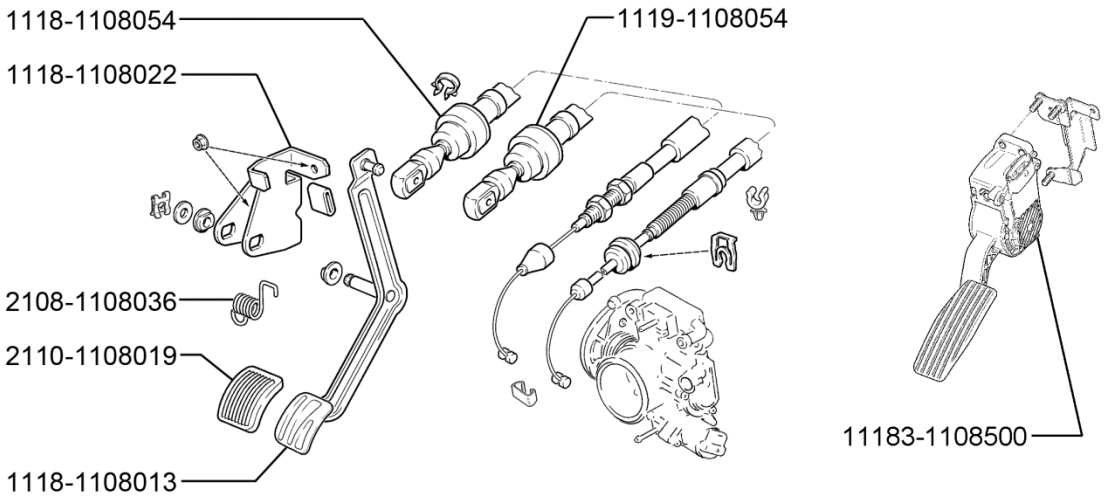

11 08. Привод акселератора

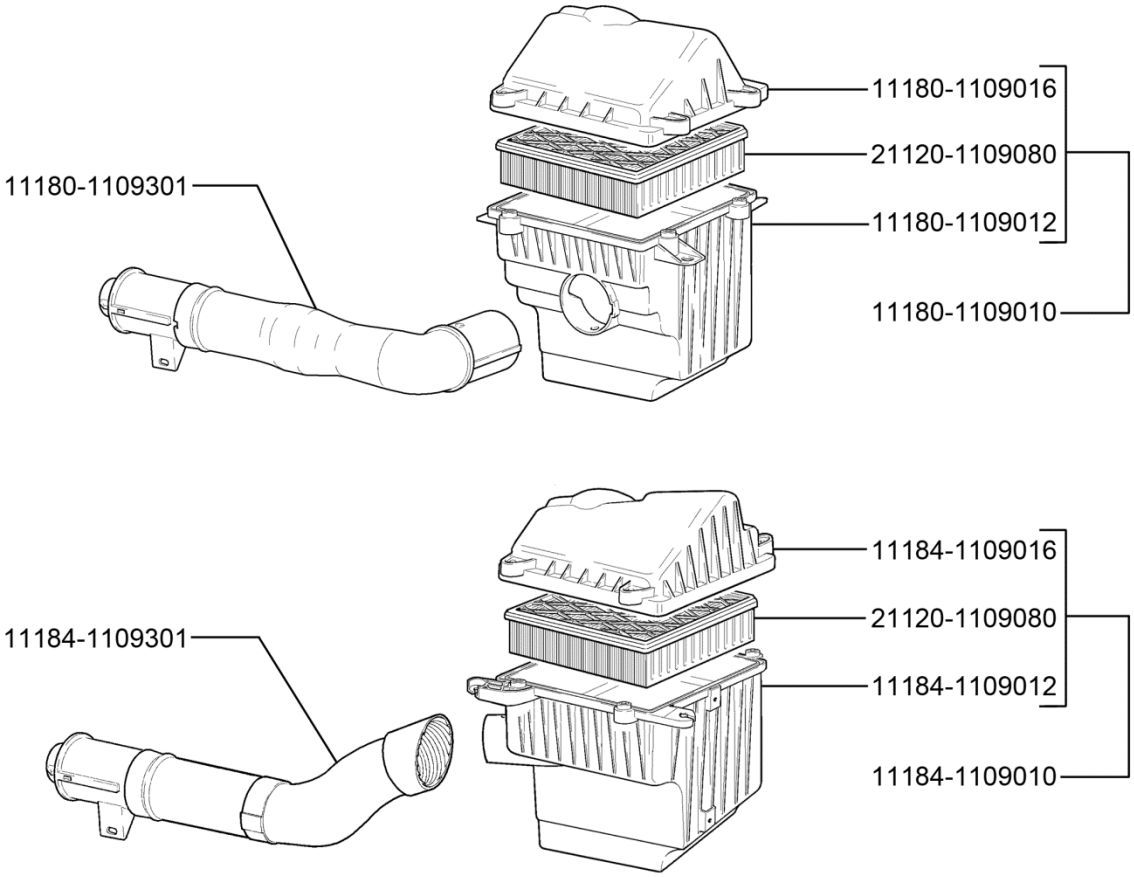

11 09. Фильтр воздушный и воздуховоды

№ поз.	Код детали, код работы	Наименование детали и характеристика работы	Трудоемкость * max количество		
			11173	11183	11193
			11174	11184	11194
			11176	11186	11196
11024	1109080.20	Элемент фильтрующий - с/у фильтрующего элемента воздушного фильтра	0,16 0,16 0,16	0,16 0,16 0,16	0,16 0,16 0,16
	Снять и установить элемент с очисткой внутренней полости корпуса воздушного фильтра				
11025	1109302.20	Заборник холодного воздуха - с/у	0,15 0,15 0,15	0,15 0,15 0,15	0,15 0,15 0,15
11026	1117010.20	Фильтр тонкой очистки топлива - с/у	0,30 0,30 0,30	0,30 0,30 0,30	0,30 0,30 0,30
11027	1130010.20	Датчик расхода воздуха - с/у	0,20 0,20 0,20	0,20 0,20 0,20	0,20 0,20 0,20
11028	1132010.24	Форсунка - с/у (на снятой топливной рампе, за 1 шт.)	0,05*4 0,05*4 0,05*4	0,05*4 0,05*4 0,05*4	0,05*4 0,05*4 0,05*4
11029	1139009.20	Электробензонасос - с/у (на автомобиле)	0,40 0,40 0,40	0,40 0,40 0,40	0,40 0,40 0,40
11030	1139009.24	Электробензонасос - с/у (на снятом бензобаке)	0,30 0,30 0,30	0,30 0,30 0,30	0,30 0,30 0,30
11031	1144010.21	Рампа форсунок в сборе - с/у (при снятом модуле впуска)	0,30 0,30 0,30	0,30 0,30 0,30	0,30 0,30 0,30
11032	1148010.20	Патрубок дроссельный - с/у	0,40 0,40 0,40	0,40 0,40 0,40	0,40 0,40 0,40
11033	1148035.20	Шланг впускной трубы - с/у	0,10 0,10 0,10	0,10 0,10 0,10	0,10 0,10 0,10
11034	1148038.20	Шланг - с/у	0,10 0,10 0,10	0,10 0,10 0,10	0,10 0,10 0,10
11035	1148039.20	Шланг - с/у	0,10 0,10 0,10	0,10 0,10 0,10	0,10 0,10 0,10
11036	1148200.20	Датчик положения дроссельной заслонки - с/у	0,16 0,16 0,16	0,16 0,16 0,16	0,16 0,16 0,16
11037	1148300.24	Регулятор холостого хода - с/у (на снятом дроссельном патрубке для авт. с 8-кл. двигателем)	0,16 0,16 0,16	0,16 0,16 0,16	0,16 0,16 0,16
11038	1164010.24	Адсорбер - с/у (на снятом бензобаке)	0,05 0,05 0,05	0,05 0,05 0,05	0,05 0,05 0,05
11039	1164034.24	Клапан гравитационный с кронштейном - с/у (на снятом сепараторе)	0,30 0,30 0,30	0,30 0,30 0,30	0,30 0,30 0,30

№ поз.	Код детали, код работы	Наименование детали и характеристика работы	Трудоемкость * max количество		
			11173	11183	11193
			11174	11184	11194
			11176	11186	11196
11040	1164050.20	Сепаратор паров бензина - с/у	0,32	0,32	0,32
			0,32	0,32	0,32
			0,32	0,32	0,32
11041	1164087.20	Шланг переходника и трубки пароотводящей - с/у	0,10	0,10	0,10
			0,10	0,10	0,10
			0,10	0,10	0,10
11042	1164200.20	Клапан продувки адсорбера - с/у	0,10	0,10	0,10
			0,10	0,10	0,10
			0,10	0,10	0,10
11043	1164234.20	Шланг сепаратора и наливной трубы - с/у	0,10	0,10	0,10
			0,10	0,10	0,10
			0,10	0,10	0,10
11044	1164244.20	Трубка паропровода передняя в сборе - с/у	0,10	0,10	0,10
			0,10	0,10	0,10
			0,10	0,10	0,10
11045	1164247.20	Трубка паропровода задняя в сборе - с/у	0,10	0,10	0,10
			0,10	0,10	0,10
			0,10	0,10	0,10
11046	1164248.20	Трубка паропровода средняя в сборе - с/у	0,10	0,10	0,10
			0,10	0,10	0,10
			0,10	0,10	0,10
11047	1164274.20	Трубка адсорбера короткая в сборе - с/у	0,10	0,10	0,10
			0,10	0,10	0,10
			0,10	0,10	0,10
11048	1164278.20	Трубка адсорбера длинная в сборе - с/у	0,10	0,10	0,10
			0,10	0,10	0,10
			0,10	0,10	0,10
11049	1164284.20	Трубка клапана и патрубка в сборе - с/у	0,10	0,10	0,10
			0,10	0,10	0,10
			0,10	0,10	0,10
		12. Система выпуска отработавших газов			
12001	1200010.20	Глушитель выпуска газов основной - с/у	0,45	0,45	0,45
			0,45	0,45	0,45
			0,45	0,45	0,45
	Снять основной глушитель, очистить, проверить, установить				
12002	1200010.41	Глушитель выпуска газов основной - ремонт	0,95	0,95	0,95
			0,95	0,95	0,95
			0,95	0,95	0,95
12003	1200020.20	Глушитель дополнительный - с/у	0,45	0,45	0,45
			0,45	0,45	0,45
			0,45	0,45	0,45
	Снять дополнительный глушитель, очистить, проверить, установить				
12004	1200020.41	Глушитель дополнительный - ремонт	0,95	0,95	0,95
			0,95	0,95	0,95
			0,95	0,95	0,95
12005	1203008.20	Труба приемная глушителя с нейтрализатором в сборе - с/у	2,05	2,05	2,05
			-	-	-
			-	-	-
	Снять прижим кронштейна, модуль впуска, впускную трубу, приемную трубу, заменить прокладку, очистить, проверить, установить				

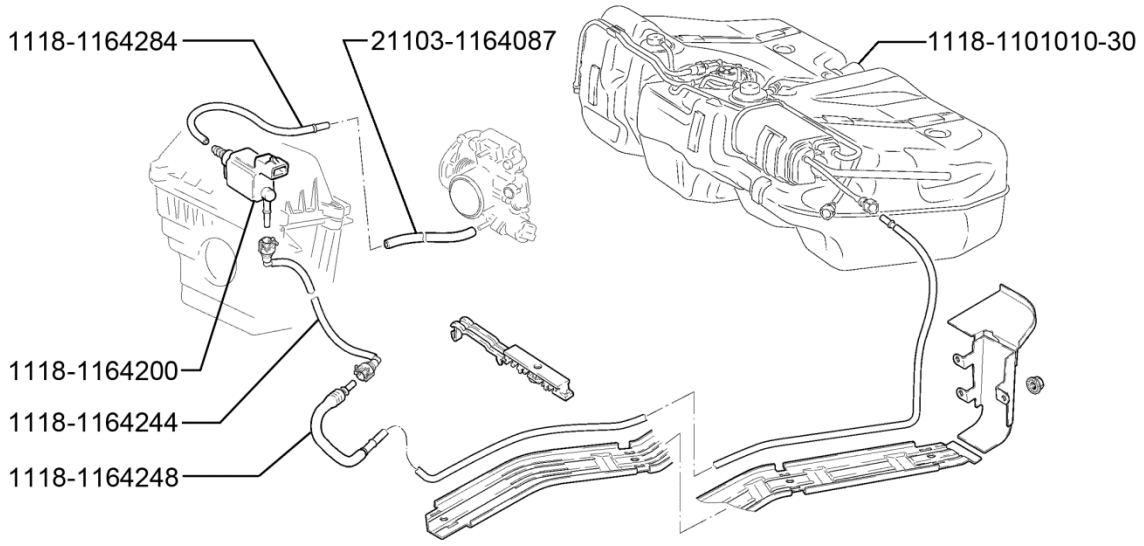

11 64. Система улавливания паров бензина

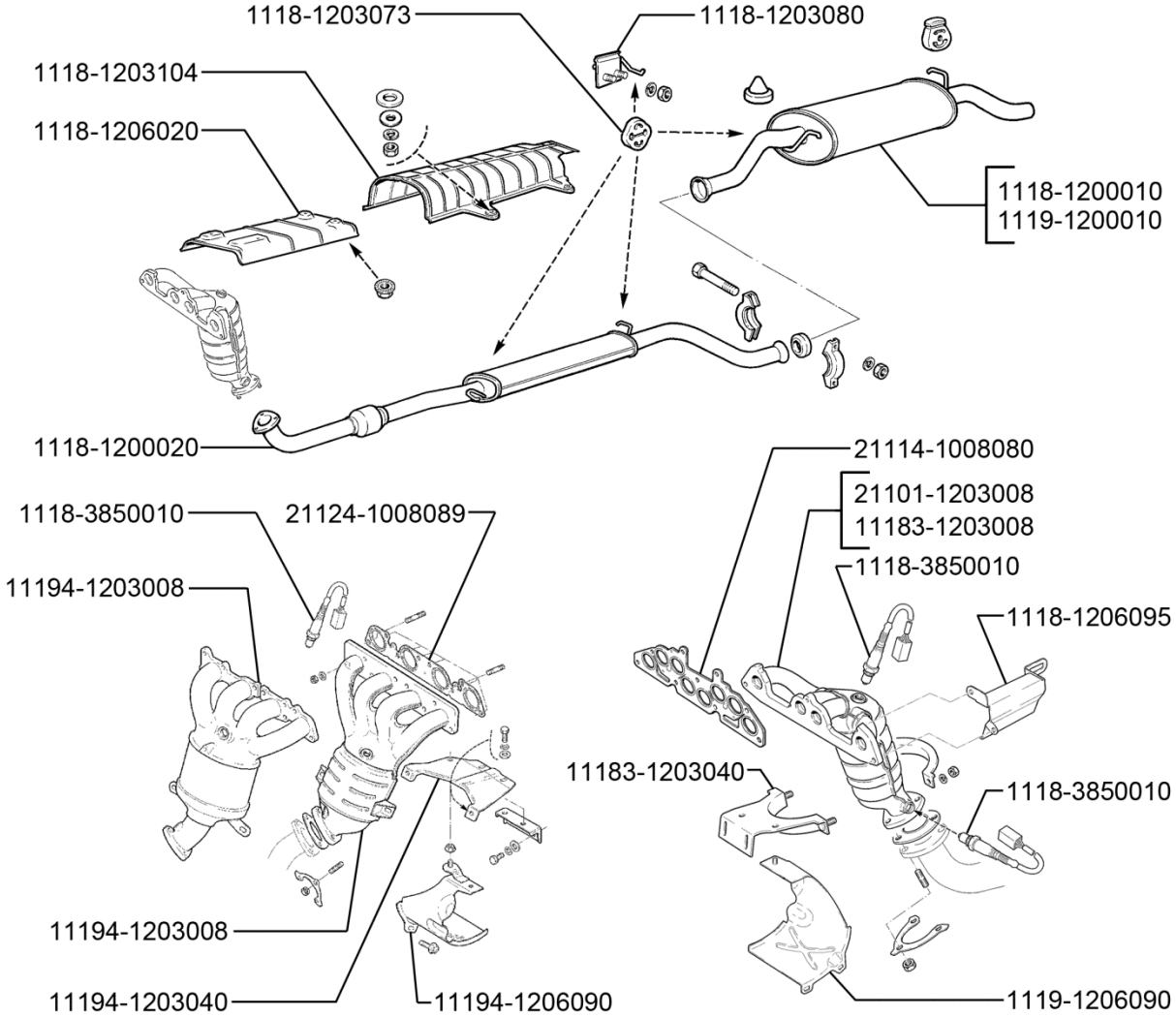

12 00. Система выпуска газов

№ поз.	Код детали, код работы	Наименование детали и характеристика работы	Трудоемкость * max количество		
			11173	11183	11193
			11174	11184	11194
			11176	11186	11196
12006	1203008.20	Труба приемная глушителя с нейтрализатором в сборе - с/у	-	-	-
			0,50	0,50	0,50
			0,50	0,50	0,50
	Отсоединить дополнительный глушитель, нижнее крепление приемной трубы с нейтрализатором в сборе, датчик кислорода, отсоединить от двигателя и снять трубу приемную глушителя с нейтрализатором в сборе, прокладки, очистить, проверить, заменить прокладки, установить в обратном порядке				
12007	1203021.20	Прокладка фланца приемной трубы глушителя - с/у	0,23	0,23	0,23
			0,23	0,23	0,23
			0,23	0,23	0,23
12008	1203064.20	Хомут - с/у	0,13	0,13	0,13
			0,13	0,13	0,13
			0,13	0,13	0,13
12009	1203073.20	Подушка подвески системы выпуска газов - с/у (за 1 шт.)	0,10*4	0,10*4	0,10*4
			0,10*4	0,10*4	0,10*4
			0,10*4	0,10*4	0,10*4
12010	1203104.20	Экран защиты пола кузова - с/у	0,10	0,10	0,10
			0,10	0,10	0,10
			0,10	0,10	0,10
12011	1203121.20	Кольцо уплотнительное - с/у	0,13	0,13	0,13
			0,13	0,13	0,13
			0,13	0,13	0,13
12012	1203194.20	Экран приемной трубы нижний задний - с/у	0,20	0,20	0,20
			0,20	0,20	0,20
			0,20	0,20	0,20
12013	1206020.20	Экран пола кузова - с/у	0,10	0,10	0,10
			0,10	0,10	0,10
			0,10	0,10	0,10
12014	1206090.21	Экран защиты шарнира равных угловых скоростей в сборе - с/у (при снятом брызговике среднем)	0,12	0,12	0,12
			0,12	0,12	0,12
			0,12	0,12	0,12
		13. Система охлаждения			
13001	1300010.20	Радиатор с термостатом, электровентилятором и шлангами в сборе - с/у	2,30	2,30	2,30
			-	-	-
			-	-	-
	Снять брызговик двигателя, слить охлаждающую жидкость, снять корпус воздушного фильтра, отсоединить шланги подвода и отвода охлаждающей жидкости и шланг расширительного бачка, отсоединить электропровода от датчика температуры и вентилятора, снять радиатор с трубопроводами и эл.вентилятором в сборе, заменить, залить охлаждающую жидкость				
13002	1300010.20	Радиатор с термостатом, электровентилятором и шлангами в сборе - с/у	-	-	-
			2,40	2,40	2,40
			2,40	2,40	2,40
	Снять брызговики двигателя, слить охлаждающую жидкость, снять корпус воздушного фильтра, отсоединить тяги коробки передач, опору заднюю силового агрегата от кузова и наклонить силовой агрегат назад, отсоединить шланги подвода и отвода охлаждающей жидкости и шланг расширительного бачка, отсоединить электропровода от датчика температуры и вентилятора, снять радиатор с трубопроводами и эл. вентилятором в сборе, заменить, залить охлаждающую жидкость				
13003	1300010.20	Радиатор с термостатом, электровентилятором и шлангами в сборе - с/у для автомобилей с КУ	-	-	-
			3,40	3,40	3,40
			3,40	3,40	3,40
	Выгрузить хладагент, снять брызговики двигателя, слить охлаждающую жидкость, снять корпус воздушного фильтра, отсоединить тяги коробки передач, опору заднюю силового агрегата от кузова и наклонить силовой агрегат назад, отсоединить блок трубопроводов от конденсатора, шланги подвода и отвода охлаждающей жидкости и шланг расширительного бачка, отсоединить электропровода от датчика температуры и вентилятора, снять радиатор с трубопроводами и эл. вентилятором в сборе, заменить, залить охлаждающую жидкость				

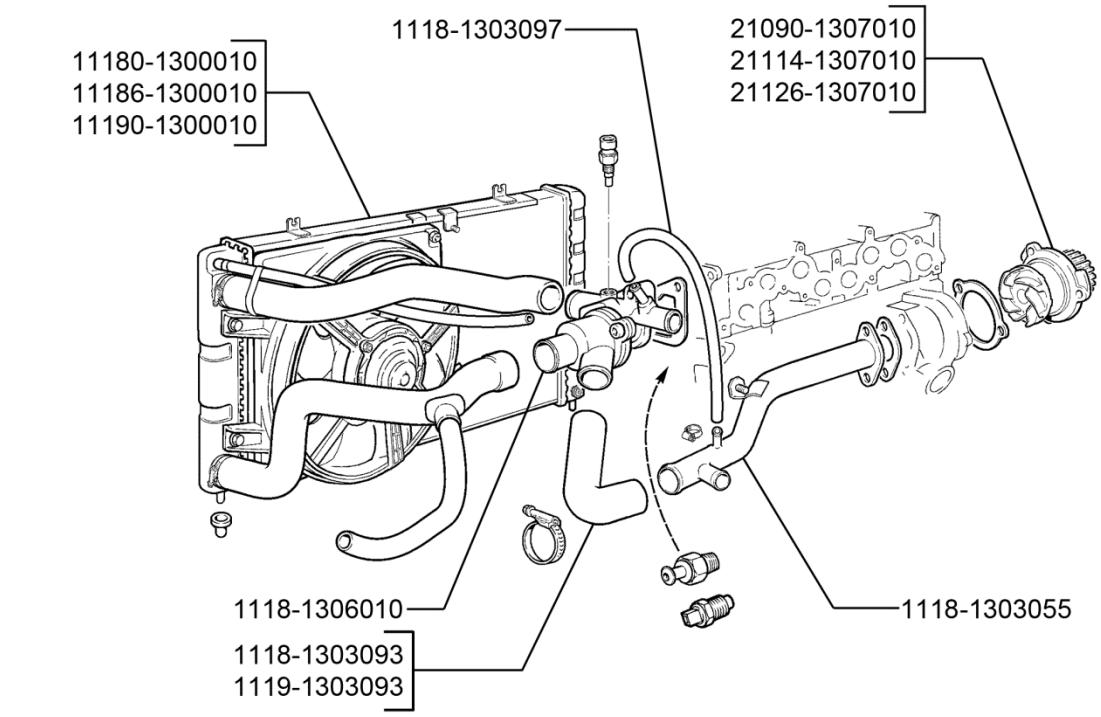

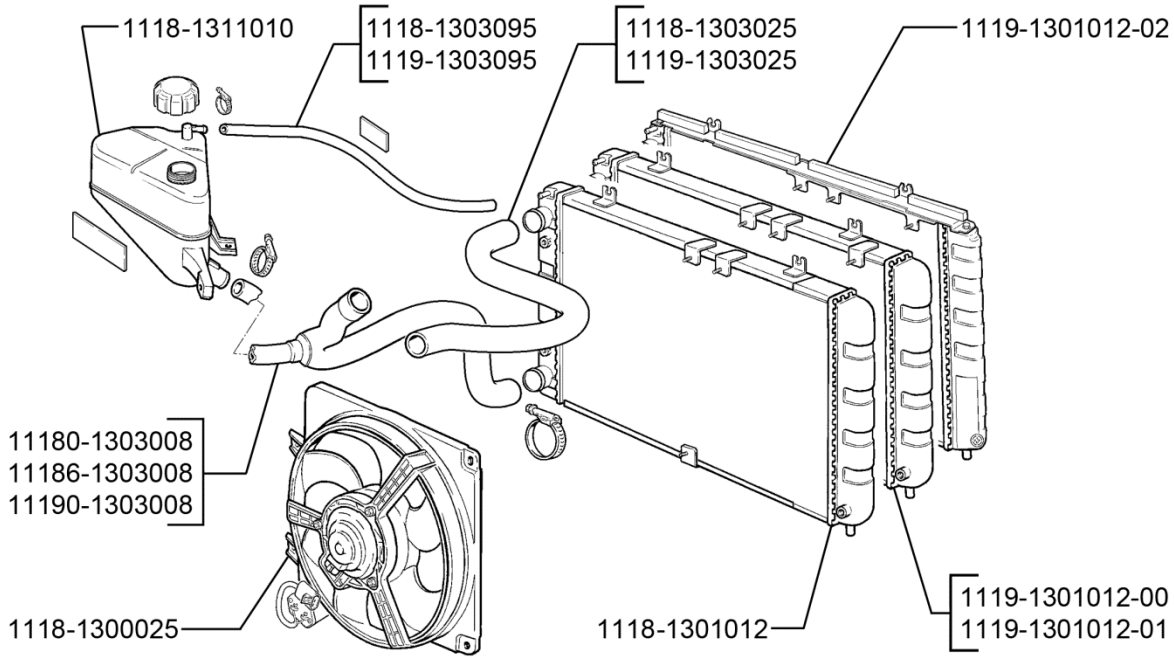

13 00. Система охлаждения

№ поз.	Код детали, код работы	Наименование детали и характеристика работы	Трудоемкость * max количество		
			11173	11183	11193
			11174	11184	11194
			11176	11186	11196
13004	1300025.20	Электровентилятор с кожухом в сборе - с/у (в сборе с кожухом)	0,55 0,55 0,55	0,55 0,55 0,55	0,55 0,55 0,55
13005	1300025.21	Электровентилятор с кожухом в сборе - с/у (при снятом брызговике двигателя среднем)	- 0,35 0,35	- 0,35 0,35	- 0,35 0,35
13006	1301012.21	Радиатор - с/у (при слитой охлаждающей жидкости и снятом корпусе воздушного фильтра)	0,45 - -	0,45 - -	0,45 - -
	Отсоединить шланги подвода и отвода охлаждающей жидкости и шланг расширительного бачка, отсоединить электропровода от датчика температуры и вентилятора, снять кожух с электровентилятором и радиатор, установить, присоединить шланги				
13007	1301012.21	Радиатор - с/у (при слитой охлаждающей жидкости и снятом корпусе воздушного фильтра)	- 0,55 0,55	- 0,55 0,55	- 0,55 0,55
	Отсоединить шланги подвода и отвода охлаждающей жидкости и шланг расширительного бачка, отсоединить электропровода от датчика температуры и вентилятора, отсоединить опору заднюю силового агрегата, тяги коробки передач, наклонить силовой агрегат назад, снять кожух с электровентилятором и радиатор, установить, присоединить				
13008	1303008.21	Шланг отводящий радиатора - с/у (при слитой охлаждающей жидкости)	0,20 0,20 0,20	0,20 0,20 0,20	0,20 0,20 0,20
13009	1303025.21	Шланг подводящий радиатора - с/у (при слитой охлаждающей жидкости)	0,20 0,20 0,20	0,20 0,20 0,20	0,20 0,20 0,20
13010	1303055.21	Труба подводящая водяного насоса - с/у (при слитой охлаждающей жидкости)	1,00 1,00 1,00	1,00 1,00 1,00	1,00 1,00 1,00
13011	1303093.21	Шланг - с/у (при слитой охлаждающей жидкости)	0,13 0,13 0,13	0,13 0,13 0,13	0,13 0,13 0,13
13012	1303095.20	Шланг - с/у	0,20 0,20 0,20	0,20 0,20 0,20	0,20 0,20 0,20
13013	1306010.20	Термостат - с/у (на автомобиле)	1,00 1,00 1,00	1,00 1,00 1,00	1,00 1,00 1,00
	Снять брызговик двигателя, слить охлаждающую жидкость, снять термостат, проверить, установить, залить охлаждающую жидкость, проверить внешним осмотром герметичность соединений, установить брызговик				
13014	1306010.21	Термостат - с/у (при слитой охлаждающей жидкости)	0,28 0,28 0,28	0,28 0,28 0,28	0,28 0,28 0,28
13015	1307010.20	Насос водяной - с/у	1,30 1,40 1,40	1,30 1,40 1,40	1,30 1,40 1,40
	Слить охлаждающую жидкость, снять демпфер коленвала, переднюю защитную крышку ремня привода ГРМ, шкивы (шкив) распределительных валов (вала) и ремень привода, натяжитель автоматический (натяжной ролик) и опорный ролик, заднюю защитную крышку, водяной насос, прокладку, промыть, проверить, установить, отрегулировать натяжение ремня привода ГРМ, залить жидкость				
13016	1307010.40	Насос водяной - ремонт	0,60 0,60 0,60	0,60 0,60 0,60	0,60 0,60 0,60
	Разобрать, промыть, продефектовать, собрать, проверить				

№ поз.	Код детали, код работы	Наименование детали и характеристика работы	Трудоемкость * max количество		
			11173	11183	11193
			11174	11184	11194
			11176	11186	11196
13017	1309016.24	Кожух вентилятора - с/у (на снятом электровентиляторе в сборе с кожухом)	0,10 0,10 0,10	0,10 0,10 0,10	0,10 0,10 0,10
13018	1311010.20	Бачок расширительный в сборе - с/у бачка с доливкой охлаждающей жидкости	0,35 0,35 0,35	0,35 0,35 0,35	0,35 0,35 0,35
		14. Электронная система управления двигателем			
14001	1411020.21	Контроллер системы управления двигателем - с/у (при снятых экранах боковых левом и правом)	0,10 0,10 0,10	0,10 0,10 0,10	0,10 0,10 0,10
14002	1413130.20	Датчик неровной дороги - с/у	0,05 0,05 0,05	0,05 0,05 0,05	0,05 0,05 0,05
14003	1414050.21	Блокировка линии выбора заднего хода в сборе - с/у (при слитом масле из КП)	0,13 0,13 0,13	0,13 0,13 0,13	0,13 0,13 0,13
14004	1414100.21	Гильза управления блокировкой линии выбора заднего хода в сборе - с/у	0,20 0,20 0,20	0,20 0,20 0,20	0,20 0,20 0,20
		16. Сцепление			
16001	1601085.21	Диск сцепления нажимной - с/у (при снятой коробке передач)	0,30 0,30 0,30	0,30 0,30 0,30	0,30 0,30 0,30
	Снять нажимной и ведомый диски, очистить, промыть, проверить, смазать шлицы, установить				
16002	1601130.21	Диск сцепления ведомый - с/у (при снятой коробке передач)	0,30 0,30 0,30	0,30 0,30 0,30	0,30 0,30 0,30
	Снять нажимной и ведомый диски, очистить, промыть, проверить, смазать шлицы, установить				
16003	1601130.40	Диск сцепления ведомый - замена фрикционных накладок	0,47 0,47 0,47	0,47 0,47 0,47	0,47 0,47 0,47
	Продефектовать, заменить фрикционные накладки, проверить диск на осевое биение				
16004	1601180.24	Муфта подшипника выключения сцепления в сборе - с/у (на снятой коробке передач)	0,12 0,12 0,12	0,12 0,12 0,12	0,12 0,12 0,12
	Снять муфту, очистить, смазать, проверить, установить				
16005	1601182.24	Подшипник выключения сцепления - с/у (на снятой муфте)	0,20 0,20 0,20	0,20 0,20 0,20	0,20 0,20 0,20
16006	1601188.24	Пружина соединительная вилки и муфты выключения сцепления - с/у (на снятой коробке передач)	0,12 0,12 0,12	0,12 0,12 0,12	0,12 0,12 0,12
	Снять пружину, очистить, смазать, проверить, установить				
16007	1601190.24	Втулка направляющая муфты подшипника выключения сцепления - с/у (на снятой КП)	0,15 0,15 0,15	0,15 0,15 0,15	0,15 0,15 0,15
16008	1601200.24	Вилка выключения сцепления - с/у (на снятой коробке передач)	0,27 0,27 0,27	0,27 0,27 0,27	0,27 0,27 0,27
	Отсоединить пружину от рычага вилки, извлечь втулку из картера сцепления, снять вилку, установить вилку и втулку				

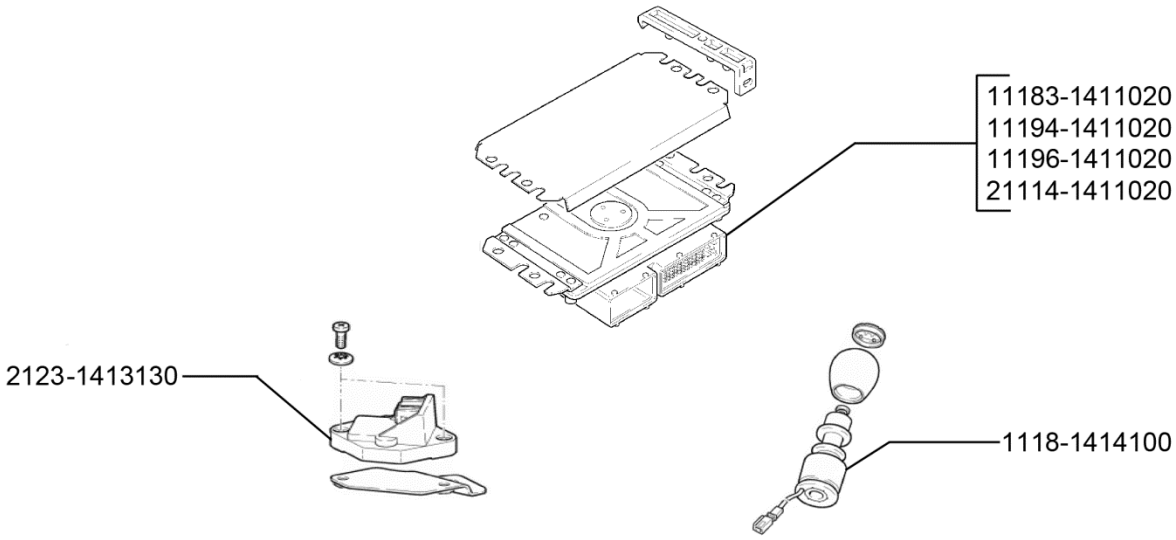

14 00. Электронная система управления двигателем

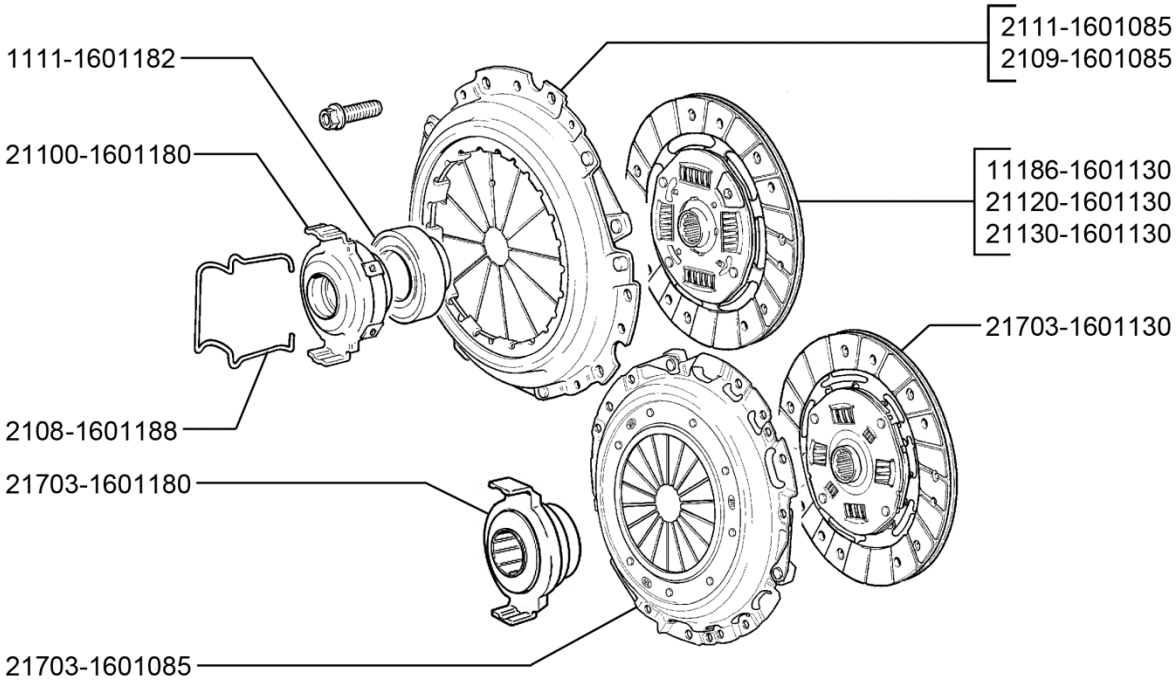

16 01. Сцепление

№ поз.	Код детали, код работы	Наименование детали и характеристика работы	Трудоемкость * max количество		
			11173	11183	11193
			11174	11184	11194
			11176	11186	11196
16009	1601211.20	Чехол вилки выключения сцепления - с/у	0,12	0,12	0,12
			0,12	0,12	0,12
			0,12	0,12	0,12
	Отсоединить трос привода сцепления от рычага вилки, снять и установить чехол, присоединить и отрегулировать трос				
16010	1602010.20	Педаль сцепления - с/у	0,40	0,40	0,40
			0,40	0,40	0,40
			0,40	0,40	0,40
	Отсоединить трос привода сцепления, снять оттяжную пружину педали, ось педали, снять педаль сцепления, промыть, проверить, смазать втулки, установить. Проверить и отрегулировать полный ход педали сцепления				
16011	1602048.20	Накладка площадок педалей сцепления и тормоза - с/у (за 1шт.)	0,05*2	0,05*2	0,05*2
			0,05*2	0,05*2	0,05*2
			0,05*2	0,05*2	0,05*2
16012	1602060.20	Усилитель с кронштейнами педалей сцепления и тормоза в сборе - с/у	1,35	1,35	1,35
			1,35	1,35	1,35
			1,35	1,35	1,35
	Снять рулевое колесо, отсоединить вакуумный усилитель, трос сцепления от педали сцепления, провода, снять кронштейн, проверить, установить				
16013	1602155.20	Пружина оттяжная вилки выключения сцепления - с/у	0,10	0,10	0,10
			0,10	0,10	0,10
			0,10	0,10	0,10
16014	1602210.20	Трос привода сцепления - с/у	0,53	0,53	0,53
			0,53	0,53	0,53
			0,53	0,53	0,53
	Снять фильтр воздушный, отсоединить и снять трос привода сцепления, очистить, проверить, установить				

17. Коробка передач

17001	1700012.21	Коробка передач - с/у (при слитом масле)	2,20	2,20	2,20
			2,20	2,20	2,20
			2,20	2,20	2,20
	Снять фильтр воздушный в сборе. Отсоединить от стартера клемму жгута проводов аккумуляторной батареи, провод от тягового реле стартера, колодки проводов от датчика скорости, от выключателя света заднего хода, от блокировки выбора заднего хода, трос привода сцепления. Снять брызговик двигателя, нижнюю крышку картера сцепления, стартер, отсоединить кронштейн реактивной тяги от коробки передач, тягу привода коробки передач от шарнира штока выбора передач, шаровые пальцы рычагов от поворотных кулаков. Снять левый рычаг с растяжкой, вывести приводы колес из шестерен дифференциала, отсоединить от кузова заднюю и левую опоры силового агрегата и вывернуть болты крепления коробки передач к блоку двигателя. Снять коробку передач. Очистить и промыть снаружи. Установить, присоединить, отрегулировать привод управления механизмом переключения передач и трос сцепления				
17002	1700012.21	Коробка передач - с/у коробки с тросовым приводом (при слитом масле)	2,60	-	2,60
			2,60	-	2,60
			2,60	-	2,60
	Снять фильтр воздушный в сборе, аккумуляторную батарею, поддон аккумуляторной батареи. Отсоединить от стартера клемму жгута проводов аккумуляторной батареи, провод от тягового реле стартера, колодки проводов от датчика скорости, от выключателя света заднего хода, от блокировки выбора заднего хода, трос привода сцепления. Снять брызговик двигателя, нижнюю крышку картера сцепления, стартер, отсоединить трос переключения передач, шаровые пальцы рычагов от поворотных кулаков. Снять левый рычаг с растяжкой, вывести приводы колес из шестерен дифференциала, отсоединить от кузова заднюю и левую опоры силового агрегата и вывернуть болты крепления коробки передач к блоку двигателя. Снять коробку передач. Очистить и промыть снаружи. Установить, присоединить, отрегулировать трос сцепления				
17003	1700012.24	Коробка передач - с/у (на снятом силовом агрегате)	0,35	0,35	0,35
			0,35	0,35	0,35
			0,35	0,35	0,35
	Снять нижнюю крышку картера сцепления, стартер, коробку передач, кронштейны, очистить и промыть снаружи, проверить, установить				

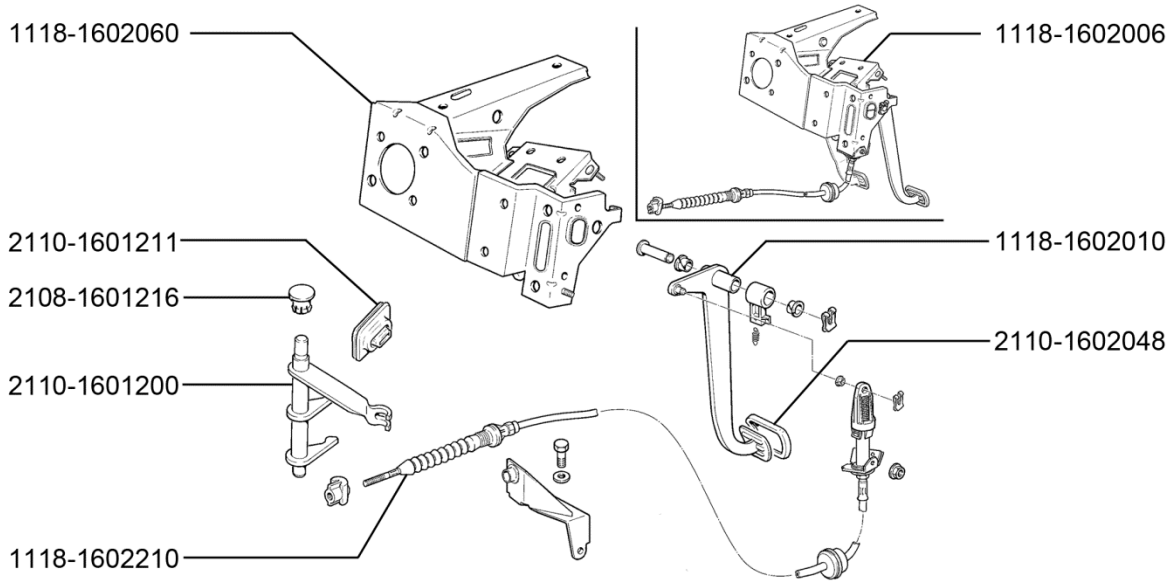

16 02. Привод сцепления

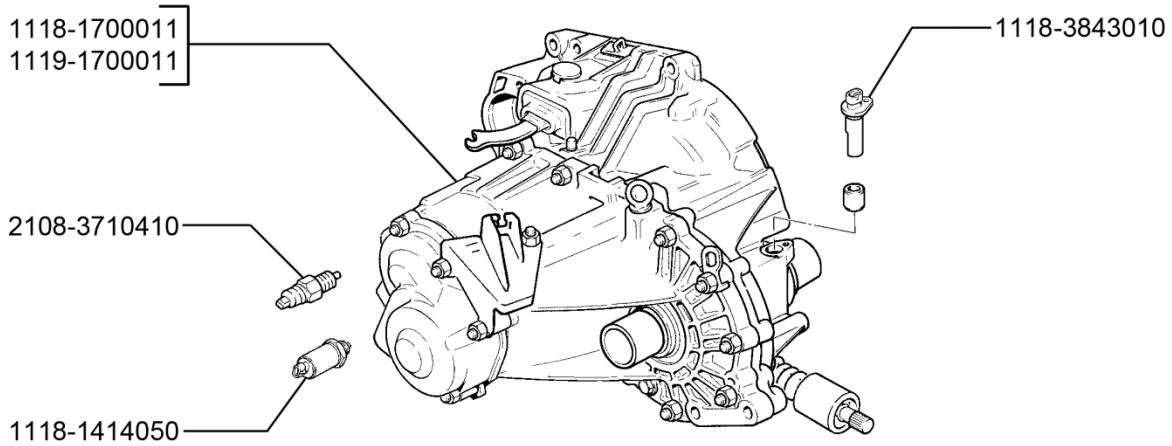

17 00. Коробка передач в сборе

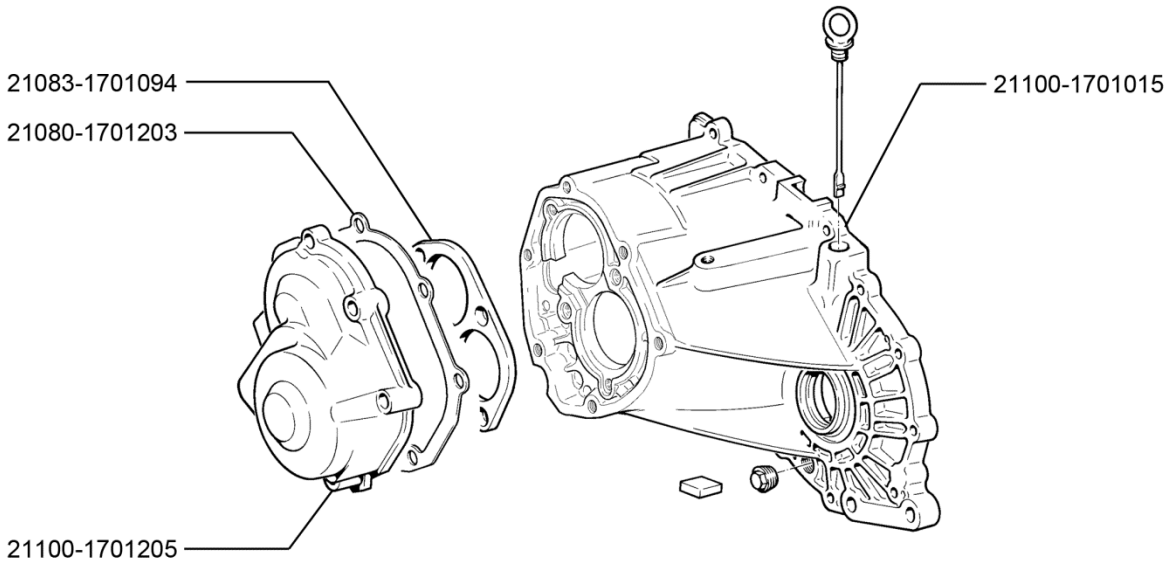

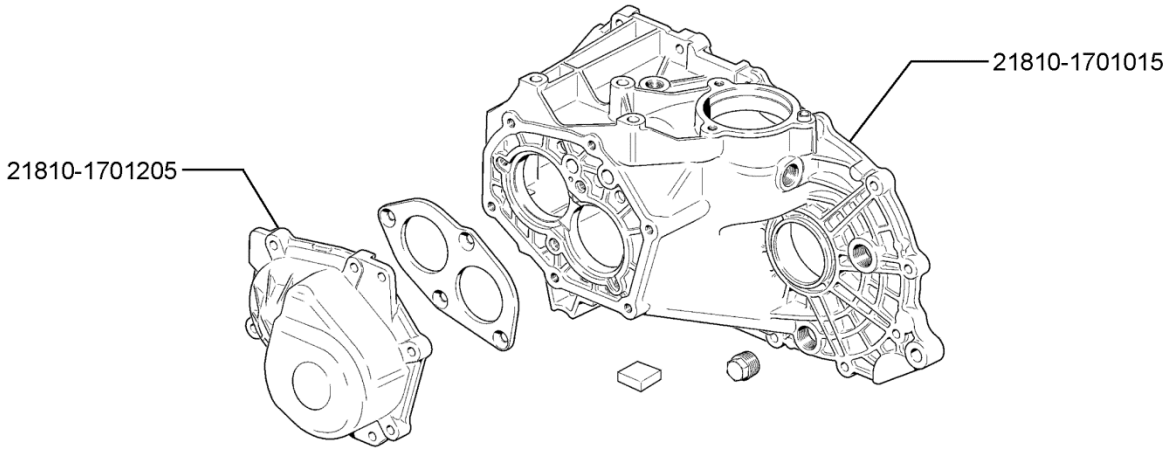

17 01. Коробка передач

№ поз.	Код детали, код работы	Наименование детали и характеристика работы	Трудоемкость * max количество		
			11173	11183	11193
			11174	11184	11194
			11176	11186	11196
17004	1700012.40	Коробка передач - ремонт	3,50	3,50	3,50
			3,50	3,50	3,50
			3,50	3,50	3,50
	Вымыть и продуть коробку передач сжатым воздухом, разобрать, прочистить, промыть, продуть детали, продефектовать, собрать (с регулировкой подшипников дифференциала)				
17005	1701015.24	Картер коробки передач - с/у (на снятой коробке передач)	1,27	1,27	1,27
			1,27	1,27	1,27
			1,27	1,27	1,27
	Снять заднюю крышку, кронштейн левой опоры двигателя, отвернуть гайки задних концов валов, снять вилку штока пятой передачи, синхронизатор, спрессовать шестерни, снять упорную пластину, установочные кольца, фиксаторы штоков. Снять картер, прочистить, промыть, продуть, проверить, отрегулировать натяг в подшипниках дифференциала, установить с нанесением жидкой прокладки				
17006	1701030.24	Вал первичный коробки передач - с/у (на снятой коробке передач при снятом картере коробки передач)	0,50	0,50	0,50
			0,50	0,50	0,50
			0,50	0,50	0,50
	Снять штоки и вилки переключения передач, шестерню заднего хода, первичный и вторичный валы, промыть, проверить, установить				
17007	1701031.24	Подшипник первичного вала передний - с/у (на снятом первичном вале)	0,21	0,21	0,21
			0,21	0,21	0,21
			0,21	0,21	0,21
	Выпрессовать наружное кольцо из картера сцепления, спрессовать внутреннее кольцо с первичного вала, собрать, установить				
17008	1701033.24	Подшипник первичного вала задний - с/у подшипника первичного или вторичного вала (на снятом вале)	0,12*2	0,12*2	0,12*2
			0,12*2	0,12*2	0,12*2
			0,12*2	0,12*2	0,12*2
17009	1701043.24	Сальник первичного вала коробки передач - с/у (на снятой коробке передач)	0,20	0,20	0,20
			0,20	0,20	0,20
			0,20	0,20	0,20
	Снять муфту сцепления, направляющую втулку и сальник, установить				
17010	1701100.24	Вал вторичный коробки передач в сборе - с/у (на снятой коробке передач при снятом картере коробки передач)	0,50	0,50	0,50
			0,50	0,50	0,50
			0,50	0,50	0,50
	Снять штоки и вилки переключения передач, шестерню заднего хода, первичный и вторичный валы, промыть, проверить, установить				
17011	1701105.22	Вал вторичный коробки передач - разборка снятого вала	1,00	1,00	1,00
			1,00	1,00	1,00
			1,00	1,00	1,00
	Разобрать, очистить, промыть и продуть детали, продефектовать, собрать				
17012	1701180.24	Подшипник вторичного вала передний - с/у (при снятом вторичном вале)	0,21	0,21	0,21
			0,21	0,21	0,21
			0,21	0,21	0,21
	Выпрессовать наружное кольцо из картера сцепления, спрессовать внутреннее кольцо с вторичного вала, промыть, проверить, установить				
17013	1701205.20	Крышка коробки передач задняя - с/у (на автомобиле)	0,70	0,70	0,70
			0,70	0,70	0,70
			0,70	0,70	0,70
	Снять брызговик двигателя, слить масло из коробки передач, отсоединить трос привода сцепления от рычага вилки, кронштейн, снять крышку, очистить, установить (с нанесением жидкой прокладки), залить масло				
17014	1701205.24	Крышка коробки передач задняя - с/у (на снятой коробке передач)	0,15	0,15	0,15
			0,15	0,15	0,15
			0,15	0,15	0,15
17015	1702012.21	Механизм переключения передач в сборе - с/у (при снятых: брызговике двигателя, аккумуляторной батарее и поддоне аккумуляторной батареи)	0,15	-	0,15
			0,15	-	0,15
			0,15	-	0,15

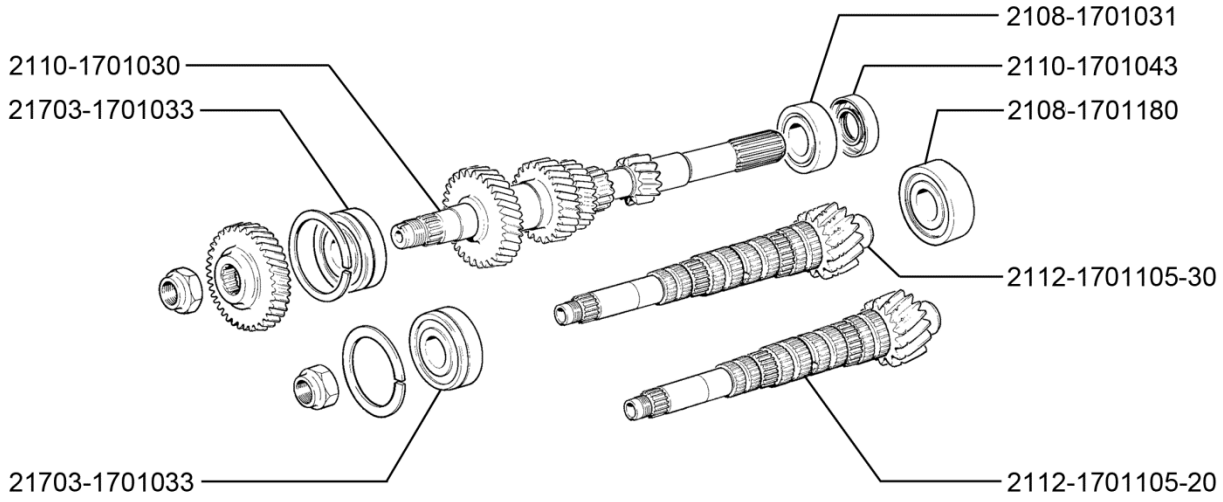

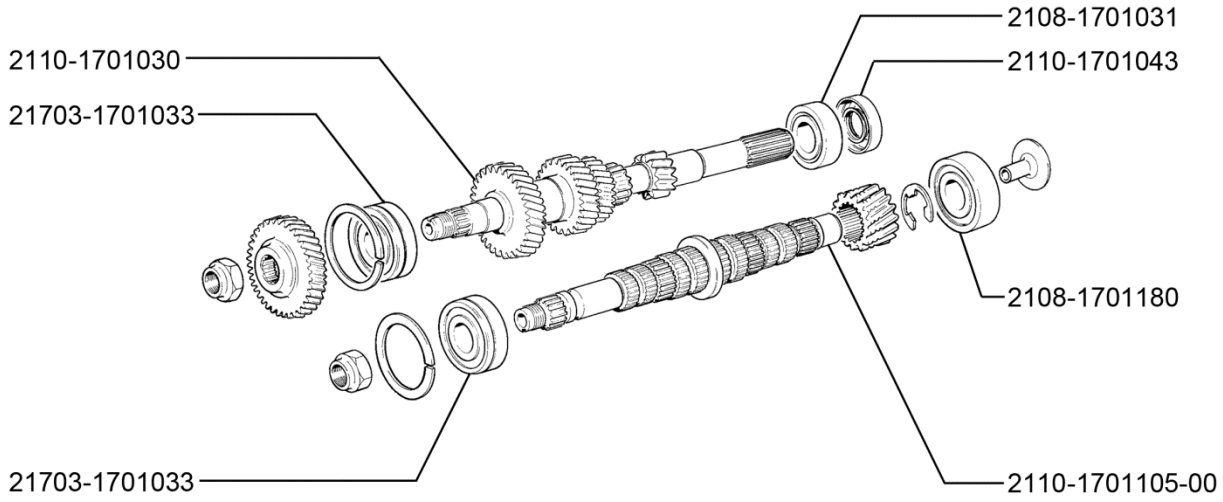

17 01. Коробка передач

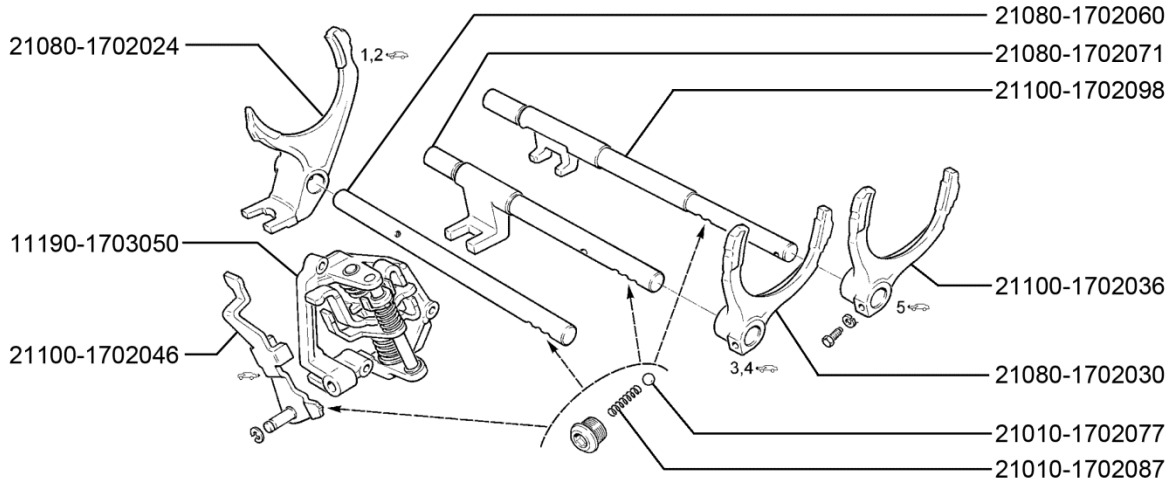

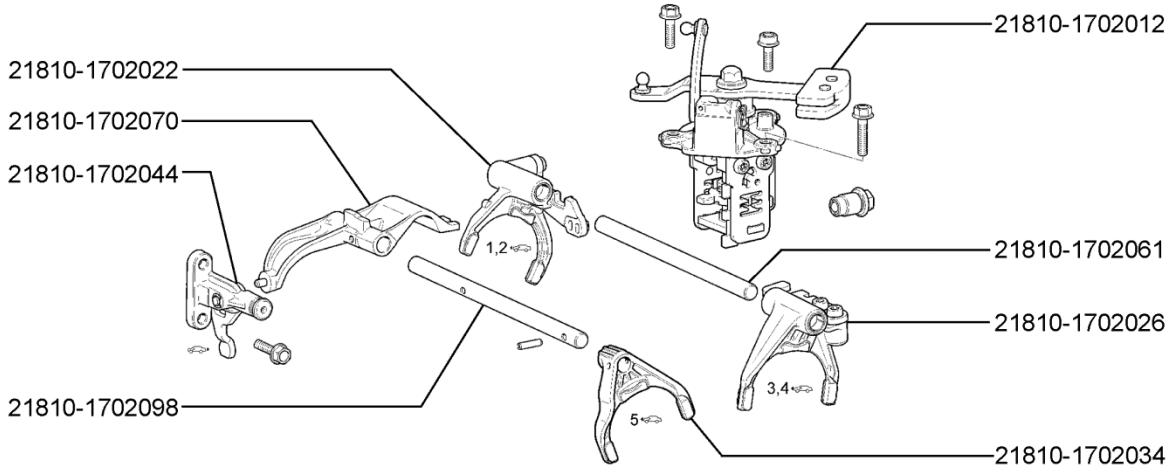

17 02. Механизм выбора и переключения передач

№ поз.	Код детали, код работы	Наименование детали и характеристика работы	Трудоемкость * max количество		
			11173	11183	11193
			11174	11184	11194
			11176	11186	11196
17016	1702012.24	Механизм переключения передач в сборе - с/у (на снятой коробке передач)	0,10 0,10 0,10	- - -	0,10 0,10 0,10
17017	1702022.24	Вилка переключения 1-ой и 2-ой передачи - с/у (на снятой коробке передач, при снятом картере)	0,05 0,05 0,05	- - -	0,05 0,05 0,05
17018	1702024.24	Вилка переключения передач - с/у (на снятой коробке передач при снятом картере)	0,05 0,05 0,05	0,05 0,05 0,05	0,05 0,05 0,05
17019	1702026.24	Вилка 3-ой и 4-ой передачи - с/у (на снятой коробке передач, при снятом картере)	0,05 0,05 0,05	- - -	0,05 0,05 0,05
17020	1702030.24	Вилка переключения 3-й и 4-й пер - с/у (на снятой коробке передач при снятом картере)	0,05 0,05 0,05	0,05 0,05 0,05	0,05 0,05 0,05
17021	1702034.24	Вилка включения 5-ой передачи в сборе - с/у (на снятой коробке передач, при снятом картере)	0,05 0,05 0,05	- - -	0,05 0,05 0,05
17022	1702036.24	Вилка включения 5-й передачи и заднего хода - с/у (на снятой коробке передач при снятом картере)	0,05 0,05 0,05	0,05 0,05 0,05	0,05 0,05 0,05
17023	1702044.24	Вилка включения заднего хода - с/у (на снятой коробке передач, при снятом картере)	0,10 0,10 0,10	- - -	0,10 0,10 0,10
17024	1702060.24	Шток вилки включения 1-й и 2-й передачи - с/у (на снятой коробке передач при снятом картере)	0,05 0,05 0,05	0,05 0,05 0,05	0,05 0,05 0,05
17025	1702061.24	Шток вилок переключения передач - с/у (на снятой коробке передач, при снятом картере)	0,05 0,05 0,05	- - -	0,05 0,05 0,05
17026	1702070.24	Головка штока включения 5-ой передачи и заднего хода - с/у (на снятой коробке передач, при снятом картере)	0,05 0,05 0,05	- - -	0,05 0,05 0,05
17027	1702071.24	Шток вилки переключения 3й и 4й передач - с/у (на снятой коробке передач при снятом картере)	0,05 0,05 0,05	0,05 0,05 0,05	0,05 0,05 0,05
17028	1702077.20	Шарик фиксатора штока переключения передач - с/у (на автомобиле при слитом масле, за 1 шт.)	0,25*3 0,25*3 0,25*3	0,25*3 0,25*3 0,25*3	0,25*3 0,25*3 0,25*3
	Снять крышку фиксаторов, пружины, шарики, промыть, проверить, установить				
17029	1702087.20	Пружина фиксаторов штоков переключения передач - с/у (на автомобиле при слитом масле, за 1 шт.)	0,25*3 0,25*3 0,25*3	0,25*3 0,25*3 0,25*3	0,25*3 0,25*3 0,25*3
	Снять крышку фиксаторов, пружины, промыть, проверить, установить				
17030	1702098.24	Шток вилки переключения 5 передачи - с/у (на снятой коробке передач при снятом картере)	0,05 0,05 0,05	0,05 0,05 0,05	0,05 0,05 0,05

№ поз.	Код детали, код работы	Наименование детали и характеристика работы	Трудоемкость * max количество		
			11173	11183	11193
			11174	11184	11194
			11176	11186	11196
17031	1703010.21	Привод управления механизмом переключения передач в сборе - с/у (при снятых облицовках туннеля пола и передних сидениях)	0,85 0,85 0,85	0,85 0,85 0,85	0,85 0,85 0,85
	Отсоединить тяги от коробки передач, отсоединить воздуховоды обогрева салона от кузова и от отопителя, отсоединить от пола кузова и снять привод, установить, присоединить, отрегулировать				
17032	1703010.21	Привод управления механизмом переключения передач в сборе - с/у для коробки передач с тросовым приводом (при снятой облицовке тоннеля пола)	0,18 0,18 0,18	- - -	0,18 0,18 0,18
17033	1703010.40	Привод управления механизмом переключения передач в сборе - ремонт (снятого)	0,78 0,78 0,78	0,78 0,78 0,78	0,78 0,78 0,78
	Разобрать, промыть, продефектовать, смазать, собрать				
17034	1703024.24	Шток выбора передач - с/у (на снятой коробке передач при снятом картере и механизме выбора передач)	0,15 0,15 0,15	0,15 0,15 0,15	0,15 0,15 0,15
17035	1703028.24	Рычаг штока выбора передач - с/у (на снятой коробке передач при снятом картере и механизме выбора передач)	0,15 0,15 0,15	0,15 0,15 0,15	0,15 0,15 0,15
17036	1703042.21	Сальник штока выбора передач - с/у (при слитом масле из коробки передач и снятом шарнире)	0,15 0,15 0,15	0,15 0,15 0,15	0,15 0,15 0,15
17037	1703050.24	Механизм выбора передач - с/у (на снятой коробке передач, при снятом картере)	0,12 0,12 0,12	0,12 0,12 0,12	0,12 0,12 0,12
	Снять механизм, промыть, проверить, установить				
17038	1703050.40	Механизм выбора передач - ремонт	0,90 0,90 0,90	0,90 0,90 0,90	0,90 0,90 0,90
	Разобрать, промыть, продефектовать, собрать				
17039	1703080.21	Рычаг переключения передач с направляющим штифтом в сборе - с/у (при снятых облицовках туннеля пола)	0,48 0,48 0,48	0,48 0,48 0,48	0,48 0,48 0,48
	Отсоединить колодку проводов гильзы управления блокировкой линии выбора заднего хода, тягу привода от рычага, снять стопорное кольцо, рычаг и детали, промыть, продефектовать, смазать, установить, собрать, отрегулировать привод управления				
17040	1703113.21	Тросы переключения передач в сборе - с/у (при снятых: облицовке тоннеля пола и воздушном фильтре)	0,35 0,35 0,35	- - -	0,35 0,35 0,35
17041	1703138.24	Тяга привода управления коробкой передач - с/у (на снятом приводе)	0,15 0,15 0,15	0,15 0,15 0,15	0,15 0,15 0,15
17042	1703148.20	Хомут тяги привода управления механизмом - с/у	0,15 0,15 0,15	0,15 0,15 0,15	0,15 0,15 0,15
	Отсоединить тягу от шарнира, снять хомут, установить, отрегулировать привод				
17043	1703160.20	Шарнир тяги привода управления - с/у	0,30 0,30 0,30	0,30 0,30 0,30	0,30 0,30 0,30
	Отсоединить тягу от шарнира, снять чехол, шарнир, проверить, установить, отрегулировать привод				
17044	1703168.20	Шарнир реактивной тяги в сборе - с/у	0,22 0,22 0,22	0,22 0,22 0,22	0,22 0,22 0,22
	Отсоединить тягу от шарнира, кронштейн от коробки передач, снять, установить, присоединить				

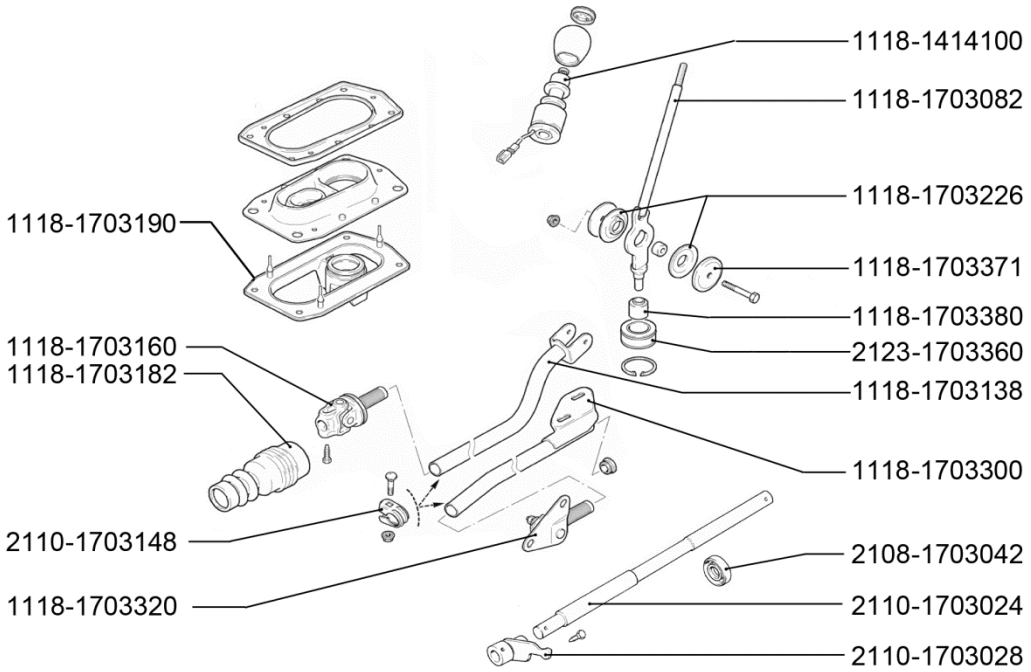

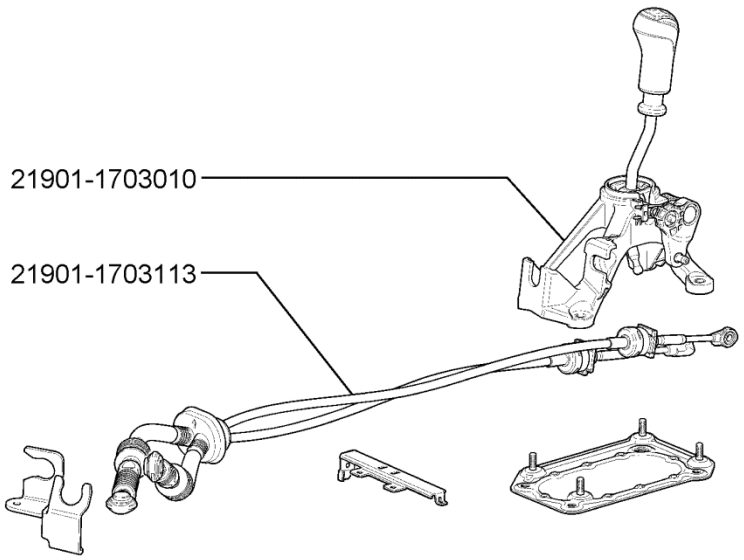

17 03. Привод механизма переключения передач

№ поз.	Код детали, код работы	Наименование детали и характеристика работы	Трудоемкость * max количество		
			11173	11183	11193
			11174	11184	11194
			11176	11186	11196
17045	1703182.20	Чехол защитный штока выбора передач - с/у	0,30	0,30	0,30
			0,30	0,30	0,30
			0,30	0,30	0,30
	Отсоединить тягу от шарнира, снять шарнир, чехол, проверить, установить, отрегулировать привод				
17046	1703190.21	Обойма шаровой опоры рычага переключения передач в сборе - с/у (при снятом рычаге и его деталях)	0,38	0,38	0,38
			0,38	0,38	0,38
			0,38	0,38	0,38
	Отсоединить обойму шаровой опоры от пола кузова, от реактивной тяги, установить, присоединить				
17047	1703226.21	Втулка шарнира рычага переключения передач - с/у за комплект (при снятой облицовке туннеля пола верхней)	0,20	0,20	0,20
			0,20	0,20	0,20
			0,20	0,20	0,20
17048	1703226.24	Втулка шарнира рычага переключения передач - с/у за комплект (на снятом приводе)	0,15	0,15	0,15
			0,15	0,15	0,15
			0,15	0,15	0,15
17049	1703300.21	Тяга реактивная в сборе - с/у	0,48	0,48	0,48
			0,48	0,48	0,48
			0,48	0,48	0,48
	Отсоединить тягу от шарнира и обоймы опоры, присоединить, установить				
17050	1703360.24	Опора шаровая рычага управления в сборе - с/у (на снятом рычаге управления)	0,48	0,48	0,48
			0,48	0,48	0,48
			0,48	0,48	0,48
17051	1703371.21	Шайба упорная рычага переключения передач - с/у (при снятой облицовке туннеля пола верхней) (за комплект)	0,20	0,20	0,20
			0,20	0,20	0,20
			0,20	0,20	0,20
17052	1703371.24	Шайба упорная рычага переключения передач - с/у (на снятом приводе) (за комплект)	0,15	0,15	0,15
			0,15	0,15	0,15
			0,15	0,15	0,15
		22. Передача карданная трансмиссии			
22001	2215010.21	Привод правого переднего колеса - с/у (при слитом масле)	0,50	0,50	0,50
			0,50	0,50	0,50
			0,50	0,50	0,50
	Снять переднее колесо, отсоединить шаровой шарнир рычага от поворотного кулака, выпрессовать привод колеса из дифференциала, вывести привод из ступицы колеса, очистить, проверить, установить				
22002	2215010.40	Привод правого переднего колеса - ремонт	2,00	2,00	2,00
			2,00	2,00	2,00
			2,00	2,00	2,00
	Разобрать, промыть, продефектовать, заменить смазку, собрать				
22003	2215011.21	Привод левого переднего колеса - с/у (при слитом масле)	0,50	0,50	0,50
			0,50	0,50	0,50
			0,50	0,50	0,50
	Снять переднее колесо, отсоединить шаровой шарнир рычага от поворотного кулака, выпрессовать привод колеса из дифференциала, вывести привод из ступицы колеса, очистить, проверить, установить				
22004	2215011.40	Привод левого переднего колеса - ремонт	2,00	2,00	2,00
			2,00	2,00	2,00
			2,00	2,00	2,00
	Разобрать, промыть, продефектовать, заменить смазку, собрать				
22005	2215012.24	Шарнир наружный - с/у правого шарнира (на снятом приводе)	0,50	0,50	0,50
			0,50	0,50	0,50
			0,50	0,50	0,50
	Отсоединить наружный шарнир, заменить чехол шарнира, стопорные кольца, добавить смазку, установить шарнир				

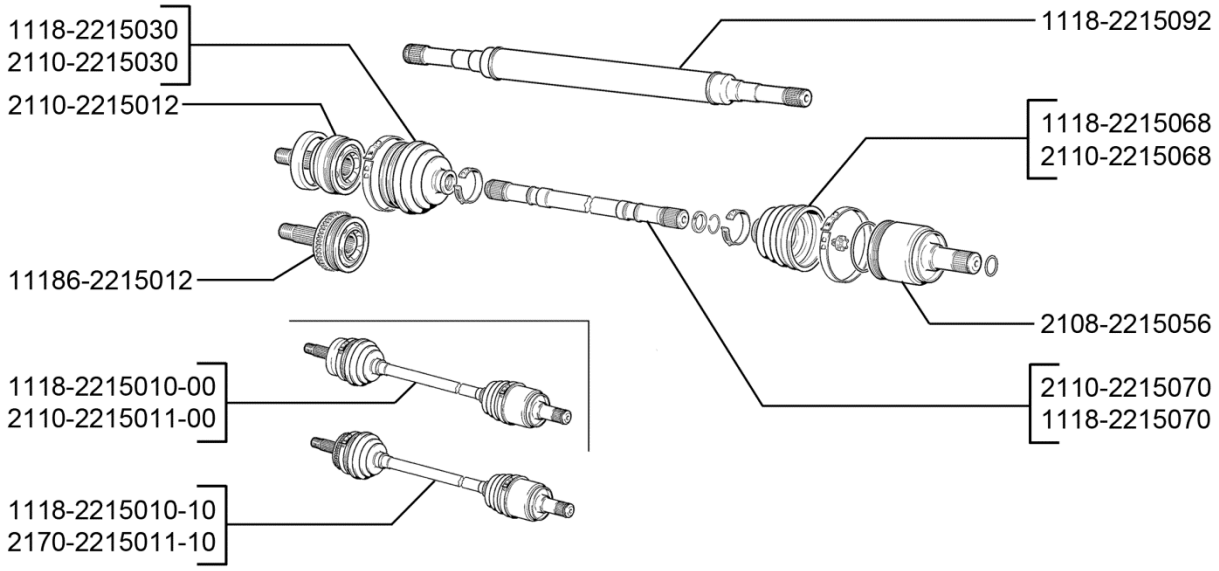

22 15. Привод передних колес

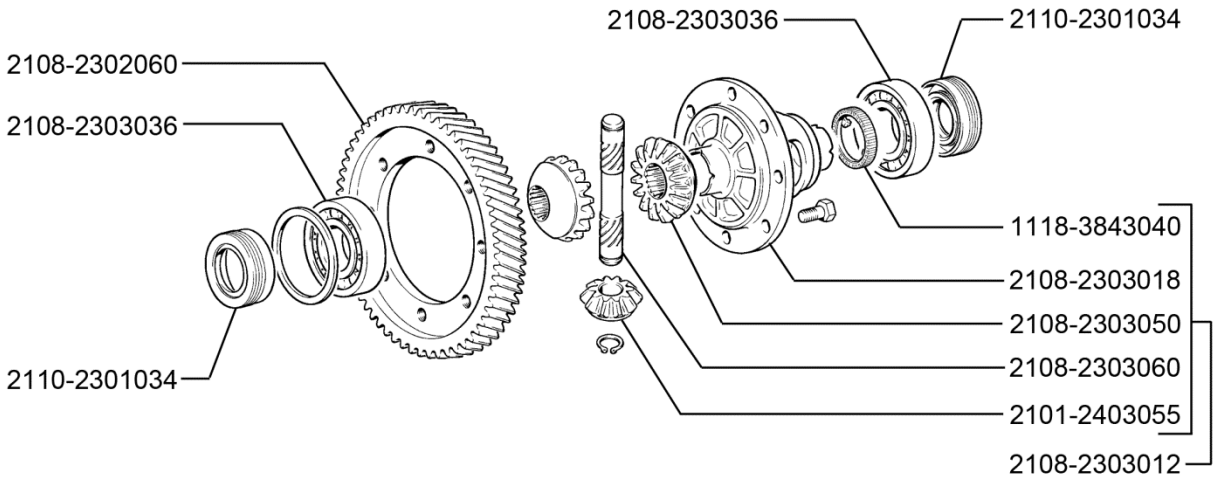

23 00. Дифференциал

№ поз.	Код детали, код работы	Наименование детали и характеристика работы	Трудоемкость * max количество		
			11173	11183	11193
			11174	11184	11194
			11176	11186	11196
22006	2215012.24	Шарнир наружный - с/у левого шарнира (на снятом приводе)	0,50	0,50	0,50
			0,50	0,50	0,50
			0,50	0,50	0,50
	Отсоединить наружный шарнир, заменить чехол шарнира, стопорные кольца, добавить смазку, установить шарнир				
22007	2215012.40	Шарнир наружный - ремонт	0,60*2	0,60*2	0,60*2
			0,60*2	0,60*2	0,60*2
			0,60*2	0,60*2	0,60*2
	Разобрать, промыть, продефектовать, заменить смазку, собрать				
22008	2215030.24	Чехол наружного шарнира - с/у правого чехла (на снятом приводе)	0,50	0,50	0,50
			0,50	0,50	0,50
			0,50	0,50	0,50
	Отсоединить наружный шарнир, заменить чехол шарнира, стопорные кольца, добавить смазку, установить шарнир				
22009	2215030.24	Чехол наружного шарнира - с/у левого чехла (на снятом приводе)	0,50	0,50	0,50
			0,50	0,50	0,50
			0,50	0,50	0,50
	Отсоединить наружный шарнир, заменить чехол шарнира, стопорные кольца, добавить смазку, установить шарнир				
22010	2215056.24	Шарнир внутренний правый - с/у правого шарнира (на снятом приводе)	0,50	0,50	0,50
			0,50	0,50	0,50
			0,50	0,50	0,50
	Отсоединить внутренний шарнир, заменить чехол шарнира, стопорные кольца, добавить смазку, установить шарнир				
22011	2215056.24	Шарнир внутренний правый - с/у левого шарнира (на снятом приводе)	0,50	0,50	0,50
			0,50	0,50	0,50
			0,50	0,50	0,50
	Отсоединить внутренний шарнир, заменить чехол шарнира, стопорные кольца, добавить смазку, установить шарнир				
22012	2215056.40	Шарнир внутренний правый - ремонт	0,60*2	0,60*2	0,60*2
			0,60*2	0,60*2	0,60*2
			0,60*2	0,60*2	0,60*2
	Разобрать, промыть, продефектовать, заменить смазку, собрать				
22013	2215068.24	Чехол внутреннего шарнира - с/у правого чехла (на снятом приводе)	0,50	0,50	0,50
			0,50	0,50	0,50
			0,50	0,50	0,50
	Отсоединить внутренний шарнир, заменить чехол шарнира, стопорные кольца, добавить смазку, установить шарнир				
22014	2215068.24	Чехол внутреннего шарнира - с/у левого чехла (на снятом приводе)	0,50	0,50	0,50
			0,50	0,50	0,50
			0,50	0,50	0,50
	Отсоединить внутренний шарнир, заменить чехол шарнира, стопорные кольца, добавить смазку, установить шарнир				
22015	2215104.21	Кольцо стопорное - с/у (при слитом масле)	0,50*2	0,50*2	0,50*2
			0,50*2	0,50*2	0,50*2
			0,50*2	0,50*2	0,50*2
	Снять переднее колесо, отсоединить шаровой шарнир рычага от поворотного кулака, выпрессовать привод колеса из дифференциала, заменить кольцо, установить				
		23. Мост передний			
23001	2301034.21	Сальник полуоси - с/у (при слитом масле) с/у правого сальника	0,35	0,35	0,35
			0,35	0,35	0,35
			0,35	0,35	0,35
	Отсоединить шаровой палец от поворотного кулака, выпрессовать привод колеса из дифференциала, заменить сальник, присоединить детали				

№ поз.	Код детали, код работы	Наименование детали и характеристика работы	Трудоемкость * max количество		
			11173	11183	11193
			11174	11184	11194
			11176	11186	11196
23002	2301034.21	Сальник полуоси - с/у (при снятом приводе) правого сальника	0,10	0,10	0,10
			0,10	0,10	0,10
			0,10	0,10	0,10
23003	2301034.21	Сальник полуоси - с/у (при слитом масле) с/у левого сальника	0,35	0,35	0,35
			0,35	0,35	0,35
			0,35	0,35	0,35
	Отсоединить шаровой палец от поворотного кулака, выпрессовать привод колеса из дифференциала, заменить сальник, присоединить детали				
23004	2301034.21	Сальник полуоси - с/у (при снятом приводе) с/у левого сальника	0,10	0,10	0,10
			0,10	0,10	0,10
			0,10	0,10	0,10
23005	2302060.24	Шестерня ведомая переднего моста - с/у (на снятом дифференциале)	0,15	0,15	0,15
			0,15	0,15	0,15
			0,15	0,15	0,15
23006	2303012.24	Дифференциал переднего моста - с/у (на снятой коробке передач при снятом картере коробки передач)	0,55	0,55	0,55
			0,55	0,55	0,55
			0,55	0,55	0,55
	Снять штоки и вилки переключения передач, шестерню заднего хода, первичный и вторичный валы, дифференциал, промыть, проверить, установить				
23007	2303012.40	Дифференциал переднего моста - ремонт	0,30	0,30	0,30
			0,30	0,30	0,30
			0,30	0,30	0,30
	Разобрать, промыть, продефектовать, собрать				
23008	2303036.21	Подшипник коробки дифференциала переднего моста - с/у (при снятом дифференциале за 1 шт.)	0,15*2	0,15*2	0,15*2
			0,15*2	0,15*2	0,15*2
			0,15*2	0,15*2	0,15*2
23009	2303050.24	Шестерня полуоси переднего моста - с/у (на снятом дифференциале)	0,03	0,03	0,03
			0,03	0,03	0,03
			0,03	0,03	0,03
	Снять, промыть и установить шестерни				
24001	2403055.24	Сателлит дифференциала - с/у (на снятом дифференциале)	0,12	0,12	0,12
			0,12	0,12	0,12
			0,12	0,12	0,12
	Снять стопорное кольцо, ось сателлитов, сателлиты, шестерни полуосей, промыть, продефектовать, собрать				
		28. Защитные элементы кузова			
28001	2801000.20	Номерной знак - с/у номерного знака (за 1 шт.)	0,15*2	0,15*2	0,15*2
			0,15*2	0,15*2	0,15*2
			0,15*2	0,15*2	0,15*2
28002	2801000.41	Номерной знак - выправление номерного знака (снятого, за 1 шт.)	0,15*2	0,15*2	0,15*2
			0,15*2	0,15*2	0,15*2
			0,15*2	0,15*2	0,15*2
28003	2802022.20	Брызговик двигателя правый - с/у	0,48	0,48	0,48
			0,48	0,48	0,48
			0,48	0,48	0,48
	Снять правое колесо, кожух защитный, брызговик двигателя правый, установить				
28004	2802022.41	Брызговик двигателя правый - выправление (снятого)	0,15	0,15	0,15
			0,15	0,15	0,15
			0,15	0,15	0,15

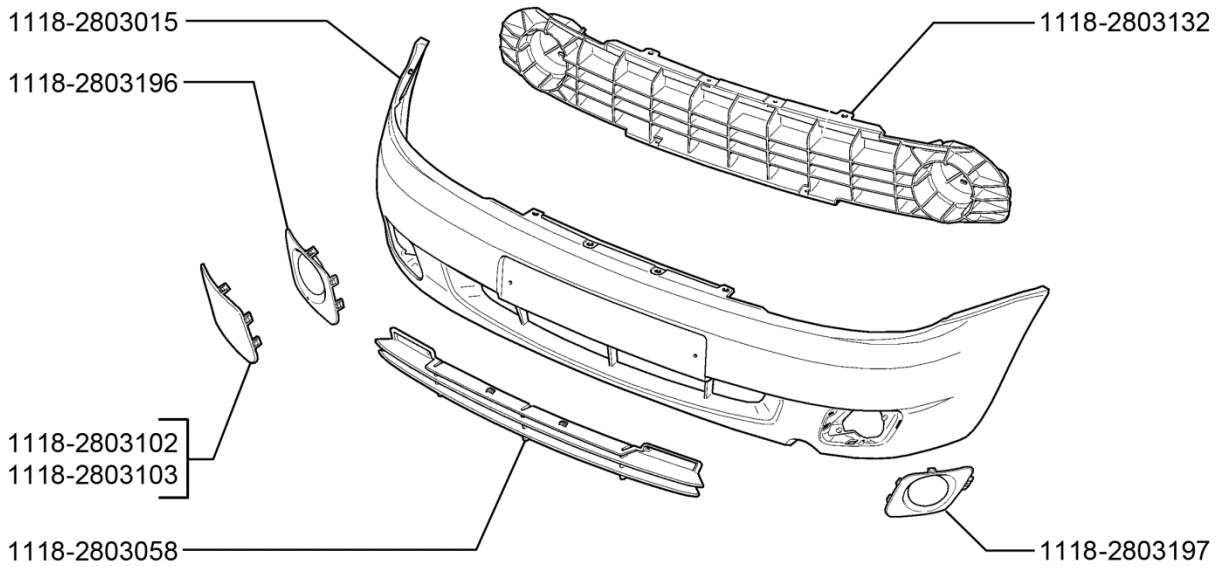

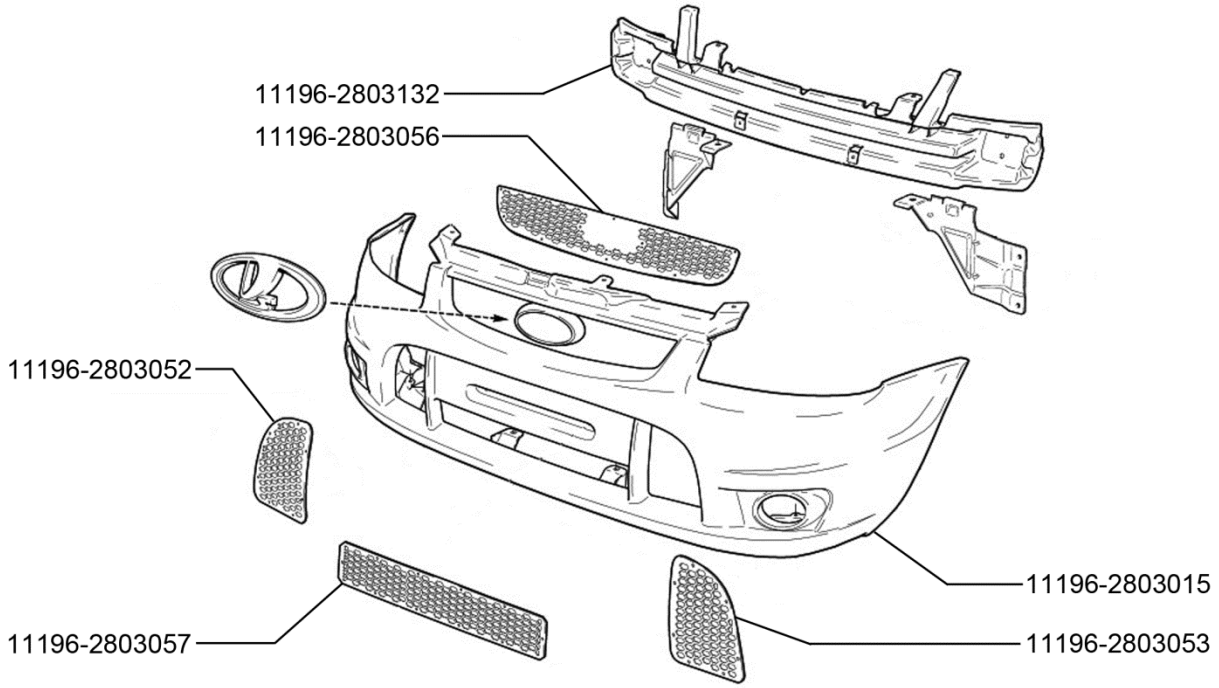

28 00. Защитные элементы кузова

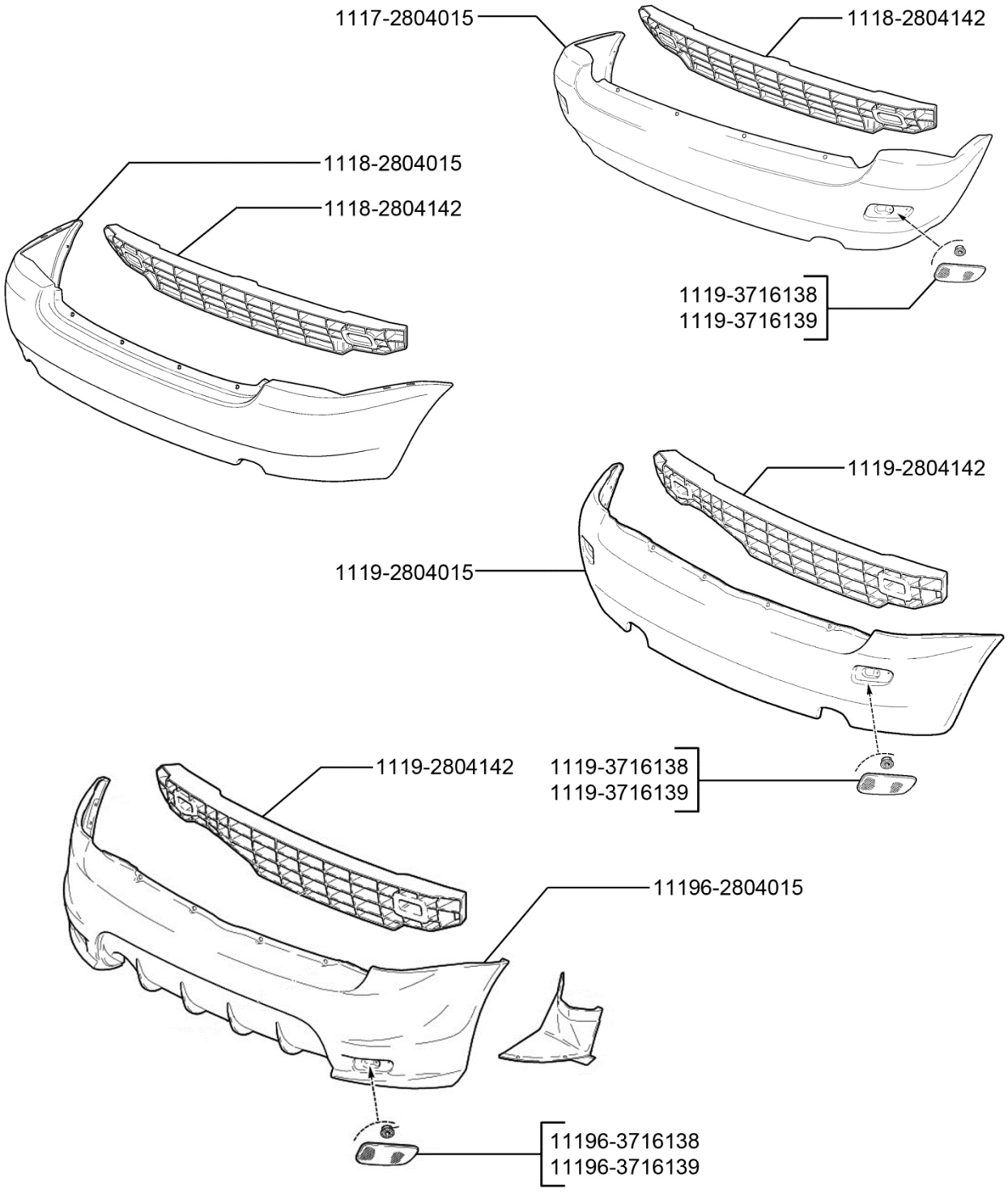

28 00. Защитные элементы кузова

№ поз.	Код детали, код работы	Наименование детали и характеристика работы	Трудоемкость * max количество		
			11173	11183	11193
			11174	11184	11194
			11176	11186	11196
28005	2802023.20	Брызговик двигателя левый - с/у	0,48	0,48	0,48
			0,48	0,48	0,48
			0,48	0,48	0,48
	Снять левое колесо, кожух защитный, брызговик двигателя левый, установить				
28006	2802023.41	Брызговик двигателя левый - выправление (снятого)	0,15	0,15	0,15
			0,15	0,15	0,15
			0,15	0,15	0,15
28007	2802024.20	Брызговик двигателя средний - с/у	0,20	0,20	0,20
			0,20	0,20	0,20
			0,20	0,20	0,20
28008	2802024.41	Брызговик двигателя средний - выправление (снятого)	0,15	0,15	0,15
			0,15	0,15	0,15
			0,15	0,15	0,15
28009	2803010.21	Бампер передний в сборе - с/у (при снятых кожухах арок передних колес)	0,35	0,35	0,35
			0,35	0,35	0,35
			0,35	0,35	0,35
28010	2803052.21	Накладка переднего бампера правая - с/у (на снятом бампере)	-	-	-
			-	-	0,13
			-	-	0,13
28011	2803053.21	Накладка переднего бампера левая - с/у (на снятом бампере)	-	-	-
			-	-	0,13
			-	-	0,13
28012	2803056.21	Решетка бампера верхняя - с/у (на снятом бампере)	-	-	-
			-	-	0,15
			-	-	0,15
28013	2803057.21	Решетка бампера нижняя - с/у (на снятом бампере)	-	-	-
			-	-	0,20
			-	-	0,20
28014	2803058.20	Накладка переднего бампера средняя - с/у	0,05	0,05	0,05
			0,05	0,05	0,05
			0,05	0,05	0,05
28015	2803132.21	Балка переднего бампера - с/у (при снятом бампере)	0,15	0,15	0,15
			0,15	0,15	0,15
			0,15	0,15	0,15
28016	2803180.63	Проушина бампера буксирная в сборе - ремонт 3 или замена	0,40	0,40	0,40
			0,40	0,40	0,40
			0,40	0,40	0,40
28017	2804015.21	Бампер задний - с/у (при снятых фартуках)	0,30	0,30	0,30
			0,30	0,30	0,30
			0,30	0,30	0,30
28018	2804142.21	Балка заднего бампера - с/у (при снятом бампере)	0,15	0,15	0,15
			0,15	0,15	0,15
			0,15	0,15	0,15
28019	2806050.63	Проушина буксирная задняя в сборе - ремонт 3 или замена	0,40	0,40	0,40
			0,40	0,40	0,40
			0,40	0,40	0,40

№ поз.	Код детали, код работы	Наименование детали и характеристика работы	Трудоемкость * max количество		
			11173	11183	11193
			11174	11184	11194
			11176	11186	11196
		29. Подвеска			
29001	2901022.20	Стойка телескопическая с кулаком и тормозом правая в сборе - с/у (без прокачки тормозов)	0,60 0,60 0,60	0,60 0,60 0,60	0,60 0,60 0,60
	Снять колесо, отвернуть гайку ступицы, отсоединить: гибкий шланг тормоза, наконечник рулевой тяги, шаровой палец, вывести привод колеса из ступицы, отсоединить и снять телескопическую стойку в сборе, с поворотным кулаком и ступицей, очистить, установить, присоединить				
29002	2901023.20	Стойка телескопическая с кулаком и тормозом левая в сборе - с/у (без прокачки тормозов)	0,60 0,60 0,60	0,60 0,60 0,60	0,60 0,60 0,60
	Снять колесо, отвернуть гайку ступицы, отсоединить: гибкий шланг тормоза, наконечник рулевой тяги, шаровой палец, вывести привод колеса из ступицы, отсоединить и снять телескопическую стойку в сборе, с поворотным кулаком и ступицей, очистить, установить, присоединить				
29003	2901030.20	Стойка телескопическая передней подвески правая в сборе - с/у	0,55 0,55 0,55	0,55 0,55 0,55	0,55 0,55 0,55
	Снять колесо, отсоединить поворотный кулак, наконечник рулевой тяги, отсоединить и снять стойку, очистить, установить, присоединить				
29004	2901030.22	Стойка телескопическая передней подвески правая в сборе - разборка снятой стойки в сборе до 2905002	0,35 0,35 0,35	0,35 0,35 0,35	0,35 0,35 0,35
	Снять верхнюю опору, пружину, буфер с кожухом, очистить, проверить, установить				
29005	2901030.24	Стойка телескопическая передней подвески правая в сборе - отсоединение и присоединение стойки (на снятой стойке с поворотным кулаком и ступицей в сб.)	0,10 0,10 0,10	0,10 0,10 0,10	0,10 0,10 0,10
29006	2901031.20	Стойка телескопическая передней подвески левая в сборе - с/у	0,55 0,55 0,55	0,55 0,55 0,55	0,55 0,55 0,55
	Снять колесо, отсоединить поворотный кулак, наконечник рулевой тяги, отсоединить и снять стойку, очистить, установить, присоединить				
29007	2901031.22	Стойка телескопическая передней подвески левая в сборе - разборка снятой стойки в сборе до 2905003	0,35 0,35 0,35	0,35 0,35 0,35	0,35 0,35 0,35
	Снять верхнюю опору, пружину, буфер с кожухом, очистить, установить				
29008	2901031.24	Стойка телескопическая передней подвески левая в сборе - отсоединение и присоединение стойки (на снятой стойке с поворотным кулаком и ступицей в сборе)	0,10 0,10 0,10	0,10 0,10 0,10	0,10 0,10 0,10
29009	2904020.20	Рычаг подвески нижний - с/у правого рычага	0,68 0,68 0,68	0,68 0,68 0,68	0,68 0,68 0,68
	Снять правый брызговик, колесо, отсоединить стойку стабилизатора, растяжку, шаровый палец от поворотного кулака, рычаг от кузова, снять, разъединить, очистить, установить				
29010	2904020.20	Рычаг подвески нижний - с/у левого рычага	0,68 0,68 0,68	0,68 0,68 0,68	0,68 0,68 0,68
	Снять левый брызговик, колесо, отсоединить стойку стабилизатора, растяжку, шаровый палец от поворотного кулака, рычаг от кузова, снять, разъединить, очистить, установить				
29011	2904040.24	Шарнир рычага - с/у (на снятом рычаге)	0,13*2 0,13*2 0,13*2	0,13*2 0,13*2 0,13*2	0,13*2 0,13*2 0,13*2
29012	2904046.24	Шарнир растяжки - с/у комплекта одной растяжки (на снятом левом рычаге)	0,05 0,05 0,05	0,05 0,05 0,05	0,05 0,05 0,05

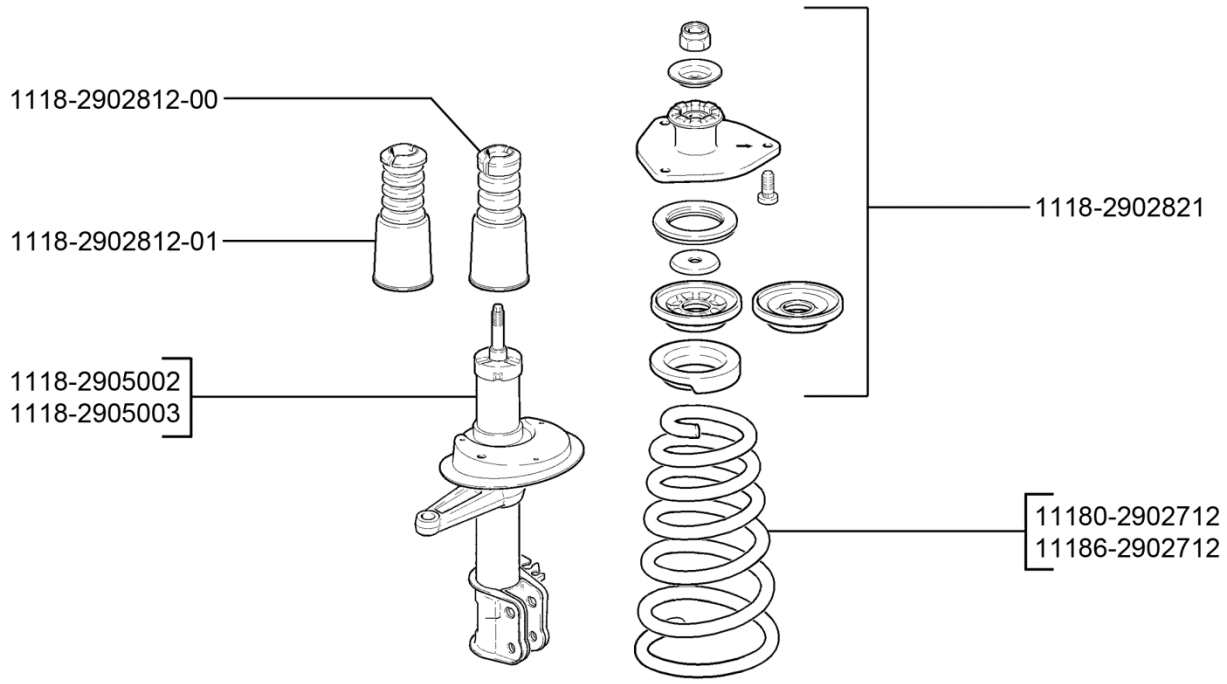

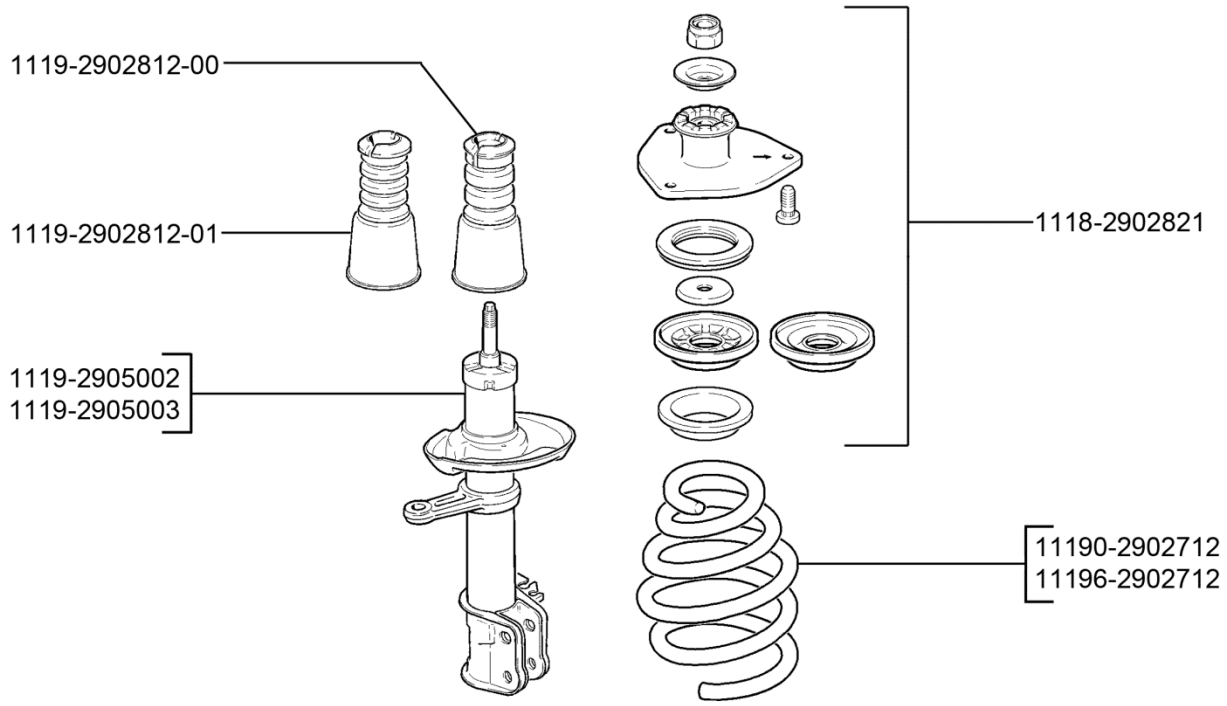

29 01. Подвеска передняя

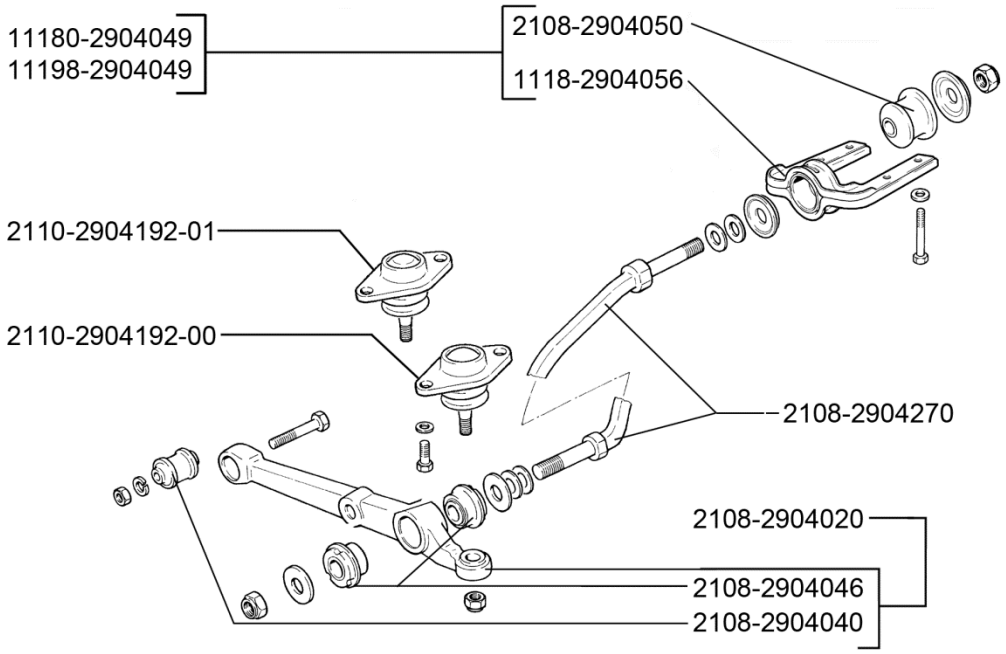

29 04. Рычаги передней подвески

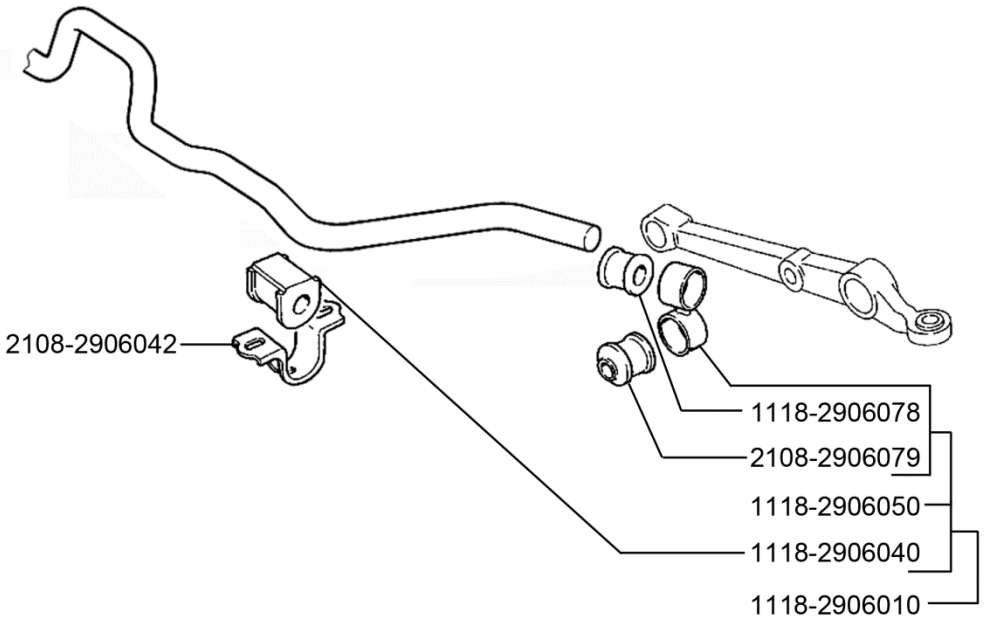

29 06. Стабилизатор поперечной устойчивости

№ поз.	Код детали, код работы	Наименование детали и характеристика работы	Трудоемкость * max количество		
			11173	11183	11193
			11174	11184	11194
			11176	11186	11196
29013	2904046.24	Шарнир растяжки - с/у комплекта одной растяжки (на снятом правом рычаге)	0,05 0,05 0,05	0,05 0,05 0,05	0,05 0,05 0,05
29014	2904049.20	Кронштейн переднего шарнира растяжки передней подвески с подушкой в сборе - с/у правого кронштейна	0,30 0,30 0,30	0,30 0,30 0,30	0,30 0,30 0,30
29015	2904049.20	Кронштейн переднего шарнира растяжки передней подвески с подушкой в сборе - с/у левого кронштейна	0,30 0,30 0,30	0,30 0,30 0,30	0,30 0,30 0,30
29016	2904050.24	Подушка переднего шарнира растяжки - с/у правой подушки (на снятом правом кронштейне переднего шарнира растяжки)	0,15 0,15 0,15	0,15 0,15 0,15	0,15 0,15 0,15
29017	2904050.24	Подушка переднего шарнира растяжки - с/у левого подушки (на снятом левом кронштейне переднего шарнира растяжки)	0,15 0,15 0,15	0,15 0,15 0,15	0,15 0,15 0,15
29018	2904192.20	Шаровый палец в сборе - с/у за 1 шт. (на автомобиле)	0,28*2 0,28*2 0,28*2	0,28*2 0,28*2 0,28*2	0,28*2 0,28*2 0,28*2
	Снять колесо, отсоединить шаровой палец от поворотного кулака и рычага, выпрессовать, очистить, установить, присоединить				
29019	2904192.21	Шаровый палец в сборе - с/у (при снятом правом рычаге)	0,03 0,03 0,03	0,03 0,03 0,03	0,03 0,03 0,03
29020	2904192.21	Шаровый палец в сборе - с/у (при снятом левом рычаге)	0,03 0,03 0,03	0,03 0,03 0,03	0,03 0,03 0,03
29021	2904270.24	Растяжка передней подвески - отсоединение и присоединение (на снятом правом рычаге с растяжкой)	0,12 0,12 0,12	0,12 0,12 0,12	0,12 0,12 0,12
29022	2904270.24	Растяжка передней подвески - отсоединение и присоединение (на снятом левом рычаге с растяжкой)	0,12 0,12 0,12	0,12 0,12 0,12	0,12 0,12 0,12
29023	2906010.20	Стабилизатор поперечной устойчивости передний в сборе - с/у	0,45 0,45 0,45	0,45 0,45 0,45	0,45 0,45 0,45
	Снять и установить стабилизатор со стойками в сборе, разъединить, собрать, установить				
29024	2906040.24	Подушка штанги стабилизатора поперечной устойчивости - с/у (на снятом стабилизаторе)	0,20*2 0,20*2 0,20*2	0,20*2 0,20*2 0,20*2	0,20*2 0,20*2 0,20*2
	Снять подушку, очистить, проверить, заменить, установить				
29025	2906050.20	Стойка переднего стабилизатора поперечной устойчивости - с/у правой стойки	0,15 0,15 0,15	0,15 0,15 0,15	0,15 0,15 0,15
	Отсоединить стойку от рычага, снять стойку, установить, присоединить				
29026	2906050.20	Стойка переднего стабилизатора поперечной устойчивости - с/у левой стойки	0,15 0,15 0,15	0,15 0,15 0,15	0,15 0,15 0,15
	Отсоединить стойку от рычага, снять стойку, установить, присоединить				

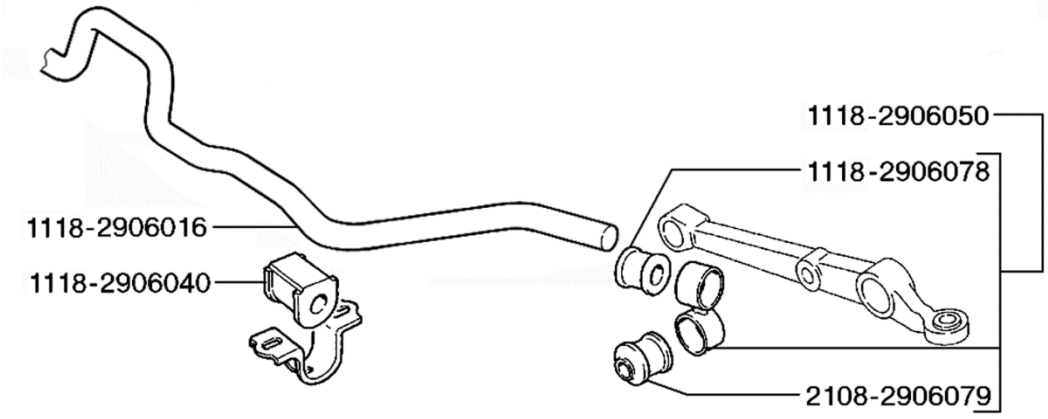

29 06. Стабилизатор поперечной устойчивости

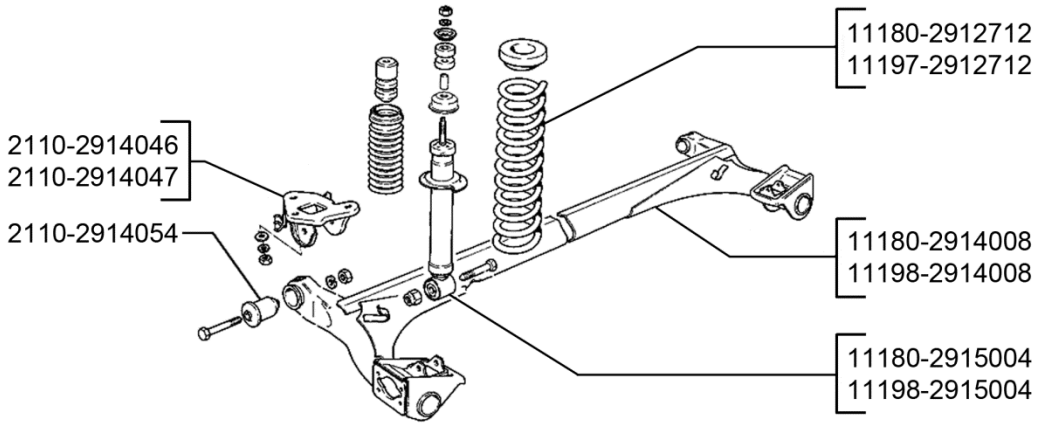

29 10. Подвеска задняя

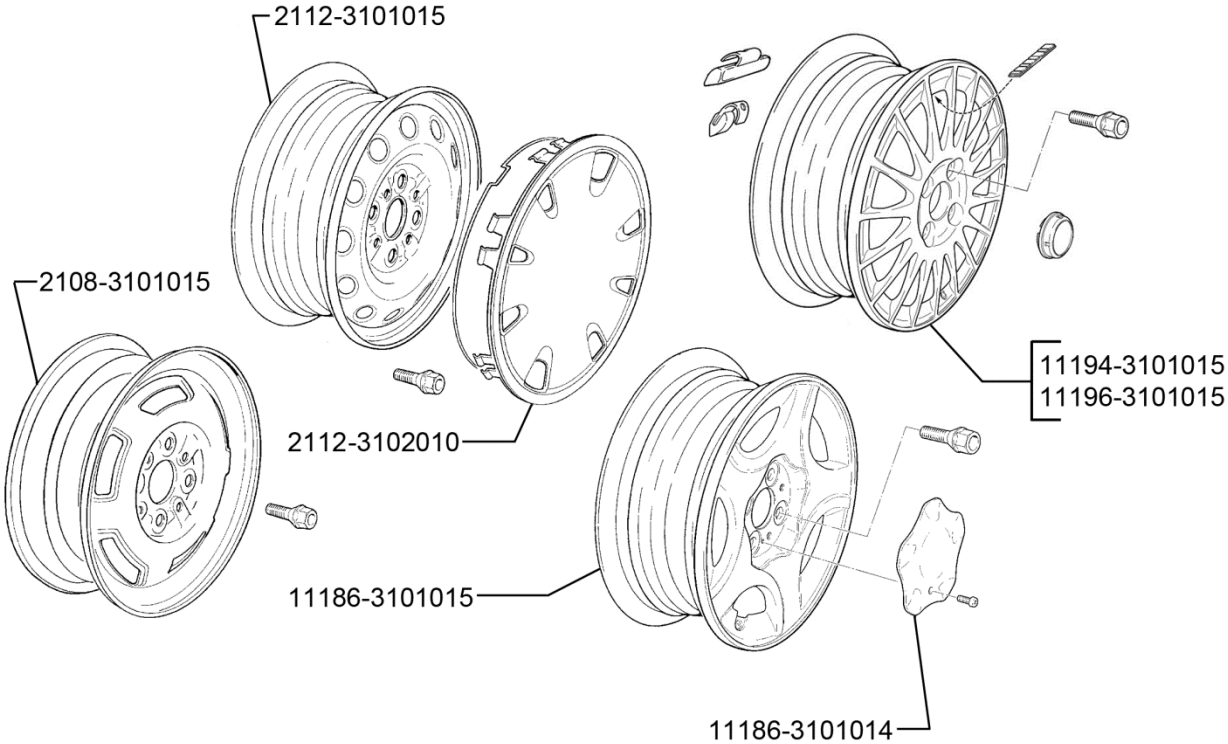

31 01. Колеса

№ поз.	Код детали, код работы	Наименование детали и характеристика работы	Трудоемкость * max количество		
			11173	11183	11193
			11174	11184	11194
			11176	11186	11196
29027	2910005.20	Задняя подвеска в сборе - с/у	2,40	2,40	2,40
			2,40	2,40	2,40
			2,40	2,40	2,40
	Снять задние колеса, отсоединить рычаг регулятора тормозов, тросы привода стояночного тормоза от уравнителя, скобы тросов от кузова, тормозные шланги от трубопроводов на рычагах подвески, амортизаторы от кузова, снять прокладки изолирующие, пружины, втулки, нижние шайбы подушек, резиновые подушки, кожухи амортизаторов и буферы хода сжатия. Снять заднюю подвеску в сборе, очистить, проверить, установить. Прокачать тормоза, отрегулировать стояночный тормоз и свободный ход педали тормоза, проверить работоспособность регулятора давления задних тормозов				
29028	2914002.20	Рычаги задней подвески с тормозами в сборе - с/у	1,80	1,80	1,80
			1,80	1,80	1,80
			1,80	1,80	1,80
	Снять колеса, отсоединить тросы стояночного тормоза, тормозные шланги, рычаг регулятора давления, амортизаторы от рычагов, снять рычаги, очистить, проверить, установить. Прокачать тормоза, отрегулировать стояночный тормоз и свободный ход педали тормоза, проверить работоспособность регулятора давления				
29029	2914008.24	Рычаги задней подвески - с/у на снятых рычагах з/подвески в сборе	1,20	1,20	1,20
			1,20	1,20	1,20
			1,20	1,20	1,20
	Снять тормозные барабаны, тросы ручного тормоза, ступицы, тормозные колодки, щиты, оси ступиц, шарниры рычагов, продефектовать, собрать				
29030	2914046.20	Кронштейн крепления рычага правый - с/у	0,30	0,30	0,30
			0,30	0,30	0,30
			0,30	0,30	0,30
29031	2914047.20	Кронштейн крепления рычага левый - с/у	0,30	0,30	0,30
			0,30	0,30	0,30
			0,30	0,30	0,30
29032	2914054.20	Шарнир крепления рычага задней подвески - с/у (замена на автомобиле, за 2 шт.)	1,65	1,65	1,65
			1,65	1,65	1,65
			1,65	1,65	1,65
	Снять задние колеса, отсоединить скобы тросов привода стояночного тормоза, рычаги задней подвески от кузова, вывести и подвесить рычаги к кузову, выпрессовать шарниры, заменить, присоединить, проверить работоспособность регулятора давления задних тормозов				
29033	2914054.24	Шарнир крепления рычага задней подвески - с/у (замена на снятых рычагах, за 1шт.)	0,28*2	0,28*2	0,28*2
			0,28*2	0,28*2	0,28*2
			0,28*2	0,28*2	0,28*2
29034	2915004.20	Амортизатор задней подвески - с/у правый амортизатор	0,55	0,55	0,55
			0,55	0,55	0,55
			0,55	0,55	0,55
	Снять заднее колесо, отвернуть крепление амортизатора к кузову и к рычагам, снять амортизатор, пружину, прокладку верхнюю, шайбу подушки, буфер хода сжатия, подушки амортизатора. Промыть, проверить, установить				
29035	2915004.20	Амортизатор задней подвески - с/у левый амортизатор	0,55	0,55	0,55
			0,55	0,55	0,55
			0,55	0,55	0,55
	Снять заднее колесо, отвернуть крепление амортизатора к кузову и к рычагам, снять амортизатор, пружину, прокладку верхнюю, шайбу подушки, буфер хода сжатия, подушки амортизатора. Промыть, проверить, установить				
29036	2915004.24	Амортизатор задней подвески - с/у (на снятой подвеске задней)	0,15*2	0,15*2	0,15*2
			0,15*2	0,15*2	0,15*2
			0,15*2	0,15*2	0,15*2
29037	2915446.24	Втулка амортизатора - с/у (на снятом правом заднем амортизаторе)	0,10	0,10	0,10
			0,10	0,10	0,10
			0,10	0,10	0,10
29038	2915446.24	Втулка амортизатора - с/у (на снятом левом заднем амортизаторе)	0,10	0,10	0,10
			0,10	0,10	0,10
			0,10	0,10	0,10

№ поз.	Код детали, код работы	Наименование детали и характеристика работы	Трудоемкость * max количество		
			11173	11183	11193
			11174	11184	11194
			11176	11186	11196
		30. Ось передняя			
30001	3001014.20	Кулак поворотный правый - с/у	1,00	1,00	1,00
			1,00	1,00	1,00
			1,00	1,00	1,00
		Снять колесо, отвернуть гайку ступицы, отсоединить от поворотного кулака и вывесить тормозной суппорт, снять тормозной диск, отсоединить поворотный кулак от рычага подвески и телескопической стойки, снять поворотный кулак со ступицей, разобрать. Очистить, промыть, продуть, собрать, установить			
30002	3001015.20	Кулак поворотный левый - с/у	1,00	1,00	1,00
			1,00	1,00	1,00
			1,00	1,00	1,00
		Снять колесо, отвернуть гайку ступицы, отсоединить от поворотного кулака и вывесить тормозной суппорт, снять тормозной диск, отсоединить поворотный кулак от рычага подвески и телескопической стойки, снять поворотный кулак со ступицей, разобрать. Очистить, промыть, продуть, собрать, установить			
		31. Колеса			
31001	3101011.20	Колесо - с/у переднего правого колеса	0,08	0,08	0,08
			0,08	0,08	0,08
			0,08	0,08	0,08
31002	3101011.20	Колесо - с/у переднего левого колеса	0,08	0,08	0,08
			0,08	0,08	0,08
			0,08	0,08	0,08
31003	3101011.20	Колесо - с/у заднего правого колеса	0,08	0,08	0,08
			0,08	0,08	0,08
			0,08	0,08	0,08
31004	3101011.20	Колесо - с/у заднего левого колеса	0,08	0,08	0,08
			0,08	0,08	0,08
			0,08	0,08	0,08
31005	3101011.20	Колесо - с/у запасного колеса	0,03	0,03	0,03
			0,03	0,03	0,03
			0,03	0,03	0,03
31006	3101011.24	Колесо - с/у диска или шины (на снятом колесе, с проверкой давления и балансировкой)	0,20*5	0,20*5	0,20*5
			0,20*5	0,20*5	0,20*5
			0,20*5	0,20*5	0,20*5
31007	3103012.20	Ступица переднего колеса - с/у правой ступицы	1,00	1,00	1,00
			1,00	1,00	1,00
			1,00	1,00	1,00
		Снять колесо, отвернуть гайку ступицы, отсоединить от поворотного кулака и вывесить тормозной суппорт, снять тормозной диск, отсоединить поворотный кулак от рычага подвески и телескопической стойки, снять поворотный кулак со ступицей, разобрать. Очистить, промыть, продуть, собрать, установить			
31008	3103012.20	Ступица переднего колеса - с/у левой ступицы	1,00	1,00	1,00
			1,00	1,00	1,00
			1,00	1,00	1,00
		Снять колесо, отвернуть гайку ступицы, отсоединить от поворотного кулака и вывесить тормозной суппорт, снять тормозной диск, отсоединить поворотный кулак от рычага подвески и телескопической стойки, снять поворотный кулак со ступицей, разобрать. Очистить, промыть, продуть, собрать, установить			
31009	3103020.20	Подшипник ступицы переднего колеса - с/у правого подшипника	1,00	1,00	1,00
			1,00	1,00	1,00
			1,00	1,00	1,00
		Снять колесо, отвернуть гайку ступицы, отсоединить и вывесить тормозной суппорт, снять тормозной диск, отсоединить рычаг подвески от поворотного кулака, отсоединить от стойки передней подвески и снять поворотный кулак в сборе со ступицей, промыть и продуть. Заменить подшипник, собрать, установить			

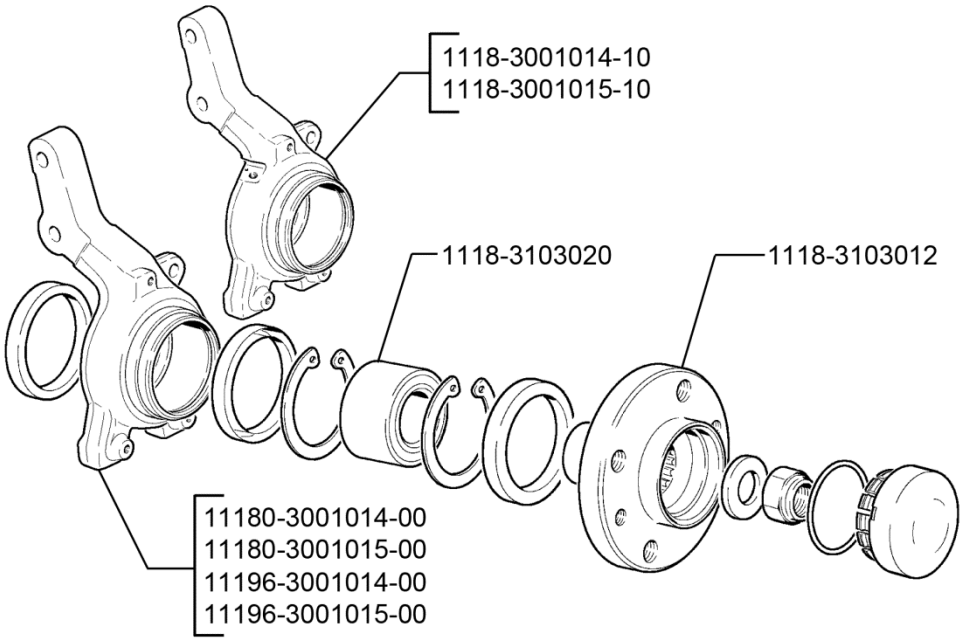

31 03. Кулаки поворотные и ступицы

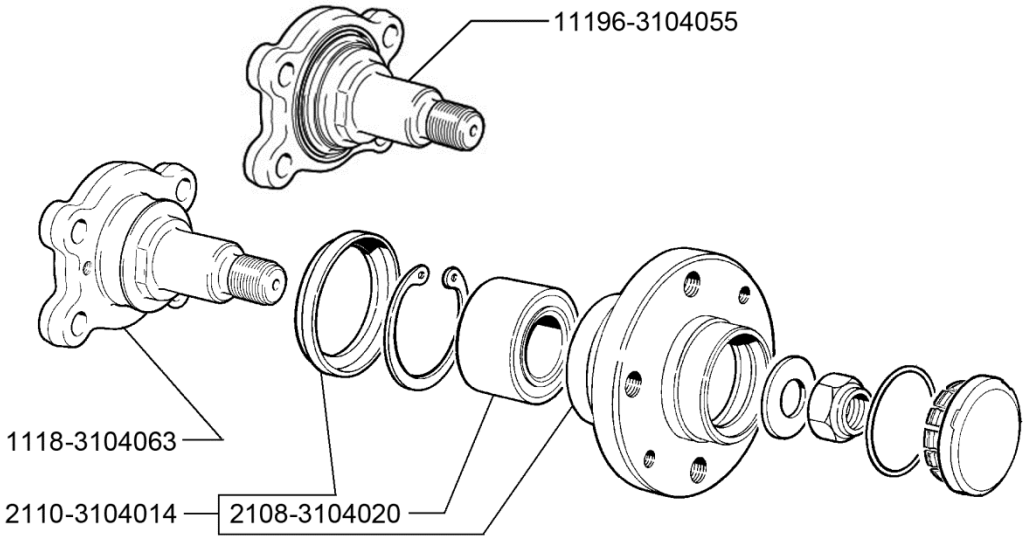

31 04. Ступица заднего колеса

№ поз.	Код детали, код работы	Наименование детали и характеристика работы	Трудоемкость * max количество		
			11173	11183	11193
			11174	11184	11194
			11176	11186	11196
31010	3103020.20	Подшипник ступицы переднего колеса - с/у левого подшипника	1,00 1,00 1,00	1,00 1,00 1,00	1,00 1,00 1,00
	Снять колесо, отвернуть гайку ступицы, отсоединить и вывесить тормозной суппорт, снять тормозной диск, отсоединить рычаг подвески от поворотного кулака, отсоединить от стойки передней подвески и снять поворотный кулак в сборе со ступицей, промыть и продуть. Заменить подшипник, собрать, установить				
31011	3104014.20	Ступица заднего колеса - с/у правой ступицы	0,50 0,50 0,50	0,50 0,50 0,50	0,50 0,50 0,50
	Снять колесо, тормозной барабан, отвернуть гайку ступицы. Спрессовать ступицу с подшипником с оси, очистить, заменить подшипник, установить				
31012	3104014.20	Ступица заднего колеса - с/у левой ступицы	0,50 0,50 0,50	0,50 0,50 0,50	0,50 0,50 0,50
	Снять колесо, тормозной барабан, отвернуть гайку ступицы. Спрессовать ступицу с подшипником с оси, очистить, заменить подшипник, установить				
31013	3104014.21	Ступица заднего колеса - с/у правой ступицы (при снятом тормозном диске)	- - -	- - -	- - 0,20
31014	3104014.21	Ступица заднего колеса - с/у левой ступицы (при снятом тормозном диске)	- - -	- - -	- - 0,20
31015	3104020.20	Подшипник ступицы заднего колеса - с/у правого подшипника	0,50 0,50 0,50	0,50 0,50 0,50	0,50 0,50 0,50
	Снять колесо, тормозной барабан, отвернуть гайку ступицы. Спрессовать ступицу с подшипником с оси, очистить, заменить подшипник, установить				
31016	3104020.20	Подшипник ступицы заднего колеса - с/у левого подшипника	0,50 0,50 0,50	0,50 0,50 0,50	0,50 0,50 0,50
	Снять колесо, тормозной барабан, отвернуть гайку ступицы. Спрессовать ступицу с подшипником с оси, очистить, заменить подшипник, установить				
31017	3104055.21	Ось ступицы в сборе - с/у оси правого колеса (при снятой ступице)	0,15 0,15 0,15	0,15 0,15 0,15	0,15 0,15 0,15
	Отвернуть винты крепления щита тормоза к оси и болты крепления оси к рычагам задней подвески, снять ось, проверить, установить				
31018	3104055.21	Ось ступицы в сборе - с/у оси левого колеса (при снятой ступице)	0,15 0,15 0,15	0,15 0,15 0,15	0,15 0,15 0,15
	Отвернуть винты крепления щита тормоза к оси и болты крепления оси к рычагам задней подвески, снять ось, проверить, установить				
		34. Рулевое управление			
34001	3400010.20	Механизм рулевой - с/у	1,16 1,16 1,16	1,16 1,16 1,16	1,16 1,16 1,16
	Снять колеса, выпрессовать шаровые пальцы наконечников рулевых тяг из поворотных рычагов, отсоединить фланец муфты промежуточного вала рулевого управления, снять защитный кожух, скобы и рулевой механизм. Очистить, проверить, установить				
34002	3400010.40	Механизм рулевой - ремонт	1,50 1,50 1,50	1,50 1,50 1,50	1,50 1,50 1,50
	Вымыть и продуть, разобрать, продефектовать, собрать				

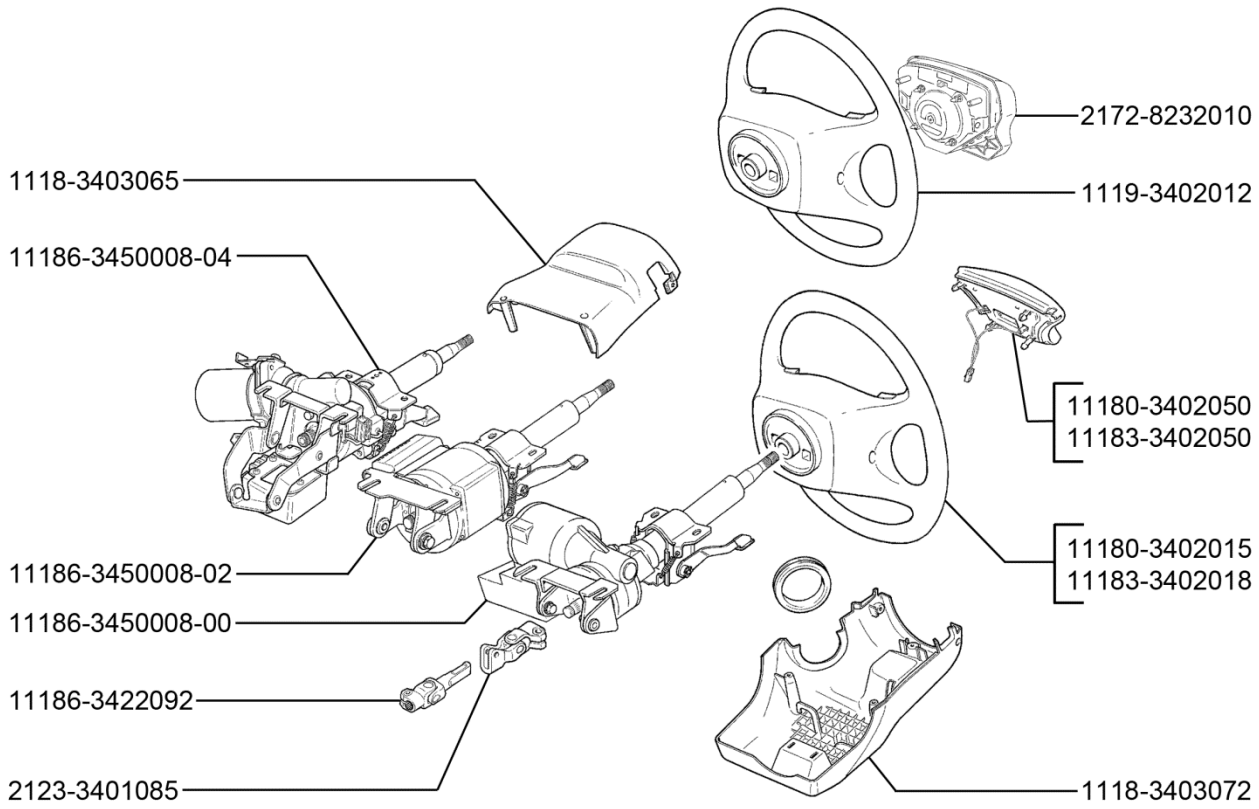

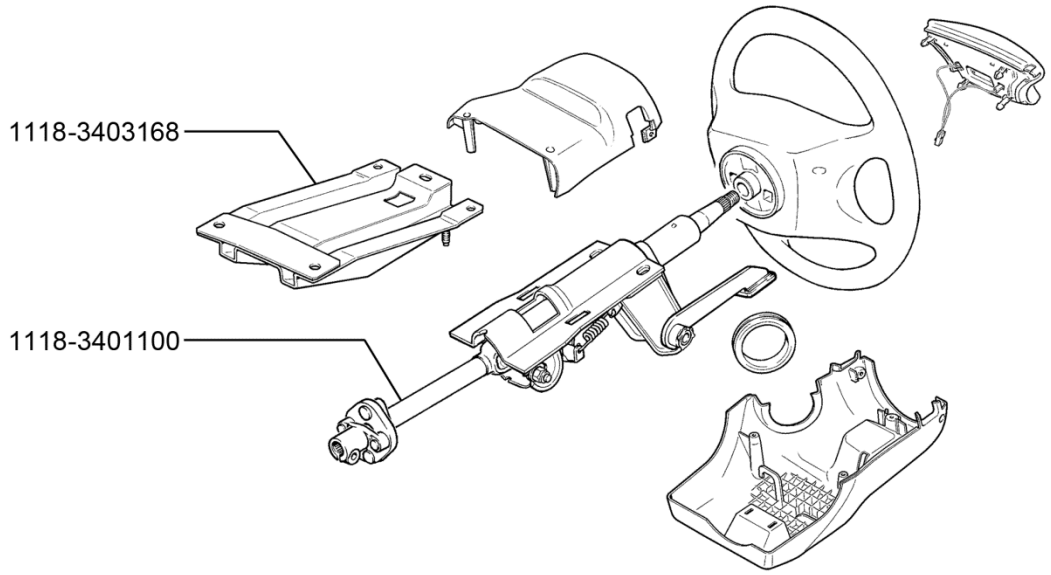

34 01. Управление рулевое

№ поз.	Код детали, код работы	Наименование детали и характеристика работы	Трудоемкость * max количество		
			11173	11183	11193
			11174	11184	11194
			11176	11186	11196
34003	3400024.20	Вал рулевого управления в сборе - с/у	0,85	0,85	0,85
			0,85	0,85	0,85
			0,85	0,85	0,85
	Снять включатель сигнала, рулевое колесо, кожухи вала рулевого управления, отвернуть болт крепления промежуточного вала к фланцу, гайки и болты крепления кронштейна вала рулевого управления, снять вал в сборе, очистить, проверить, установить. Проверить работу механизма перемещения рулевой колонки				
34004	3400024.40	Вал рулевого управления в сборе - ремонт	0,95	0,95	0,95
			0,95	0,95	0,95
			0,95	0,95	0,95
	Разобрать рулевое управление, продефектовать детали, собрать				
34005	3401085.24	Шарнир карданный в сборе - с/у (на снятом вале)	0,20	0,20	0,20
			0,20	0,20	0,20
			0,20	0,20	0,20
34006	3401120.20	Подшипники вала рулевого управления - с/у (за 2 шт.)	1,50	1,50	1,50
			1,50	1,50	1,50
			1,50	1,50	1,50
	Снять включатель сигнала, рулевое колесо, кожухи вала рулевого управления, соединитель с переключателями, выключатель зажигания, отвернуть болт крепления промежуточного вала к фланцу, гайки и болты крепления кронштейна вала рулевого управления, снять вал в сборе, разъединить, заменить подшипники, собрать, установить. Проверить работу механизма перемещения рулевой колонки				
34007	3401223.20	Колпак защитный рейки рулевого механизма левый - с/у	0,05	0,05	0,05
			0,05	0,05	0,05
			0,05	0,05	0,05
34008	3401224.24	Чехол рейки рулевого механизма - с/у (на снятом рулевом механизме)	0,20	0,20	0,20
			0,20	0,20	0,20
			0,20	0,20	0,20
	Снять хомуты, защитные колпаки, стопорную и соединительную пластины, рулевые тяги, чехол, проверить, установить				
34009	3402012.21	Колесо рулевого управления - с/у (при снятом модуле газогенераторном)	0,30	0,30	0,30
			0,30	0,30	0,30
			0,30	0,30	0,30
34010	3402018.21	Колесо рулевого управления в сборе - с/у (при снятом включателе сигнала)	0,30	0,30	0,30
			0,30	0,30	0,30
			0,30	0,30	0,30
34011	3402050.20	Включатель сигнала - с/у	0,05	0,05	0,05
			0,05	0,05	0,05
			0,05	0,05	0,05
34012	3403041.21	Рычаг регулировки положения рулевой колонки - с/у (при снятых кожухах рулевой колонки)	0,15	0,15	0,15
			0,15	0,15	0,15
			0,15	0,15	0,15
	Снять стопорное кольцо, рычаг, втулки, болт, продефектовать, установить, отрегулировать				
34013	3403062.21	Втулка регулировки положения рулевой колонки - с/у (при снятых кожухах рулевой колонки)	0,15	0,15	0,15
			0,15	0,15	0,15
			0,15	0,15	0,15
	Снять стопорное кольцо, рычаг, втулки, болт, заменить, отрегулировать				
34014	3403070.20	Кожух облицовочный вала руля верхний - с/у верхнего и нижнего кожухов	0,15	0,15	0,15
			0,15	0,15	0,15
			0,15	0,15	0,15
34015	3403185.21	Болт стяжной - с/у (при снятых кожухах рулевой колонки)	0,15	0,15	0,15
			0,15	0,15	0,15
			0,15	0,15	0,15
	Снять стопорное кольцо, рычаг, втулки, болт, заменить, отрегулировать				

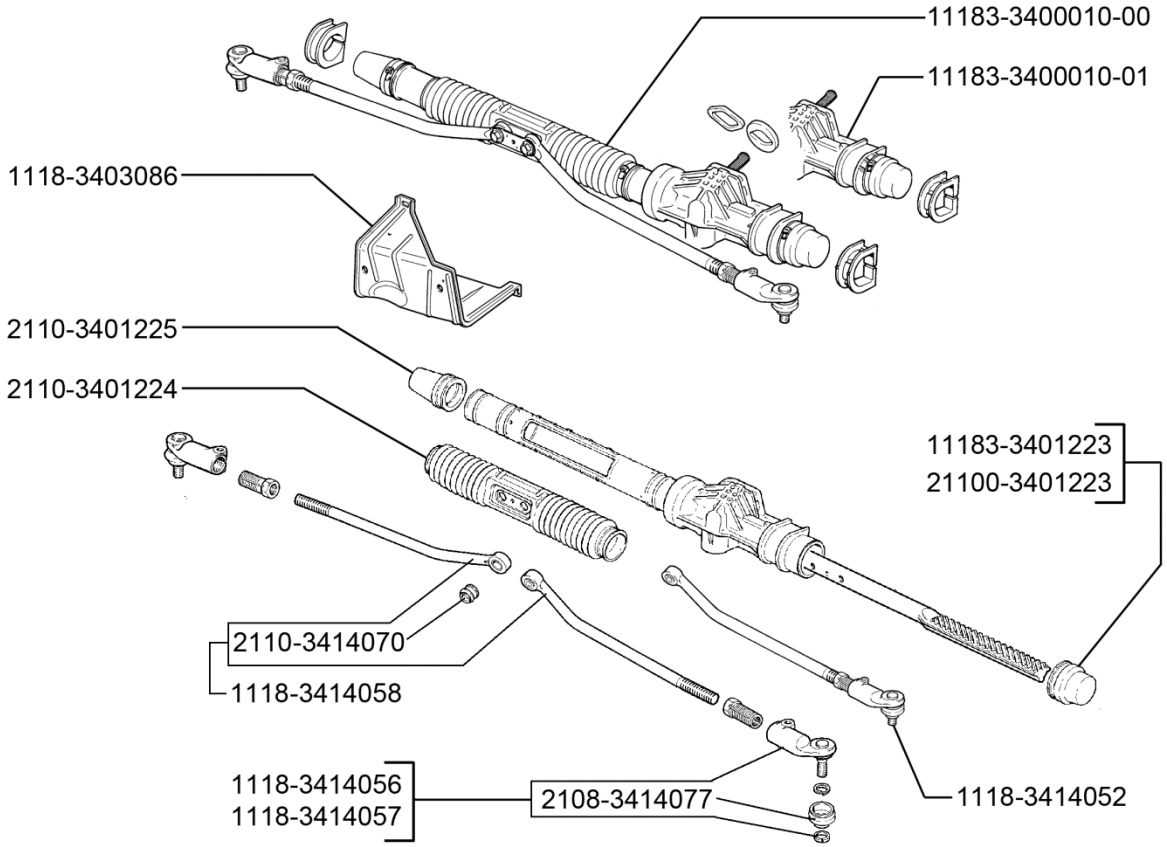

34 01. Управление рулевое

№ поз.	Код детали, код работы	Наименование детали и характеристика работы	Трудоемкость * max количество		
			11173	11183	11193
			11174	11184	11194
			11176	11186	11196
34016	3414052.24	Тяга рулевой трапеции крайняя правая в сборе - с/у (на снятом рулевом механизме)	0,32 0,32 0,32	0,32 0,32 0,32	0,32 0,32 0,32
34017	3414053.24	Тяга рулевой трапеции крайняя левая в сборе - с/у (на снятом рулевом механизме)	0,32 0,32 0,32	0,32 0,32 0,32	0,32 0,32 0,32
34018	3414056.20	Наконечник тяги рулевой трапеции наружный правый - с/у	0,67 0,67 0,67	0,67 0,67 0,67	0,67 0,67 0,67
	Снять колесо, отсоединить и выпрессовать шаровой палец наконечника, снять, установить, присоединить				
34019	3414056.24	Наконечник тяги рулевой трапеции наружный правый - с/у (на снятом рулевом механизме)	0,29 0,29 0,29	0,29 0,29 0,29	0,29 0,29 0,29
34020	3414057.20	Наконечник тяги рулевой трапеции наружный левый - с/у	0,67 0,67 0,67	0,67 0,67 0,67	0,67 0,67 0,67
	Снять колесо, отсоединить и выпрессовать шаровой палец наконечника, снять, установить, присоединить				
34021	3414057.24	Наконечник тяги рулевой трапеции наружный левый - с/у (на снятом рулевом механизме)	0,29 0,29 0,29	0,29 0,29 0,29	0,29 0,29 0,29
34022	3414058.24	Наконечник внутренний тяги рулевой трапеции с шарниром в сборе - с/у (на снятом рулевом механизме, при снятом наконечнике наружном)	0,32*2 0,32*2 0,32*2	0,32*2 0,32*2 0,32*2	0,32*2 0,32*2 0,32*2
34023	3414070.24	Шарнир внутреннего наконечника - с/у (на снятом правом наконечнике)	0,10 0,10 0,10	0,10 0,10 0,10	0,10 0,10 0,10
34024	3414070.24	Шарнир внутреннего наконечника - с/у (на снятом левом наконечнике)	0,10 0,10 0,10	0,10 0,10 0,10	0,10 0,10 0,10
34025	3414077.20	Колпачок защитный наконечника рулевой тяги - с/у	0,30*2 0,30*2 0,30*2	0,30*2 0,30*2 0,30*2	0,30*2 0,30*2 0,30*2
	Отсоединить наконечник рулевой тяги, заменить колпак, заполнить смазкой, установить, присоединить				
34026	3422092.20	Вал карданный рулевого управления с шарниром в сборе - с/у	0,50 0,50 0,50	0,50 0,50 0,50	0,50 0,50 0,50
34027	3450008.24	Усилитель электромеханический рулевого управления в сборе - с/у (на снятом вале рулевого управления в сборе)	0,30 0,30 0,30	0,30 0,30 0,30	0,30 0,30 0,30
		35. Тормоза			
35001	3501012.21	Суппорт переднего тормоза правый - с/у (при снятом колесе, без прокачки тормозов)	0,27 0,27 0,27	0,27 0,27 0,27	0,27 0,27 0,27
	Отсоединить от магистрали гибкий шланг, отвернуть крепления и снять направляющую в сборе с суппортом и колесным цилиндром, очистить, проверить, установить				
35002	3501012.40	Суппорт переднего тормоза правый - ремонт	0,67 0,67 0,67	0,67 0,67 0,67	0,67 0,67 0,67
	Разобрать, промыть, продуть детали, продефектовать, заменить защитные колпачки, уплотнительные и стопорные кольца, собрать, испытать на герметичность				

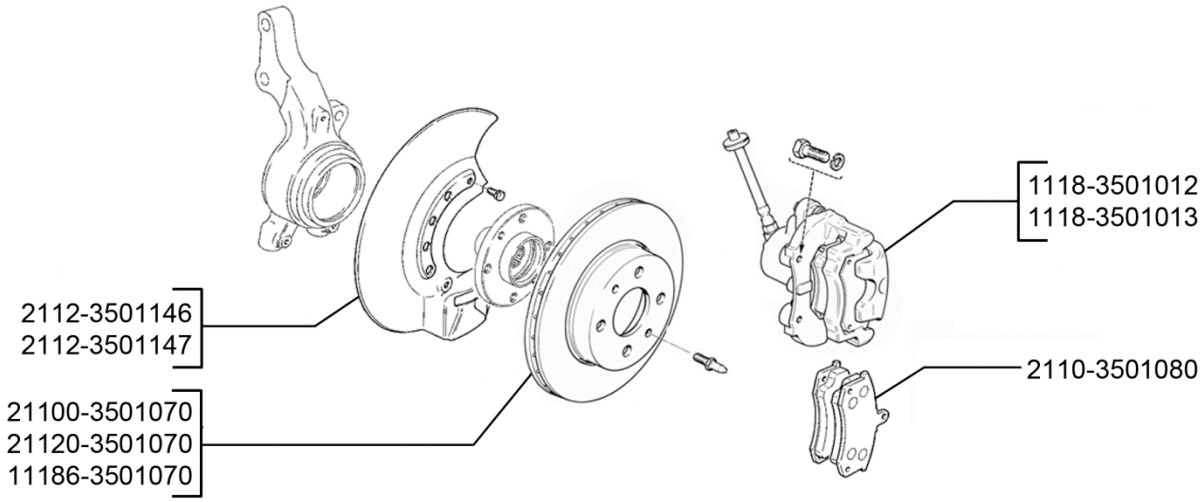

35 01. Тормоз передний

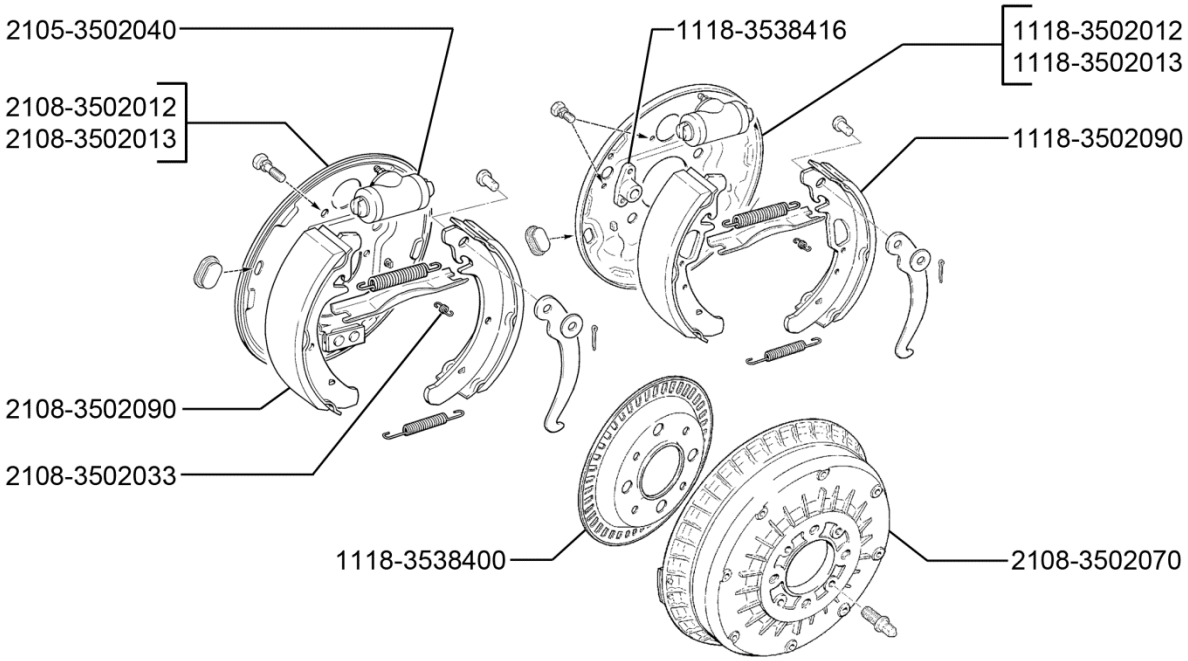

35 02. Тормоз задний

№ поз.	Код детали, код работы	Наименование детали и характеристика работы	Трудоемкость * max количество		
			11173	11183	11193
			11174	11184	11194
			11176	11186	11196
35003	3501013.21	Суппорт переднего тормоза левый - с/у (при снятом колесе, без прокачки тормозов)	0,27 0,27 0,27	0,27 0,27 0,27	0,27 0,27 0,27
	Отсоединить от магистрали гибкий шланг, отвернуть крепления и снять направляющую в сборе с суппортом и колесным цилиндром, очистить, проверить, установить				
35004	3501013.40	Суппорт переднего тормоза левый - ремонт	0,67 0,67 0,67	0,67 0,67 0,67	0,67 0,67 0,67
	Разобрать, промыть, продуть детали, продефектовать, заменить защитные колпачки, уплотнительные и стопорные кольца, собрать, испытать на герметичность				
35005	3501070.21	Тормозной диск переднего тормоза - с/у правого диска (при отсоединенном суппорте)	0,12 0,12 0,12	0,12 0,12 0,12	0,12 0,12 0,12
35006	3501070.21	Тормозной диск переднего тормоза - с/у левого диска (при отсоединенном суппорте)	0,12 0,12 0,12	0,12 0,12 0,12	0,12 0,12 0,12
35007	3501070.21	Тормозной диск переднего тормоза - с/у правого диска (при снятом колесе)	0,20 0,20 0,20	0,20 0,20 0,20	0,20 0,20 0,20
35008	3501070.21	Тормозной диск переднего тормоза - с/у левого диска (при снятом колесе)	0,20 0,20 0,20	0,20 0,20 0,20	0,20 0,20 0,20
35009	3501070.44	Тормозной диск переднего тормоза - ремонт	0,30*2 0,30*2 0,30*2	0,30*2 0,30*2 0,30*2	0,30*2 0,30*2 0,30*2
	Проточить диск				
35010	3501080.21	Колодка переднего тормоза - с/у (при снятом правом колесе) за комплект на одно колесо	0,26 0,26 0,26	0,26 0,26 0,26	0,26 0,26 0,26
35011	3501080.21	Колодка переднего тормоза - с/у (при снятом левом колесе) за комплект на одно колесо	0,26 0,26 0,26	0,26 0,26 0,26	0,26 0,26 0,26
35012	3501080.21	Колодка переднего тормоза - с/у (при снятом заднем правом колесе) за комплект на одно колесо	- - -	- - -	- - 0,26
35013	3501080.21	Колодка переднего тормоза - с/у (при снятом заднем левом колесе) за комплект на одно колесо	- - -	- - -	- - 0,26
35014	3501146.21	Кожух защитный переднего тормоза правый - с/у (при снятом тормозном диске)	0,11 0,11 0,11	0,11 0,11 0,11	0,11 0,11 0,11
35015	3501147.21	Кожух защитный переднего тормоза левый - с/у (при снятом тормозном диске)	0,11 0,11 0,11	0,11 0,11 0,11	0,11 0,11 0,11
35016	3502010.21	Тормоз задний правый в сборе - с/у (при снятом колесе, без прокачки тормозов)	- - -	- - -	- - 0,27
35017	3502011.21	Тормоз задний левый в сборе - с/у (при снятом колесе, без прокачки тормозов)	- - -	- - -	- - 0,27

№ поз.	Код детали, код работы	Наименование детали и характеристика работы	Трудоемкость * max количество		
			11173	11183	11193
			11174	11184	11194
			11176	11186	11196
35018	3502012.21	Щит заднего тормоза правый - с/у (при снятом колесном цилиндре тормоза)	0,30 0,30 0,30	0,30 0,30 0,30	0,30 0,30 0,30
	Снять колодки, датчик скорости, отвернуть болты крепления оси ступицы и щита тормоза, снять детали, промыть, проверить, установить				
35019	3502013.21	Щит заднего тормоза левый - с/у (при снятом колесном цилиндре тормоза)	0,30 0,30 0,30	0,30 0,30 0,30	0,30 0,30 0,30
	Снять колодки, датчик скорости, отвернуть болты крепления оси ступицы и щита тормоза, снять детали, промыть, проверить, установить				
35020	3502033.21	Пружина направляющая колодок заднего тормоза - с/у за 1 шт. (при снятом тормозном барабане)	0,05*4 0,05*4 0,05*4	0,05*4 0,05*4 0,05*4	0,05*4 0,05*4 0,05*4
35021	3502040.21	Цилиндр колесный заднего тормоза - с/у правого цилиндра (при снятом тормозном барабане)	0,26 0,26 0,26	0,26 0,26 0,26	0,26 0,26 0,26
35022	3502040.21	Цилиндр колесный заднего тормоза - с/у левого цилиндра (при снятом тормозном барабане)	0,26 0,26 0,26	0,26 0,26 0,26	0,26 0,26 0,26
35023	3502040.40	Цилиндр колесный заднего тормоза - ремонт	0,43*2 0,43*2 0,43*2	0,43*2 0,43*2 0,43*2	0,43*2 0,43*2 0,43*2
	Разобрать, промыть, продефектовать, заменить детали, собрать, проверить на стенде под давлением				
35024	3502070.21	Барабан тормозной заднего тормоза - с/у правого барабана (при снятом колесе)	0,15 0,15 0,15	0,15 0,15 0,15	0,15 0,15 0,15
35025	3502070.21	Барабан тормозной заднего тормоза - с/у левого барабана (при снятом колесе)	0,15 0,15 0,15	0,15 0,15 0,15	0,15 0,15 0,15
35026	3502070.21	Барабан тормозной заднего тормоза - с/у правого диска (при снятом колесе)	- - -	- - -	- - 0,20
35027	3502070.21	Барабан тормозной заднего тормоза - с/у левого диска (при снятом колесе)	- - -	- - -	- - 0,20
35028	3502070.44	Барабан тормозной заднего тормоза - ремонт	0,30*2 0,30*2 0,30*2	0,30*2 0,30*2 0,30*2	0,30*2 0,30*2 0,30*2
	Расточить барабан				
35029	3502070.44	Барабан тормозной заднего тормоза - ремонт (за 1 шт.)	- - -	- - -	- - 0,30*2
	Проточить диск				
35030	3502090.21	Тормозная колодка заднего тормоза - с/у комплекта на правом колесе (при снятом тормозном барабане)	0,30 0,30 0,30	0,30 0,30 0,30	0,30 0,30 0,30
35031	3502090.21	Тормозная колодка заднего тормоза - с/у комплекта на левом колесе (при снятом тормозном барабане)	0,30 0,30 0,30	0,30 0,30 0,30	0,30 0,30 0,30

№ поз.	Код детали, код работы	Наименование детали и характеристика работы	Трудоемкость * max количество		
			11173	11183	11193
			11174	11184	11194
			11176	11186	11196
35032	3502146.21	Кожух защитный заднего тормоза правый - с/у (при снятом тормозном диске)	- - -	- - -	- - 0,11
35033	3502147.21	Кожух защитный заднего тормоза левый - с/у (при снятом тормозном диске)	- - -	- - -	- - 0,11
35034	3504010.24	Педаль тормоза в сборе - с/у (на снятом кронштейне педалей тормоза и сцепления)	0,20 0,20 0,20	0,20 0,20 0,20	0,20 0,20 0,20
	Отсоединить и снять педаль, пружину, ось, промыть, смазать втулки, установить				
35035	3504094.24	Пружина педали тормоза - с/у (на снятом кронштейне педалей тормоза и сцепления)	0,20 0,20 0,20	0,20 0,20 0,20	0,20 0,20 0,20
	Отсоединить и снять педаль, пружину, ось, промыть, смазать втулки, установить				
35036	3505010.20	Цилиндр главный гидротормозов - с/у	1,45 1,45 1,45	1,45 1,45 1,45	1,45 1,45 1,45
	Отсоединить трубопроводы от главного цилиндра, колодку с проводами от клемм датчика, отвернуть гайки крепления ГТЦ к вакуумному усилителю. Снять цилиндр. Очистить, установить, залить тормозную жидкость, прокачать тормозную систему				
35037	3505010.40	Цилиндр главный гидротормозов - ремонт	0,42 0,42 0,42	0,42 0,42 0,42	0,42 0,42 0,42
	Разобрать, промыть, продуть, продефектовать, собрать, проверить на стенде под давлением				
35038	3505102.20	Бачок главного цилиндра тормозов - с/у	0,12 0,12 0,12	0,12 0,12 0,12	0,12 0,12 0,12
	Отсоединить электропровода, слить тормозную жидкость из бачка, снять и установить бачок, залить жидкость, присоединить электропровода				
35039	3505110.20	Датчик аварийного уровня тормозной жидкости - с/у	0,05 0,05 0,05	0,05 0,05 0,05	0,05 0,05 0,05
35040	3506060.20	Шланг гибкий переднего тормоза в сборе - с/у (за 1шт.)	0,22*2 0,22*2 0,22*2	0,22*2 0,22*2 0,22*2	0,22*2 0,22*2 0,22*2
	Снять, проверить и установить шланг				
35041	3506085.20	Шланг гибкий к заднему тормозу в сборе - с/у (за 1шт.)	0,22*2 0,22*2 0,22*2	0,22*2 0,22*2 0,22*2	0,22*2 0,22*2 0,22*2
	Снять, проверить и установить шланг				
35042	3506472.20	Кожух защитный трубопроводов - с/у	0,22 0,22 0,22	0,22 0,22 0,22	0,22 0,22 0,22
35043	3506500.20	Трубка первичного контура главного цилиндра - с/у	0,90 0,90 0,90	0,90 0,90 0,90	0,90 0,90 0,90
35044	3506510.20	Трубка вторичного контура главного цилиндра - с/у	0,90 0,90 0,90	0,90 0,90 0,90	0,90 0,90 0,90
35045	3506540.20	Трубка к правому переднему тормозу - с/у	0,22 0,22 0,22	0,22 0,22 0,22	0,22 0,22 0,22
	Снять, проверить и установить трубку				

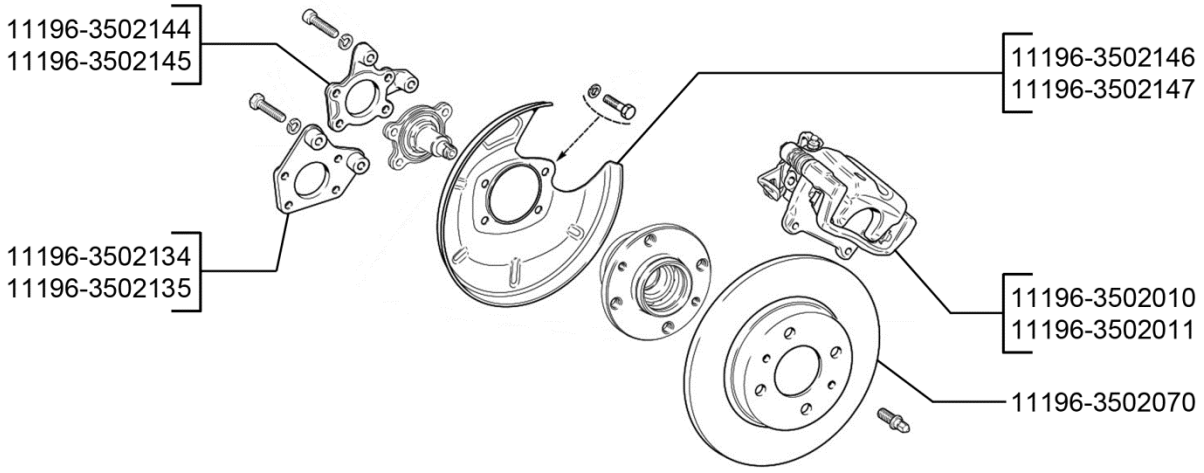

35 02. Тормоз задний (Lada Kalina Sport)

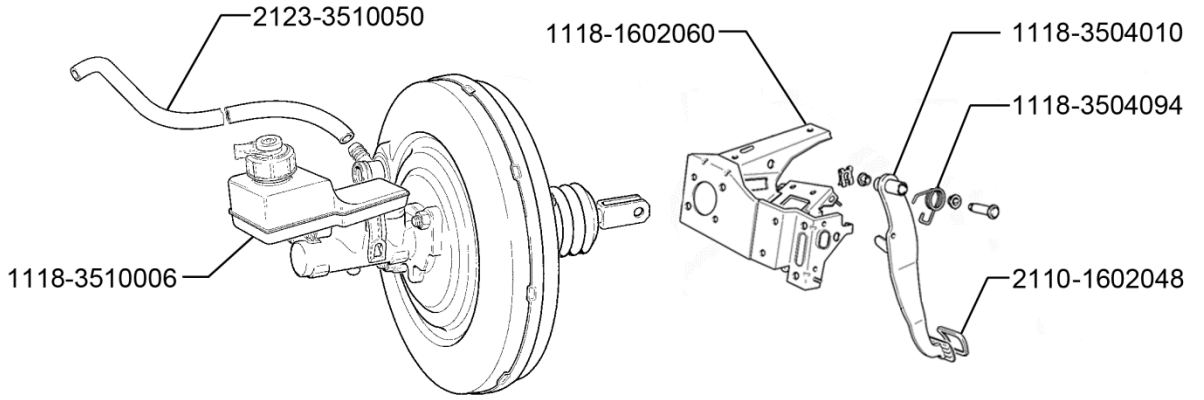

35 04. Элементы привода тормозов

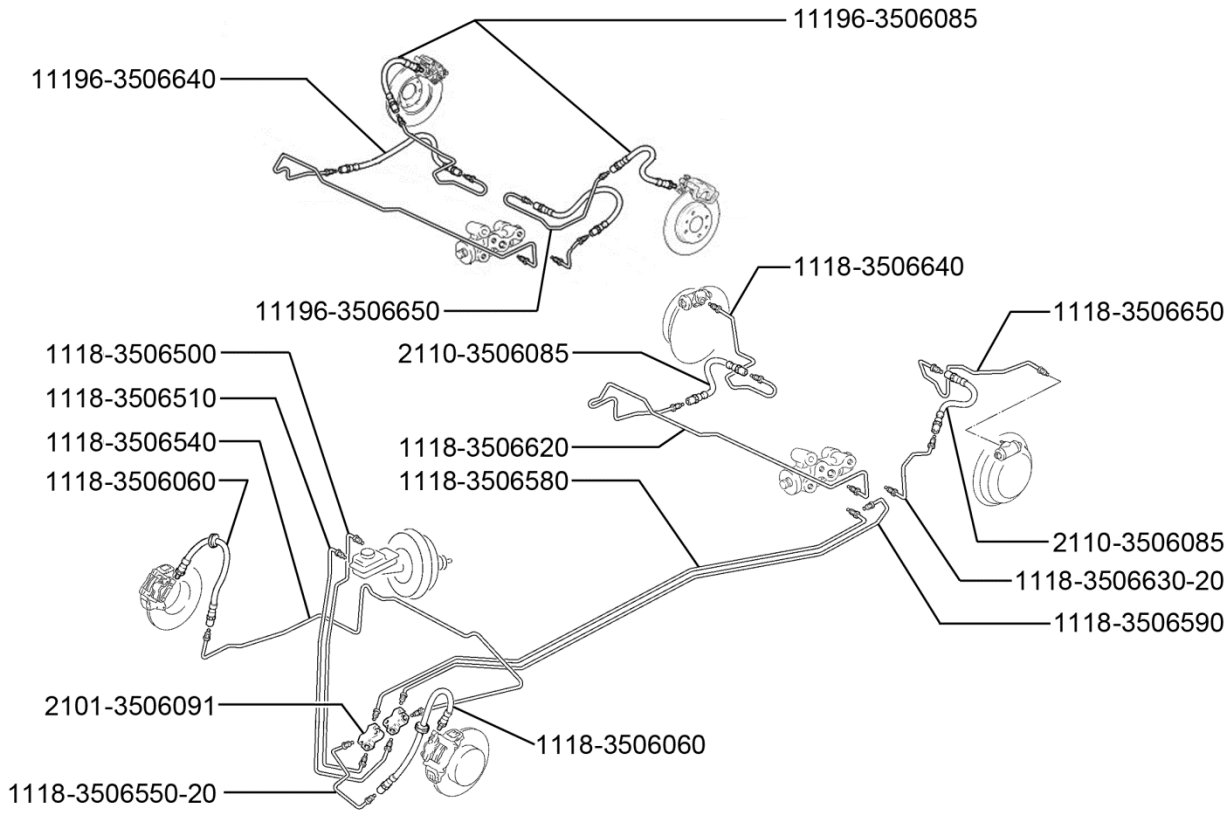

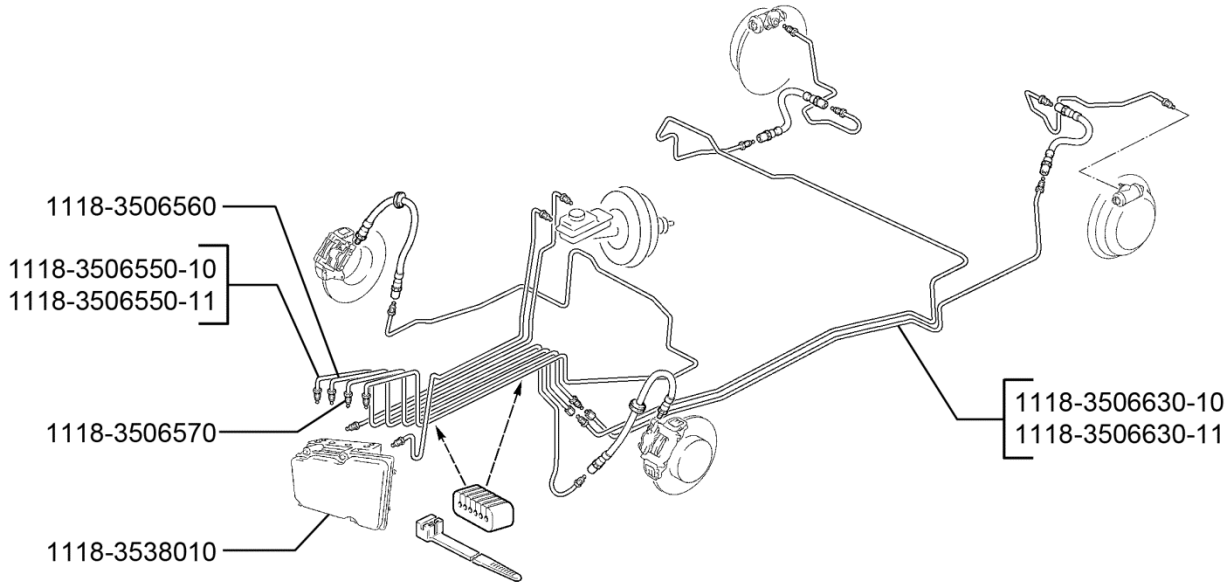

35 06. Трубопроводы тормозов

№ поз.	Код детали, код работы	Наименование детали и характеристика работы	Трудоемкость * max количество		
			11173	11183	11193
			11174	11184	11194
			11176	11186	11196
35046	3506550.20	Трубка к левому переднему тормозу - с/у	0,22	0,22	0,22
			0,22	0,22	0,22
			0,22	0,22	0,22
	Снять, проверить и установить трубку				
35047	3506560.20	Трубка правая - с/у	0,22	0,22	0,22
			0,22	0,22	0,22
			0,22	0,22	0,22
	Снять, проверить и установить трубку				
35048	3506570.20	Трубка левая - с/у	0,22	0,22	0,22
			0,22	0,22	0,22
			0,22	0,22	0,22
	Снять, проверить и установить трубку				
35049	3506580.20	Трубка к регулятору правого заднего тормоза - с/у	0,22	0,22	0,22
			0,22	0,22	0,22
			0,22	0,22	0,22
	Снять, проверить и установить трубку				
35050	3506590.20	Трубка к регулятору левого заднего тормоза - с/у	0,22	0,22	0,22
			0,22	0,22	0,22
			0,22	0,22	0,22
	Снять, проверить и установить трубку				
35051	3506620.20	Трубка к шлангу правого заднего тормоза - с/у	0,22	0,22	0,22
			0,22	0,22	0,22
			0,22	0,22	0,22
	Снять, проверить и установить трубку				
35052	3506630.20	Трубка к шлангу левого заднего тормоза - с/у	0,22	0,22	0,22
			0,22	0,22	0,22
			0,22	0,22	0,22
	Снять, проверить и установить трубку				
35053	3506640.20	Трубка к правому заднему тормозу в сборе - с/у	0,22	0,22	0,22
			0,22	0,22	0,22
			0,22	0,22	0,22
	Снять, проверить и установить трубку				
35054	3506650.20	Трубка к левому заднему тормозу в сборе - с/у	0,22	0,22	0,22
			0,22	0,22	0,22
			0,22	0,22	0,22
	Снять, проверить и установить трубку				
35055	3508010.21	Рычаг ручного привода тормоза в сборе - с/у (при снятом экране защиты пола кузова)	0,25	0,25	0,25
			0,25	0,25	0,25
			0,25	0,25	0,25
	Отсоединить тягу от уравнителя тросов, снять чехол тяги и чехол рычага, рычаг с тягой, очистить, проверить, установить				
35056	3508040.20	Чехол защитный рычага ручного привода тормоза - с/у	0,12	0,12	0,12
			0,12	0,12	0,12
			0,12	0,12	0,12
35057	3508046.21	Чехол защитный тяги привода ручного тормоза - с/у (при снятом экране защитном пола кузова)	0,15	0,15	0,15
			0,15	0,15	0,15
			0,15	0,15	0,15
35058	3508071.24	Тяга привода ручного тормоза - с/у (на снятом рычаге)	0,05	0,05	0,05
			0,05	0,05	0,05
			0,05	0,05	0,05

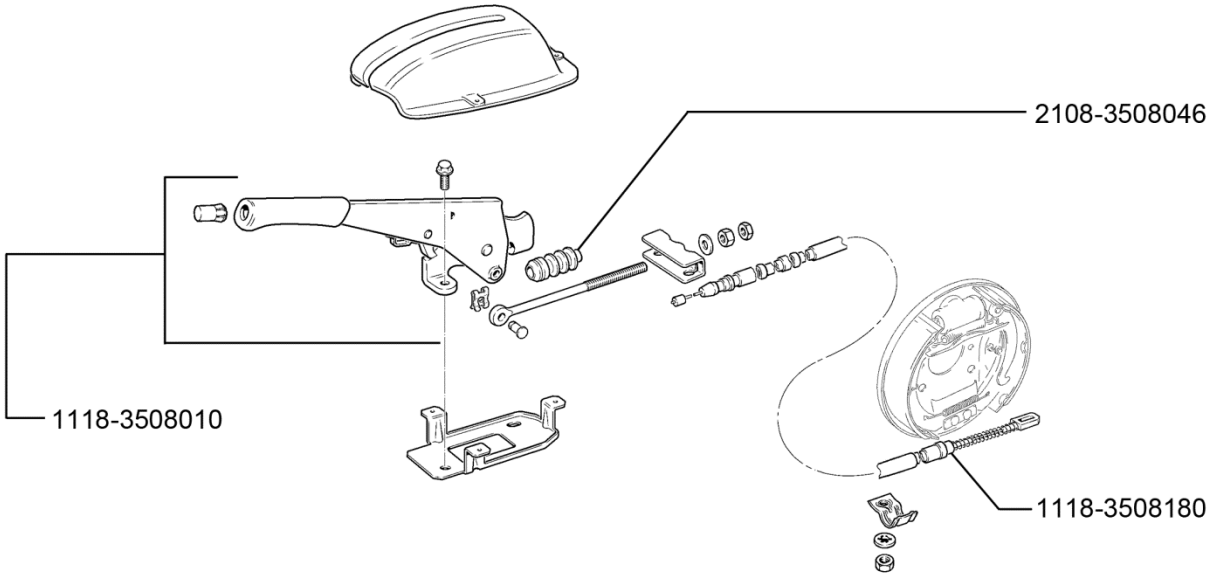

35 08. Управление стояночным тормозом

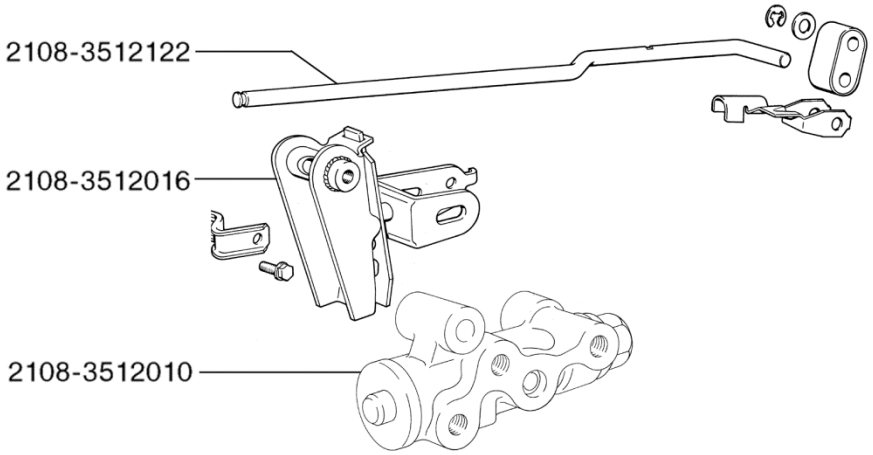

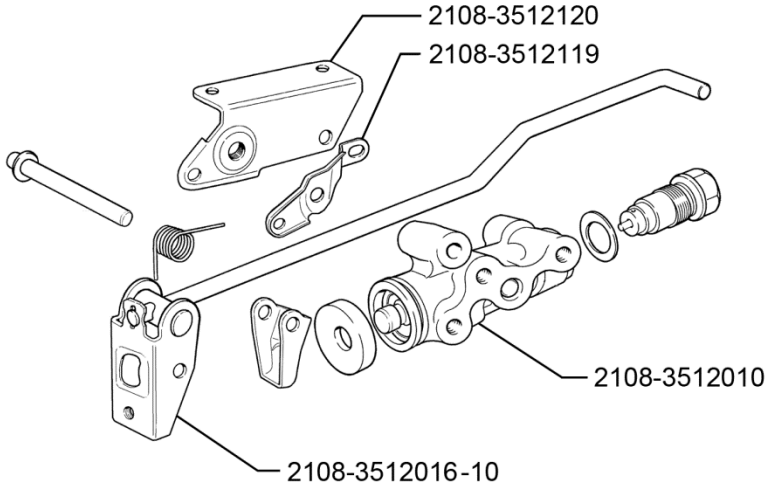

35 12. Регулятор давления задних тормозов

№ поз.	Код детали, код работы	Наименование детали и характеристика работы	Трудоемкость * max количество		
			11173	11183	11193
			11174	11184	11194
			11176	11186	11196
35059	3508180.20	Трос ручного привода тормоза задний - с/у правого троса	0,55	0,55	0,55
			0,55	0,55	0,55
			0,55	0,55	0,55
	Снять заднее колесо, экран защиты пола кузова, отсоединить трос от уравнителя, снять скобы троса, снять тормозной барабан, отсоединить наконечник троса от рычага, снять трос. Очистить, проверить, установить, отрегулировать				
35060	3508180.20	Трос ручного привода тормоза задний - с/у левого троса	0,55	0,55	0,55
			0,55	0,55	0,55
			0,55	0,55	0,55
	Снять заднее колесо, экран защиты пола кузова, отсоединить трос от уравнителя, снять скобы троса, снять тормозной барабан, отсоединить наконечник троса от рычага, снять трос. Очистить, проверить, установить, отрегулировать				
35061	3508180.21	Трос ручного привода тормоза задний - с/у правого троса (при снятом тормозном барабане)	0,25	0,25	0,25
			0,25	0,25	0,25
			0,25	0,25	0,25
	Снять экран защиты пола кузова, отсоединить трос от уравнителя, снять скобы троса, отсоединить наконечник троса от рычага, снять трос. Очистить, проверить, установить				
35062	3508180.21	Трос ручного привода тормоза задний - с/у левого троса (при снятом тормозном барабане)	0,25	0,25	0,25
			0,25	0,25	0,25
			0,25	0,25	0,25
	Снять экран защиты пола кузова, отсоединить трос от уравнителя, снять скобы троса, отсоединить наконечник троса от рычага, снять трос. Очистить, проверить, установить				
35063	3510006.20	Усилитель вакуумный тормоза с главным цилиндром в сборе - с/у (без прокачки тормозов)	0,93	0,93	0,93
			0,93	0,93	0,93
			0,93	0,93	0,93
	Отсоединить и снять АКБ, снять фильтр воздушный, отсоединить трос сцепления от коробки передач, толкатель усилителя от педали. Отсоединить тормозные трубки от главного цилиндра тормозов, снять усилитель в сборе, очистить, установить, присоединить				
35064	3510050.20	Шланг вакуумного усилителя тормозов - с/у	0,14	0,14	0,14
			0,14	0,14	0,14
			0,14	0,14	0,14
35065	3512008.20	Регулятор давления задних тормозов в сборе - с/у	0,85	0,85	0,85
			0,85	0,85	0,85
			0,85	0,85	0,85
	Отсоединить упругий рычаг привода регулятора от рычага задней подвески, трубопроводы от регулятора, кронштейн регулятора от кузова, снять регулятор в сборе, разъединить, очистить, установить				
35066	3512016.24	Рычаг привода с кронштейном в сборе - с/у (на снятом регуляторе в сборе)	0,08	0,08	0,08
			0,08	0,08	0,08
			0,08	0,08	0,08
35067	3512120.24	Кронштейн регулятора давления тормозов - с/у (на снятом регуляторе в сборе)	0,08	0,08	0,08
			0,08	0,08	0,08
			0,08	0,08	0,08
35068	3512122.24	Рычаг привода регулятора давления задних тормозов - с/у (на снятом регуляторе в сборе)	0,08	0,08	0,08
			0,08	0,08	0,08
			0,08	0,08	0,08
35069	3538010.20	Гидроагрегат антиблокировочной системы тормозов - с/у	1,25	1,25	1,25
			1,25	1,25	1,25
			1,25	1,25	1,25
	Отсоединить трубки и провода от гидроогрегата, снять гидроогрегат, проверить, установить, прокачать тормоза				
35070	3538350.20	Датчик скорости переднего колеса - с/у левого датчика	0,05	0,05	0,05
			0,05	0,05	0,05
			0,05	0,05	0,05

№ поз.	Код детали, код работы	Наименование детали и характеристика работы	Трудоемкость * max количество		
			11173	11183	11193
			11174	11184	11194
			11176	11186	11196
35071	3538350.20	Датчик скорости переднего колеса - с/у правого датчика	0,05	0,05	0,05
			0,05	0,05	0,05
			0,05	0,05	0,05
35072	3538370.20	Датчик скорости заднего колеса - с/у левого датчика	0,05	0,05	0,05
			0,05	0,05	0,05
			0,05	0,05	0,05
35073	3538370.20	Датчик скорости заднего колеса - с/у правого датчика	0,05	0,05	0,05
			0,05	0,05	0,05
			0,05	0,05	0,05
35074	3538400.21	Ротор заднего колеса - с/у ротора правого колеса (при снятых колесе и тормозном барабане)	0,02	0,02	0,02
			0,02	0,02	0,02
			0,02	0,02	0,02
35075	3538400.21	Ротор заднего колеса - с/у ротора левого колеса (при снятых колесе и тормозном барабане)	0,02	0,02	0,02
			0,02	0,02	0,02
			0,02	0,02	0,02
		37. Электрооборудование			
37001	3701010.20	Генератор - с/у	0,41	0,41	0,41
			-	-	-
			-	-	-
	Отсоединить клемму массы от аккумуляторной батареи, снять ремень привода генератора и генератор, очистить, установить, проверить				
37002	3701010.21	Генератор - с/у (при снятом правом брызговике двигателя)	-	-	-
			0,41	0,41	0,41
			0,41	0,41	0,41
	Отсоединить клемму массы от аккумуляторной батареи, снять ремень привода генератора и генератор, очистить, установить, проверить				
37003	3701010.21	Генератор - с/у генератора с эластичным ремнем (при снятом правом брызговике двигателя)	0,41	0,41	0,41
			0,41	0,41	0,41
			0,41	0,41	0,41
	Отсоединить клемму массы от аккумуляторной батареи, снять ремень привода генератора и генератор, очистить, установить, проверить				
37004	3701010.40	Генератор - ремонт	2,00	2,00	2,00
			2,00	2,00	2,00
			2,00	2,00	2,00
	Очистить, продуть генератор сжатым воздухом, разобрать генератор, промыть, протереть, обдуть, продефектовать, собрать. Проверить работу генератора на стенде с замером силы тока отдачи и контролем работы встроенного регулятора напряжения				
37005	3701051.24	Шкив - с/у (на снятом генераторе)	0,15	0,15	0,15
			0,15	0,15	0,15
			0,15	0,15	0,15
37006	3701200.45	Ротор генератора - проточка и шлифовка контактных колец	0,20	0,20	0,20
			0,20	0,20	0,20
			0,20	0,20	0,20
37007	3701500.20	Регулятор напряжения - с/у (на автомобиле)	0,15	0,15	0,15
			0,15	0,15	0,15
			0,15	0,15	0,15
37008	3701500.24	Регулятор напряжения - с/у (на снятом генераторе)	0,10	0,10	0,10
			0,10	0,10	0,10
			0,10	0,10	0,10
	Снять, очистить, установить регулятор со щеткодержателем в сборе				

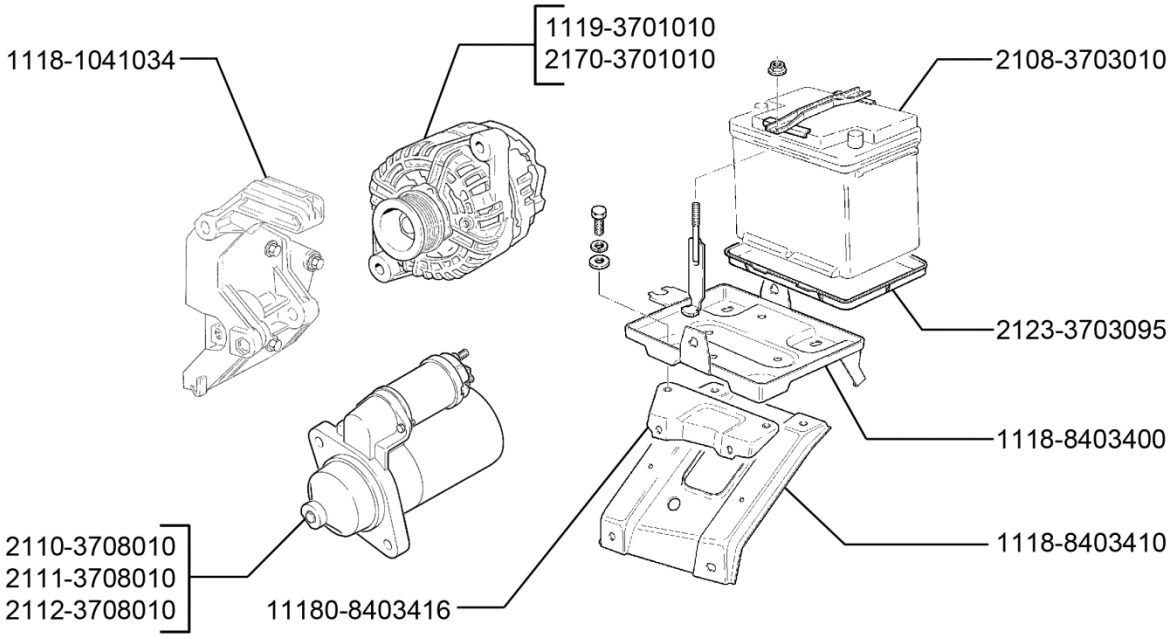

37 01. Генератор

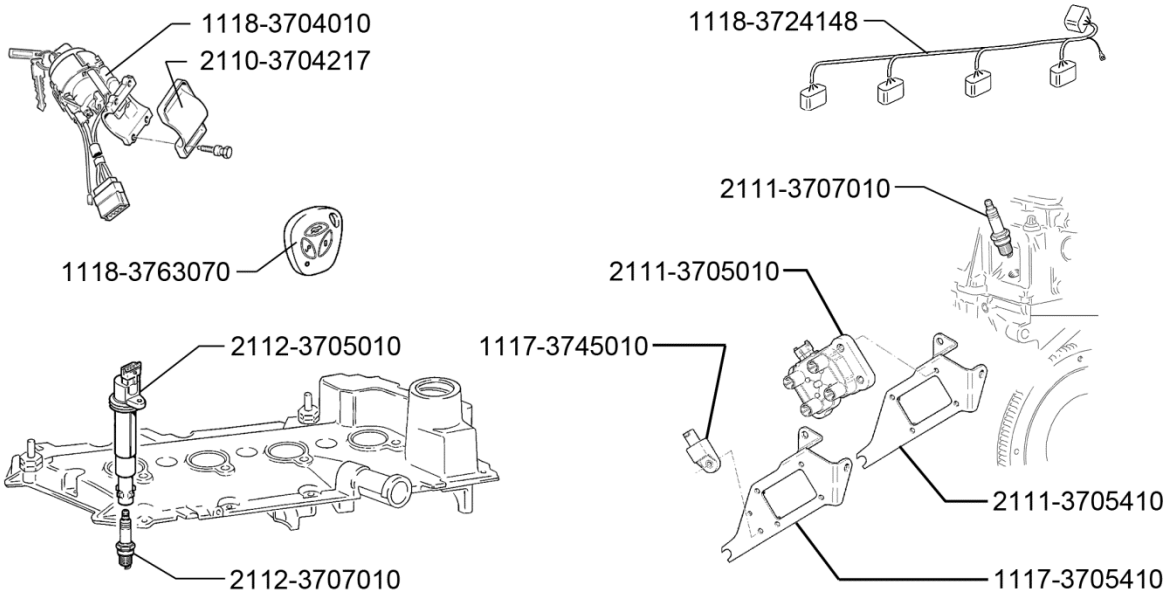

37 05. Система зажигания

№ поз.	Код детали, код работы	Наименование детали и характеристика работы	Трудоемкость * max количество		
			11173	11183	11193
			11174	11184	11194
			11176	11186	11196
37009	3701600.24	Конденсатор - с/у (на снятом генераторе)	0,20	0,20	0,20
			0,20	0,20	0,20
			0,20	0,20	0,20
	Снять кожух, конденсатор, проверить на стенде, установить конденсатор и кожух				
37010	3701720.20	Ремень привода генератора - с/у	0,20	0,20	0,20
			0,20	0,20	0,20
			0,20	0,20	0,20
37011	3703010.20	Батарея аккумуляторная - с/у	0,20	0,20	0,20
			0,20	0,20	0,20
			0,20	0,20	0,20
37012	3703095.21	Поддон аккумуляторной батареи - с/у (при снятой аккумуляторной батарее)	0,05	0,05	0,05
			0,05	0,05	0,05
			0,05	0,05	0,05
37013	3704010.21	Выключатель зажигания - с/у (при снятых кожухах вала рулевого управления)	0,12	0,12	0,12
			0,12	0,12	0,12
			0,12	0,12	0,12
	Отсоединить колодку жгута проводов, снять, проверить и установить замок зажигания, присоединить колодку жгута проводов				
37014	3705010.20	Катушка зажигания - с/у	-	-	-
			0,06*4	0,06*4	0,06*4
			0,06*4	0,06*4	0,06*4
37015	3705010.21	Катушка зажигания - с/у (при снятых высоковольтных проводах)	0,15	0,15	0,15
			-	-	-
			-	-	-
37016	3705410.24	Кронштейн крепления катушки зажигания - с/у (на снятой катушке зажигания)	0,05	0,05	0,05
			-	-	-
			-	-	-
37017	3706040.20	Датчик фазы - с/у	0,30	0,30	0,30
			-	-	-
			-	-	-
37018	3706040.21	Датчик фазы - с/у (при снятой крышке защитной ремня привода ГРМ задней)	-	-	-
			0,20	0,20	0,20
			0,20	0,20	0,20
37019	3707010.20	Свеча зажигания - с/у (за 1 шт.)	0,05*4	0,05*4	0,05*4
			0,08*4	0,08*4	0,08*4
			0,08*4	0,08*4	0,08*4
37020	3707010.20	Свеча зажигания - с/у (комплект)	0,20	0,20	0,20
			0,40	0,40	0,40
			0,40	0,40	0,40
	Заменить свечи с регулировкой зазоров, очисткой проводов и наконечников				
37021	3707080.20	Жгут проводов свечей зажигания - с/у	0,10	0,10	0,10
			-	-	-
			-	-	-
37022	3708010.20	Стартер - с/у	0,55	0,55	0,55
			0,55	0,55	0,55
			0,55	0,55	0,55
	Снять клемму минус с аккумуляторной батареи, снять воздушный фильтр в сборе, отсоединить провода, отвернуть болты крепления стартера, снять стартер, очистить, установить				

№ поз.	Код детали, код работы	Наименование детали и характеристика работы	Трудоемкость * max количество		
			11173	11183	11193
			11174	11184	11194
			11176	11186	11196
37023	3708010.40	Стартер - ремонт	2,00	2,00	2,00
			2,00	2,00	2,00
			2,00	2,00	2,00
		Очистить, продуть стартер, разобрать, промыть и продуть детали, продефектовать, собрать, проверить на стенде			
37024	3708805.24	Тяговое реле стартера - с/у (на снятом стартере)	0,11	0,11	0,11
			0,11	0,11	0,11
			0,11	0,11	0,11
37025	3709315.21	Соединитель с устройством вращающимся - с/у (при снятых кожухах вала рулевого управления и рулевом колесе)	0,10	0,10	0,10
			0,10	0,10	0,10
			0,10	0,10	0,10
37026	3709330.21	Переключатель световой сигнализации - с/у (при снятых кожухах вала рулевого управления)	0,05	0,05	0,05
			0,05	0,05	0,05
			0,05	0,05	0,05
37027	3709340.21	Переключатель стеклоочистителей - с/у (при снятых кожухах вала рулевого управления)	0,05	0,05	0,05
			0,05	0,05	0,05
			0,05	0,05	0,05
37028	3709608.20	Переключатель отопителя - с/у	0,13	0,13	0,13
			0,13	0,13	0,13
			0,13	0,13	0,13
37029	3709613.21	Переключатель стеклоподъемников - с/у	0,05*4	0,05*4	0,05*4
			0,05*4	0,05*4	0,05*4
			0,05*4	0,05*4	0,05*4
37030	3709810.20	Блок переключателей - с/у	0,20	0,20	0,20
			0,20	0,20	0,20
			0,20	0,20	0,20
37031	3709820.20	Модуль управления светотехникой - с/у	0,20	0,20	0,20
			0,20	0,20	0,20
			0,20	0,20	0,20
37032	3710010.20	Выключатель аварийной сигнализации - с/у	0,13	0,13	0,13
			0,13	0,13	0,13
			0,13	0,13	0,13
37033	3710020.20	Выключатель обогрева заднего стекла - с/у	0,13	0,13	0,13
			0,13	0,13	0,13
			0,13	0,13	0,13
37034	3710060.20	Выключатель кондиционера - с/у	0,13	0,13	0,13
			0,13	0,13	0,13
			0,13	0,13	0,13
37035	3710090.20	Выключатель обогрева ветрового стекла - с/у	0,13	-	0,13
			0,13	-	0,13
			0,13	-	0,13
37036	3710200.20	Выключатель дверной - с/у	0,05*4	0,05*4	0,05*4
			0,05*4	0,05*4	0,05*4
			0,05*4	0,05*4	0,05*4
37037	3710230.20	Выключатель концевой - с/у выключателя контрольной лампы ручного тормоза	0,13	0,13	0,13
			0,13	0,13	0,13
			0,13	0,13	0,13
37038	3710230.20	Выключатель концевой - с/у выключателя освещения вещевого ящика	0,13	0,13	0,13
			0,13	0,13	0,13
			0,13	0,13	0,13
37039	3710410.21	Выключатель света заднего хода - с/у (при снятом брызговике двигателя и слитом масле из коробки передач)	0,13	0,13	0,13
			0,13	0,13	0,13
			0,13	0,13	0,13

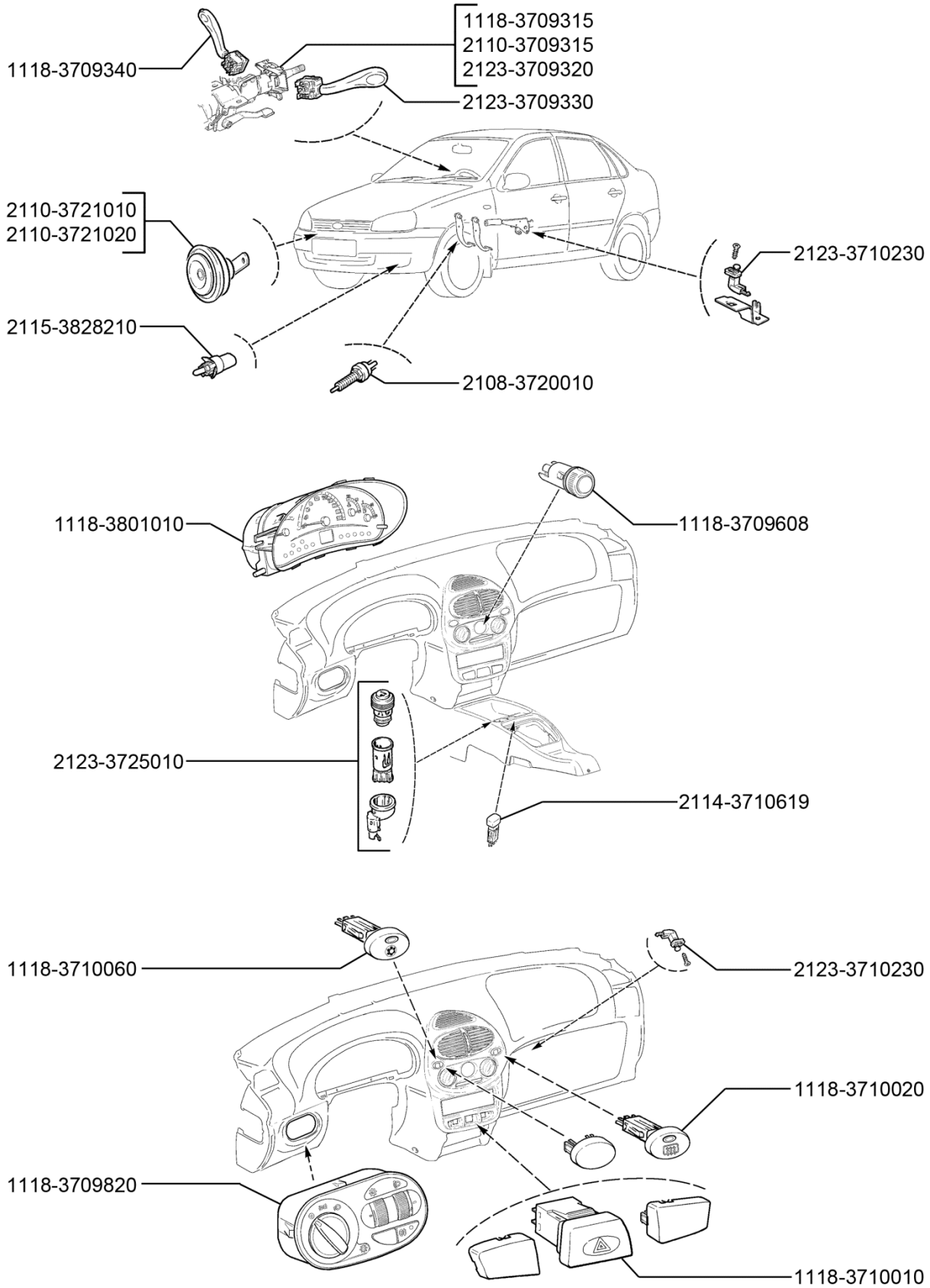

37 09. Переключатели и выключатели

№ поз.	Код детали, код работы	Наименование детали и характеристика работы	Трудоемкость * max количество		
			11173	11183	11193
			11174	11184	11194
			11176	11186	11196
37040	3710619.20	Выключатель обогрева сиденья - с/у	0,13*2	0,13*2	0,13*2
			0,13*2	0,13*2	0,13*2
			0,13*2	0,13*2	0,13*2
37041	3710990.20	Выключатель автоматического управления освещением - с/у	0,13	-	0,13
			0,13	-	0,13
			0,13	-	0,13
37042	3711010.21	Блок-фара правая - с/у (при снятом бампере переднем)	0,40	0,40	0,40
			0,40	0,40	0,40
			0,40	0,40	0,40
	Отсоединить клемму минус от аккумуляторной батареи, отсоединить от фары колодки жгута проводов, снять блок-фару, очистить, установить, проверить и отрегулировать направление пучка света фар				
37043	3711011.21	Блок-фара левая - с/у (при снятом бампере переднем)	0,40	0,40	0,40
			0,40	0,40	0,40
			0,40	0,40	0,40
	Отсоединить клемму минус от аккумуляторной батареи, отсоединить от фары колодки жгута проводов, снять блок-фару, очистить, установить, проверить и отрегулировать направление пучка света фар				
37044	3711217.20	Лампа - с/у лампы ближнего или дальнего света (за 1 шт.)	0,05*4	0,05*4	0,05*4
			0,05*4	0,05*4	0,05*4
			0,05*4	0,05*4	0,05*4
	Снять и установить защитный колпак и лампу				
37045	3711225.20	Лампа - с/у лампы габаритов (за 1 шт.)	0,05*2	0,05*2	0,05*2
			0,05*2	0,05*2	0,05*2
			0,05*2	0,05*2	0,05*2
37046	3711225.20	Лампа - с/у лампы указателя поворотов (за 1 шт.)	0,05*2	0,05*2	0,05*2
			0,05*2	0,05*2	0,05*2
			0,05*2	0,05*2	0,05*2
37047	3714010.20	Плафон индивидуального освещения - с/у	0,13	0,13	0,13
			0,13	0,13	0,13
			0,13	0,13	0,13
37048	3714300.20	Фонарь освещения вещевого ящика - с/у	0,13	0,13	0,13
			0,13	0,13	0,13
			0,13	0,13	0,13
37049	3714350.20	Плафон освещения багажника - с/у	0,13	0,13	0,13
			0,13	0,13	0,13
			0,13	0,13	0,13
37050	3714615.20	Патрон подсветки - с/у	0,05	0,05	0,05
			0,05	0,05	0,05
			0,05	0,05	0,05
37051	3714656.20	Световод подсветки с пластинами символов в сборе - с/у	0,05	0,05	0,05
			0,05	0,05	0,05
			0,05	0,05	0,05
37052	3716010.20	Фонарь задний правый в сборе - с/у (для авт.1119 при снятой обивке стойки задка)	0,15	0,15	0,15
			0,15	0,15	0,15
			0,15	0,15	0,15
37053	3716010.24	Фонарь задний правый в сборе - с/у лампы (на снятом заднем фонаре)	0,05*4	0,05*4	0,05*4
			0,05*4	0,05*4	0,05*4
			0,05*4	0,05*4	0,05*4
37054	3716011.20	Фонарь задний левый в сборе - с/у (для авт. 1119 при снятой обивке стойки задка)	0,15	0,15	0,15
			0,15	0,15	0,15
			0,15	0,15	0,15
37055	3716011.24	Фонарь задний левый в сборе - с/у лампы (на снятом заднем фонаре)	0,05*4	0,05*4	0,05*4
			0,05*4	0,05*4	0,05*4
			0,05*4	0,05*4	0,05*4

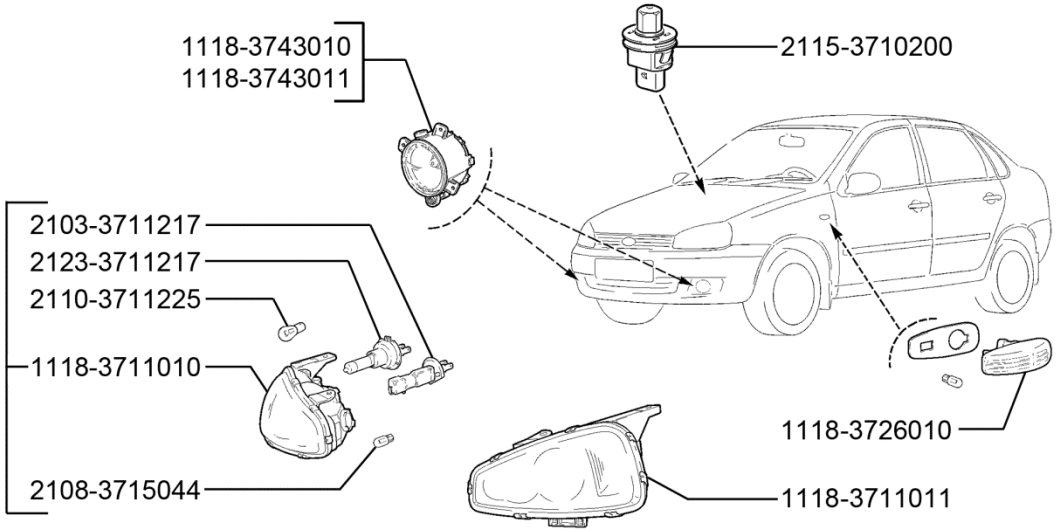

37 11. Фары передние

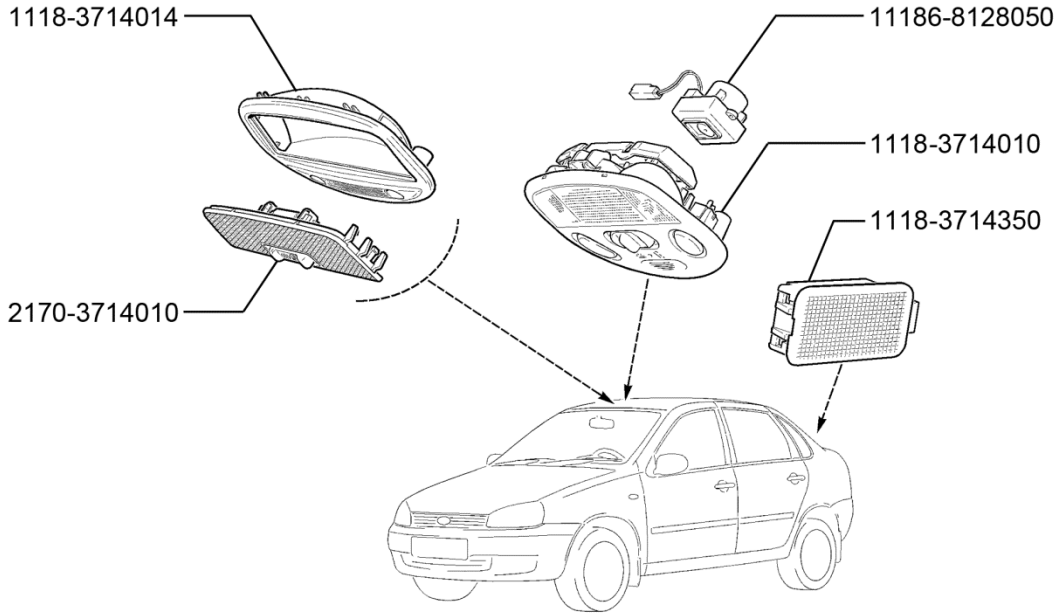

37 14. Освещение салона

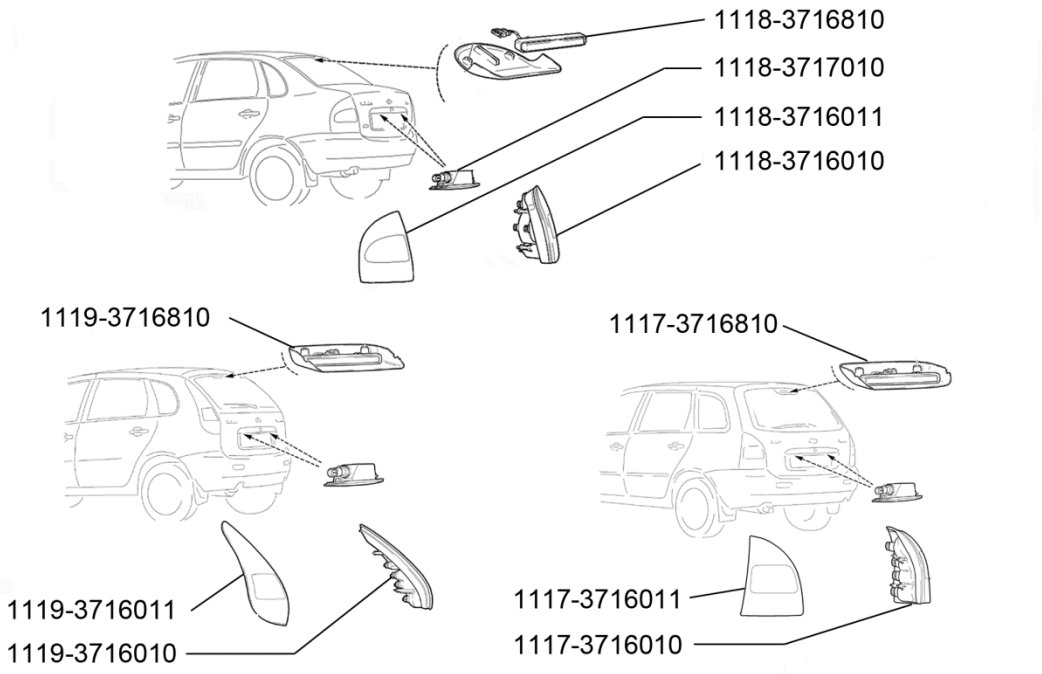

37 16. Фонари задние

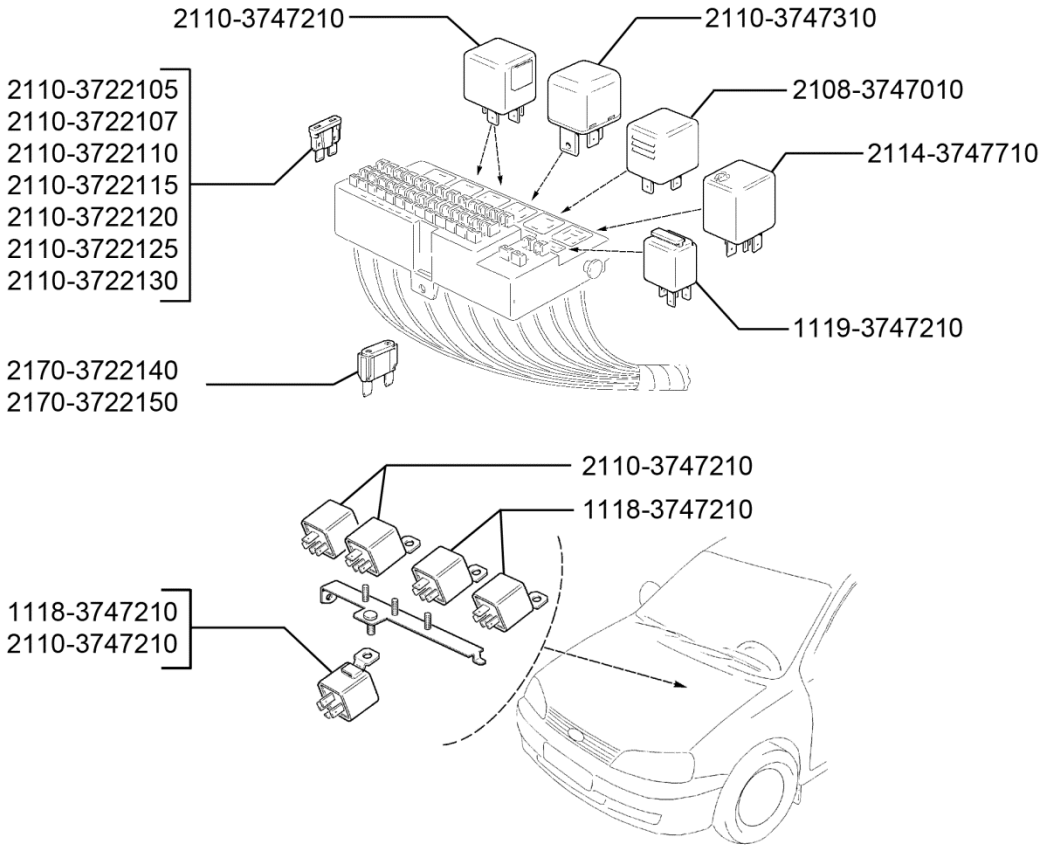

37 22. Блок монтажный и реле

№ поз.	Код детали, код работы	Наименование детали и характеристика работы	Трудоемкость * max количество		
			11173	11183	11193
			11174	11184	11194
			11176	11186	11196
37056	3716810.20	Сигнал торможения дополнительный - с/у	0,10 0,10 0,10	0,10 0,10 0,10	0,10 0,10 0,10
37057	3717010.20	Фонарь освещения номерного знака - с/у (за 1 шт.)	0,10*2 0,10*2 0,10*2	0,10*2 0,10*2 0,10*2	0,10*2 0,10*2 0,10*2
37058	3717010.24	Фонарь освещения номерного знака - с/у лампы (на снятом фонаре) за 1 шт.	0,05*2 0,05*2 0,05*2	0,05*2 0,05*2 0,05*2	0,05*2 0,05*2 0,05*2
37059	3720010.20	Выключатель сигнала торможения - с/у	0,13 0,13 0,13	0,13 0,13 0,13	0,13 0,13 0,13
37060	3720010.20	Выключатель сигнала торможения - с/у с регулировкой зазора (для автомобилей с электронной педалью газа)	0,40 0,40 0,40	0,40 0,40 0,40	0,40 0,40 0,40
37061	3720015.20	Выключатель положения педали сцепления - с/у	0,30 0,30 0,30	0,30 0,30 0,30	0,30 0,30 0,30
37062	3721010.21	Прибор звуковой сигнальный - с/у (при снятом бампере переднем)	0,05 0,05 0,05	0,05 0,05 0,05	0,05 0,05 0,05
37063	3722000.20	Блок предохранителей - с/у (за 1 шт.)	0,02*28 0,02*28 0,02*28	0,02*28 0,02*28 0,02*28	0,02*28 0,02*28 0,02*28
37064	3724010.21	Жгут проводов передний в сборе - с/у (при снятой аккумуляторной батарее)	1,30 1,30 1,30	1,30 1,30 1,30	1,30 1,30 1,30
37065	3724019.21	Жгут проводов коробки воздухопритока в сборе - с/у (при снятой накладке рамы ветрового окна)	0,60 0,60 0,60	0,60 0,60 0,60	0,60 0,60 0,60
37066	3724026.21	Жгут проводов системы зажигания в сборе - с/у (при снятой панели приборов)	0,40 0,40 0,40	0,40 0,40 0,40	0,40 0,40 0,40
37067	3724030.21	Жгут проводов панели приборов в сборе - с/у (при снятой панели приборов)	1,00 1,00 1,00	1,00 1,00 1,00	1,00 1,00 1,00
37068	3724036.20	Жгут проводов форсунок в сборе - с/у	0,20 0,20 0,20	0,20 0,20 0,20	0,20 0,20 0,20
37069	3724070.20	Жгут проводов соединительный аккумуляторной батареи и стартера в сборе - с/у	0,20 0,20 0,20	0,20 0,20 0,20	0,20 0,20 0,20
37070	3724080.20	Провод соединительный двигателя с аккумуляторной батареей и корпусом в сборе - с/у	0,05 0,05 0,05	0,05 0,05 0,05	0,05 0,05 0,05
37071	3724091.20	Провод массы капота в сборе - с/у	0,05 0,05 0,05	0,05 0,05 0,05	0,05 0,05 0,05

№ поз.	Код детали, код работы	Наименование детали и характеристика работы	Трудоемкость * max количество		
			11173	11183	11193
			11174	11184	11194
			11176	11186	11196
37072	3724100.21	Жгут проводов дополнительный в сборе - с/у (при снятой панели приборов)	0,25 0,25 0,25	0,25 0,25 0,25	0,25 0,25 0,25
37073	3724148.20	Жгут проводов катушек зажигания в сборе - с/у	- 0,05 0,05	- 0,05 0,05	- 0,05 0,05
	Снять экран модуля впуска, отсоединить колодки жгута проводов катушек зажигания, снять жгут, установить в обратном порядке				
37074	3724210.21	Жгут проводов задний в сборе - с/у (при снятом коврике пола)	4,50 4,50 4,50	4,50 4,50 4,50	4,50 4,50 4,50
	Снять и установить: полку задка, ремни безопасности, облицовку поперечины задка, облицовки боковины нижние левую и правую, обивки центральных стоек, лючок с датчиком уровня топлива, провод датчика уровня топлива, обивку левую задка, обивку задка и коврик багажника, отсоединить задний жгут проводов от потребителей, присоединить, установить, проверить работу				
37075	3724214.21	Жгут проводов корпуса фонарей освещения номерного знака в сборе - с/у (при снятой обивке задка)	0,30 0,30 0,30	0,30 0,30 0,30	0,30 0,30 0,30
37076	3724232.21	Жгут проводов моторной группы кондиционера - с/у (при снятых облицовке и накладке рамы ветрового окна, обивке шумоизоляции моторного отсека)	0,70 0,70 0,70	0,70 0,70 0,70	0,70 0,70 0,70
37077	3724233.21	Жгут проводов салонной группы кондиционера - с/у (при снятой панели приборов)	0,40 0,40 0,40	0,40 0,40 0,40	0,40 0,40 0,40
37078	3724550.21	Жгут проводов задний дополнительный правый в сборе - с/у (при снятой обивке двери)	0,40 0,40 0,40	0,40 0,40 0,40	0,40 0,40 0,40
37079	3724551.21	Жгут проводов дополнительный задний левый в сборе - с/у (при снятой обивке двери)	0,40 0,40 0,40	0,40 0,40 0,40	0,40 0,40 0,40
37080	3724558.21	Жгут проводов задний дополнительный в сборе - с/у (при снятых обивках задних стоек и багажника)	0,40 0,40 0,40	0,40 0,40 0,40	0,40 0,40 0,40
37081	3725010.24	Прикуриватель - с/у (на снятой облицовке верхней тоннеля пола)	0,13 0,13 0,13	0,13 0,13 0,13	0,13 0,13 0,13
37082	3726010.20	Боковой указатель поворота - с/у правого	0,05 0,05 0,05	0,05 0,05 0,05	0,05 0,05 0,05
37083	3726010.20	Боковой указатель поворота - с/у левого	0,05 0,05 0,05	0,05 0,05 0,05	0,05 0,05 0,05
37084	3743010.20	Фара противотуманная правая - с/у	0,15 0,15 0,15	0,15 0,15 0,15	0,15 0,15 0,15
37085	3743011.20	Фара противотуманная левая - с/у	0,15 0,15 0,15	0,15 0,15 0,15	0,15 0,15 0,15
37086	3747010.20	Реле-прерыватель указателей поворота и аварийной сигнализации - с/у	0,02*5 0,02*5 0,02*5	0,02*5 0,02*5 0,02*5	0,02*5 0,02*5 0,02*5

№ поз.	Код детали, код работы	Наименование детали и характеристика работы	Трудоемкость * max количество		
			11173	11183	11193
			11174	11184	11194
			11176	11186	11196
37087	3747210.20	Реле - с/у (за 1 шт.)	0,02*3	0,02*3	0,02*3
			0,02*3	0,02*3	0,02*3
			0,02*3	0,02*3	0,02*3
37088	3747210.21	Реле - с/у (при снятом экране боковом левом)	0,05	0,05	0,05
			0,05	0,05	0,05
			0,05	0,05	0,05
	Отсоединить колодку жгута проводов, снять реле, установить, подсоединить колодку жгута проводов				
37089	3747310.20	Реле - с/у	0,05	0,05	0,05
			0,05	0,05	0,05
			0,05	0,05	0,05
37090	3747710.20	Реле стеклоочистителя - с/у	0,02	0,02	0,02
			0,02	0,02	0,02
			0,02	0,02	0,02
37091	3763040.20	Контроллер электропакета - с/у	0,15	0,15	0,15
			0,15	0,15	0,15
			0,15	0,15	0,15
37092	3763050.21	Блок управления электрообогревом ветрового стекла - с/у (при снятой накладке консоли панели приборов)	0,20	-	0,20
			0,20	-	0,20
			0,20	-	0,20
37093	3763070.20	Пульт дистанционного управления - замена	0,02	0,02	0,02
			0,02	0,02	0,02
			0,02	0,02	0,02
37094	3763080.20	Модуль двери водителя - с/у	0,20	0,20	0,20
			0,20	0,20	0,20
			0,20	0,20	0,20
		38. Приборы и датчики			
38001	3801010.20	Комбинация приборов - с/у	0,31	0,31	0,31
			0,31	0,31	0,31
			0,31	0,31	0,31
	Снять и установить кожухи рулевого вала, щиток панели приборов и комбинацию приборов				
38002	3801010.40	Комбинация приборов - ремонт	1,80	1,80	1,80
			1,80	1,80	1,80
			1,80	1,80	1,80
38003	3824010.21	Блок управления системы надувных подушек безопасности - с/у (при снятых облицовке туннеля пола и воздухопроводе обогрева салона переднем)	0,10	0,10	0,10
			0,10	0,10	0,10
			0,10	0,10	0,10
38004	3825010.21	Блок управления стеклоочистителем и внешним освещением - с/у (при снятой накладке консоли панели приборов)	0,20	-	0,20
			0,20	-	0,20
			0,20	-	0,20
38005	3825020.21	Датчик дождя - с/у (при снятом зеркале заднего вида внутреннем)	0,20	-	0,20
			0,20	-	0,20
			0,20	-	0,20
38006	3825120.21	Накладка датчика дождя - с/у (при снятом зеркале заднего вида внутреннем)	0,05	-	0,05
			0,05	-	0,05
			0,05	-	0,05
38007	3827010.20	Датчик указателя уровня топлива - с/у (на автомобиле)	0,40	0,40	0,40
			0,40	0,40	0,40
			0,40	0,40	0,40
	Поднять подушку заднего сиденья, снять крышку лючка, отсоединить шланги, провода, снять электробензонасос и датчик, установить электробензонасос и датчик, присоединить шланги, провода, установить крышку лючка и сиденье				

№ поз.	Код детали, код работы	Наименование детали и характеристика работы	Трудоемкость * max количество		
			11173	11183	11193
			11174	11184	11194
			11176	11186	11196
38008	3827010.21	Датчик указателя уровня топлива - с/у (на снятом бензобаке)	0,15 0,15 0,15	0,15 0,15 0,15	0,15 0,15 0,15
38009	3828110.20	Датчик температуры охлаждающей жидкости - с/у (с доливкой охлаждающей жидкости)	0,15 0,15 0,15	0,15 0,15 0,15	0,15 0,15 0,15
38010	3828210.21	Датчик температуры окружающей среды - с/у (при снятой накладке переднего бампера средней)	0,10 0,10 0,10	0,10 0,10 0,10	0,10 0,10 0,10
38011	3829010.20	Датчик контрольной лампы давления масла - с/у	0,10 0,10 0,10	0,10 0,10 0,10	0,10 0,10 0,10
38012	3840010.21	Блок управления автомобильной противоугонной системы (АПС) - с/у (при снятой накладке консоли панели приборов))	0,20 0,20 0,20	0,20 0,20 0,20	0,20 0,20 0,20
38013	3843010.20	Датчик скорости автомобиля - с/у	0,33 0,33 0,33	0,33 0,33 0,33	0,33 0,33 0,33
38014	3847010.20	Датчик положения коленвала - с/у	0,15 0,15 0,15	0,15 0,15 0,15	0,15 0,15 0,15
38015	3850010.20	Датчик концентрации кислорода - с/у	0,35*2 0,35*2 0,35*2	0,35*2 0,35*2 0,35*2	0,35*2 0,35*2 0,35*2
38016	3851010.20	Датчик температуры охлаждающей жидкости - с/у (с доливкой охлаждающей жидкости)	0,15 0,15 0,15	0,15 0,15 0,15	0,15 0,15 0,15
38017	3855020.20	Датчик детонации - с/у	0,16 - -	0,16 - -	0,16 - -
38018	3855020.21	Датчик детонации - с/у (при снятом брызговике среднем)	- 0,16 0,16	- 0,16 0,16	- 0,16 0,16
		50. Кузов			
50001	0000010.20	Автомобиль - разборка-сборка для наружной окраски кузова	7,00 7,00 7,00	7,00 7,00 7,00	7,00 7,00 7,00
50002	0000010.20	Автомобиль - разборка-сборка автомобиля для замены кузова обитого	28,00 28,00 28,00	28,90 28,90 28,90	28,00 28,00 28,00
50003	0000010.20	Автомобиль - разборка-сборка автомобиля под полную окраску или замену кузова	60,00 60,00 60,00	60,86 60,86 60,86	60,00 60,00 60,00
50004	5000014.20	Кузов в сборе - подготовка стапеля и установка кузова для устранения перекоса	1,00 1,00 1,00	1,00 1,00 1,00	1,00 1,00 1,00
50005	5000014.30	Кузов в сборе - устранение несложного перекоса проёма капота	6,80 6,80 6,80	6,80 6,80 6,80	6,80 6,80 6,80
50006	5000014.30	Кузов в сборе - устранение несложного перекоса проёма крышки багажника (двери задка)	6,80 6,80 6,80	6,80 6,80 6,80	6,80 6,80 6,80

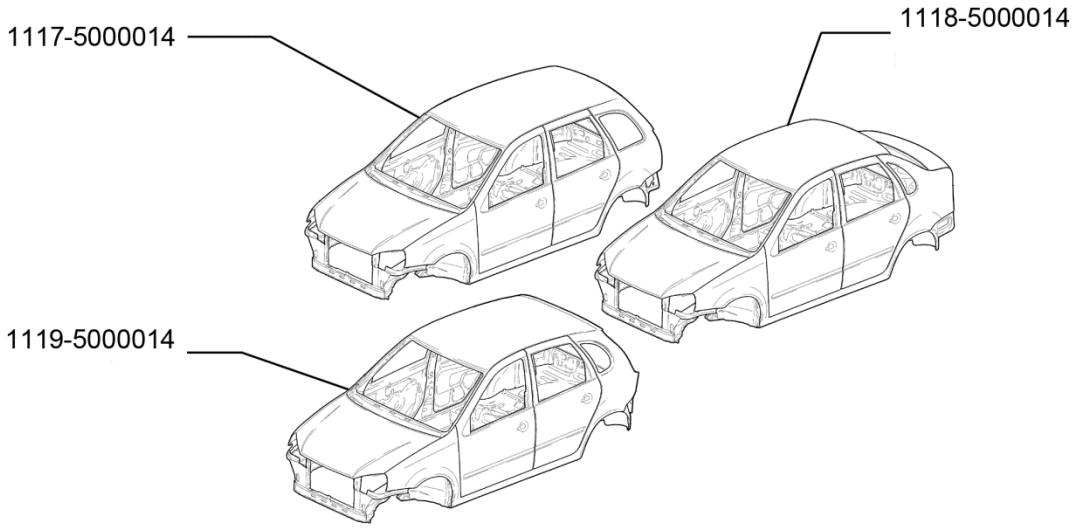

50 00. Кузов в сборе

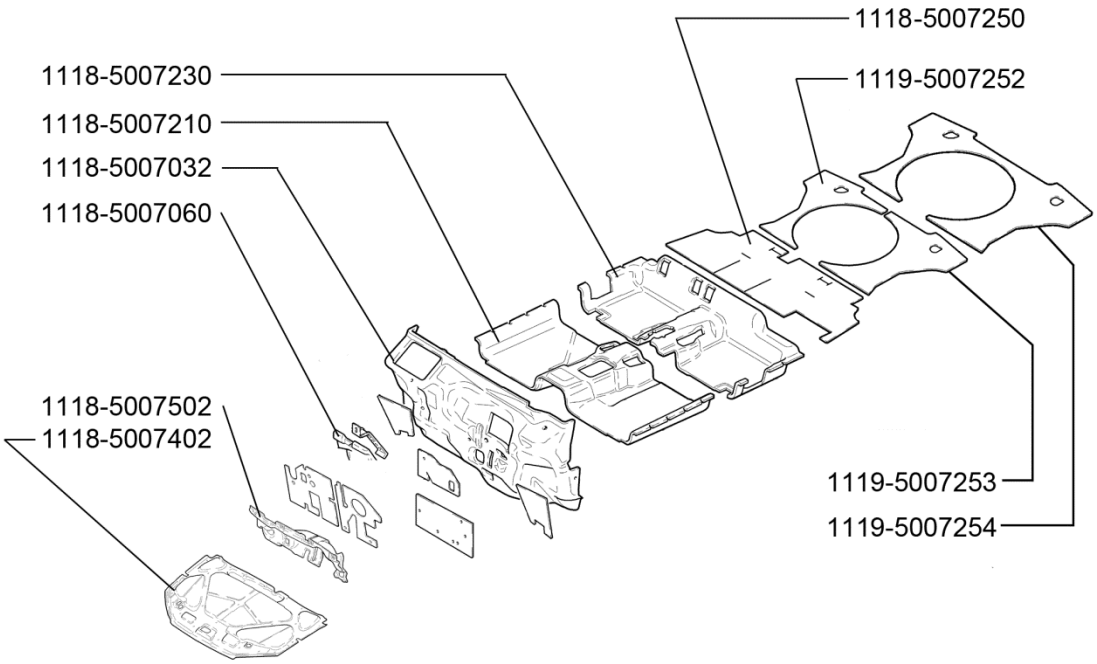

50 07. Термошумоизоляция

№ поз.	Код детали, код работы	Наименование детали и характеристика работы	Трудоемкость * max количество		
			11173	11183	11193
			11174	11184	11194
			11176	11186	11196
50007	5000014.31	Кузов в сборе - устранение перекоса средней сложности проёма капота и проема крышки багажника (двери задка)	11,00 11,00 11,00	11,00 11,00 11,00	11,00 11,00 11,00
50008	5000014.31	Кузов в сборе - устранение перекоса средней сложности проема крышки багажника (двери задка) и задних лонжеронов (с проверкой геометрии основания кузова)	11,00 11,00 11,00	11,00 11,00 11,00	11,00 11,00 11,00
50009	5000014.31	Кузов в сборе - устранение перекоса средней сложности каркаса кузова (средней стойки) с проверкой проемов боковых дверей	6,00 6,00 6,00	6,00 6,00 6,00	6,00 6,00 6,00
50010	5000014.32	Кузов в сборе - устранение сложного перекоса задних лонжеронов, каркаса кузова и проема крышки багажника (двери задка) с проверкой геометрии основания кузова	14,80 14,80 14,80	14,80 14,80 14,80	14,80 14,80 14,80
50011	5000014.32	Кузов в сборе - устранение сложного перекоса проёма капота и передних лонжеронов (с проверкой геометрии основания кузова)	18,60 18,60 18,60	18,60 18,60 18,60	18,60 18,60 18,60
50012	5000014.33	Кузов в сборе - устранение перекоса особой сложности	24,00 24,00 24,00	24,00 24,00 24,00	24,00 24,00 24,00
	Устранить перекос проемов капота, передних лонжеронов и каркаса кузова с проверкой геометрии основания кузова				
50013	5000014.35	Кузов в сборе - устранение перекоса проёма ветрового окна или боковой двери, или заднего окна, или двери задка с проверкой геометрии проёма	2,00 2,00 2,00	2,00 2,00 2,00	2,00 2,00 2,00
50014	5000014.60	Кузов в сборе - ремонт мелких вмятин без повреждения окраски (за 1шт.,при снятых узлах и деталях, препятствующих ремонту)	0,32 0,32 0,32	0,32 0,32 0,32	0,32 0,32 0,32
50015	5002090.20	Заглушка - с/у (за 1 шт.)	0,02*2 0,02*2 0,02*2	0,02*2 0,02*2 0,02*2	0,02*2 0,02*2 0,02*2
50016	5002092.20	Заглушка - с/у (за 1 шт.)	0,02*2 0,02*2 0,02*2	0,02*2 0,02*2 0,02*2	0,02*2 0,02*2 0,02*2
50017	5007000.21	Шумоизоляция салона кузова - с/у (при снятых сиденьях, ковриках, панели приборов с отопителем)	2,12 2,12 2,12	2,12 2,12 2,12	2,12 2,12 2,12
	Снять и установить обивки шумоизоляционные щитка передка, пола (переднюю и среднюю), пола багажника, капота и моторного отсека, подушку выравнивающую				
50018	5007001.21	Термошумоизоляция салона кузова - с/у (при снятых сиденьях, ковриках, панели приборов с отопителем)	1,65 1,65 1,65	1,65 1,65 1,65	1,65 1,65 1,65
	Снять и установить обивки шумоизоляционные щитка передка, пола (переднюю и среднюю), подушку выравнивающую				
50019	5007032.21	Обивка шумоизоляционная щитка передка - с/у (при снятых панели приборов с отопителем, облицовках порогов передних и тоннеля пола)	0,87 0,87 0,87	0,87 0,87 0,87	0,87 0,87 0,87
50020	5007060.21	Подушка выравнивающая - с/у (при снятой обивке шумоизоляционной пола передней)	0,02 0,02 0,02	0,02 0,02 0,02	0,02 0,02 0,02
50021	5007075.62	Пластина опорная - ремонт 2	0,60 0,60 0,60	0,60 0,60 0,60	0,60 0,60 0,60

№ поз.	Код детали, код работы	Наименование детали и характеристика работы	Трудоемкость * max количество		
			11173	11183	11193
			11174	11184	11194
			11176	11186	11196
50022	5007210.21	Обивка шумоизоляционная пола передняя - с/у (при снятых передних сиденьях, облицовках порогов и тоннеля)	0,27 0,27 0,27	0,27 0,27 0,27	0,27 0,27 0,27
	Снять и установить коврик пола (50%) и обивку				
50023	5007230.21	Обивка шумоизоляционная пола задняя - с/у (при снятых подушках заднего сиденья и ковриках задних)	0,27 0,27 0,27	0,27 0,27 0,27	0,27 0,27 0,27
50024	5007250.20	Обивка шумоизоляционная пола багажника передняя - с/у	0,15 0,15 0,15	0,15 0,15 0,15	0,15 0,15 0,15
50025	5007252.20	Обивка шумоизоляционная пола багажника задняя правая - с/у	0,10 0,10 0,10	0,10 0,10 0,10	0,10 0,10 0,10
50026	5007253.20	Обивка шумоизоляционная пола багажника задняя левая - с/у	0,10 0,10 0,10	0,10 0,10 0,10	0,10 0,10 0,10
50027	5007402.20	Обивка капота - с/у	0,28 0,28 0,28	0,28 0,28 0,28	0,28 0,28 0,28
50028	5007502.20	Обивка шумоизоляционная моторного отсека правая - с/у	0,40 0,40 0,40	0,40 0,40 0,40	0,40 0,40 0,40
50029	5000014.96	Кузов в сборе – герметизация мастикой сварных швов и соединений (за 10 см)	0,10*20 0,10*20 0,10*20	0,10*20 0,10*20 0,10*20	0,10*20 0,10*20 0,10*20
		51. Пол (основание) кузова			
51001	5101024.61	Панель пола передняя - ремонт 1	2,30 2,30 2,30	2,30 2,30 2,30	2,30 2,30 2,30
51002	5101024.62	Панель пола передняя - ремонт 2	7,00 7,00 7,00	7,00 7,00 7,00	7,00 7,00 7,00
51003	5101024.63	Панель пола передняя - ремонт 3	14,00 14,00 14,00	14,00 14,00 14,00	14,00 14,00 14,00
51004	5101024.66	Панель пола передняя - замена	27,00 27,00 27,00	27,00 27,00 27,00	27,00 27,00 27,00
	Отсоединить пол, отсоединить от снятого пола пригодные для дальнейшего использования детали и установить их на панель пола переднюю. Установить пол передний в сборе на кузов				
51005	5101024.67	Панель пола передняя - частичная замена передней части	9,00 9,00 9,00	9,00 9,00 9,00	9,00 9,00 9,00
	Заменить переднюю часть панели пола переднего правую или левую до поперечины 5101080 со снятием и установкой лонжерона пола переднего 5101302				
51006	5101034.61	Панель пола средняя - ремонт 1	1,50 1,50 1,50	1,50 1,50 1,50	1,50 1,50 1,50

51007	5101034.62	Панель пола средняя - ремонт 2	3,00 3,00 3,00	3,00 3,00 3,00	3,00 3,00 3,00

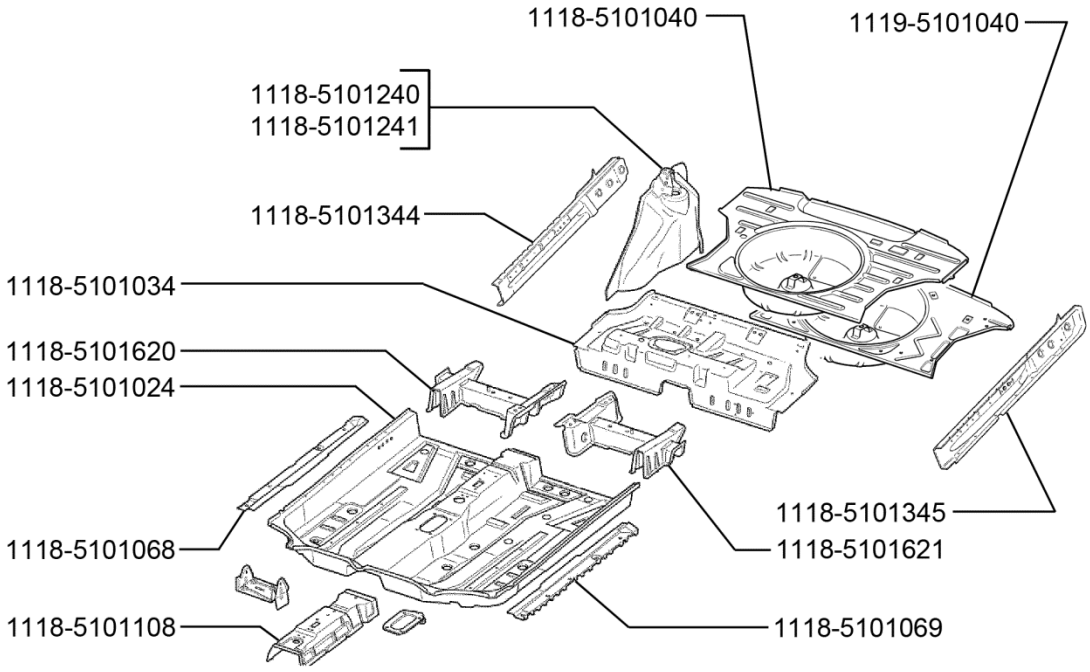

51 01. Детали пола кузова

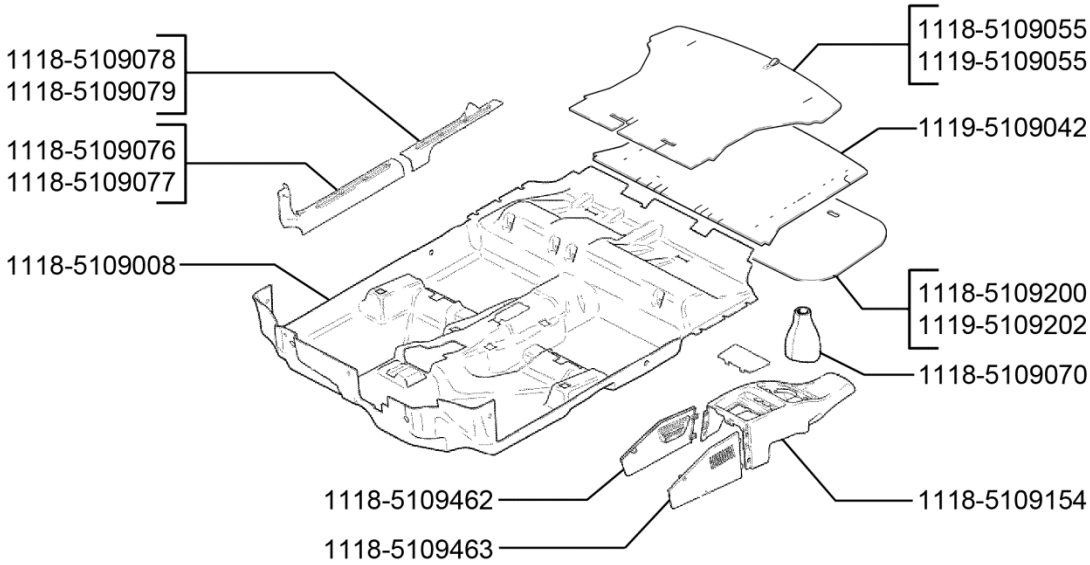

51 09. Коврики пола и багажника

№ поз.	Код детали, код работы	Наименование детали и характеристика работы	Трудоемкость * max количество		
			11173	11183	11193
			11174	11184	11194
			11176	11186	11196
51008	5101034.63	Панель пола средняя - ремонт 3	5,00	5,00	5,00
			5,00	5,00	5,00
			5,00	5,00	5,00
51009	5101034.66	Панель пола средняя - замена	9,70	9,70	9,70
			9,70	9,70	9,70
			9,70	9,70	9,70
	Отсоединить пол средний в сборе, отсоединить от снятого пола пригодные для дальнейшего использования детали и установить их на панель. Установить панель пола в сборе				
51010	5101040.61	Панель пола задняя правая в сборе - ремонт 1	0,65	0,65	0,65
			0,65	0,65	0,65
			0,65	0,65	0,65
51011	5101040.62	Панель пола задняя правая в сборе - ремонт 2	1,50	1,50	1,50
			1,50	1,50	1,50
			1,50	1,50	1,50
51012	5101040.63	Панель пола задняя правая в сборе - ремонт 3	4,60	4,60	4,60
			4,60	4,60	4,60
			4,60	4,60	4,60
51013	5101040.66	Панель пола задняя правая в сборе - замена при снятых задних крыльях, поперечине панели задка нижней	6,50	6,50	6,50
			6,50	6,50	6,50
			6,50	6,50	6,50
51014	5101056.62	Соединитель порога пола передний правый - ремонт 2	1,15	1,15	1,15
			1,15	1,15	1,15
			1,15	1,15	1,15
51015	5101056.66	Соединитель порога пола передний правый - замена	1,42	1,42	1,42
			1,42	1,42	1,42
			1,42	1,42	1,42
51016	5101057.62	Соединитель порога пола передний левый - ремонт 2	1,15	1,15	1,15
			1,15	1,15	1,15
			1,15	1,15	1,15
51017	5101057.66	Соединитель порога пола передний левый - замена	1,42	1,42	1,42
			1,42	1,42	1,42
			1,42	1,42	1,42
51018	5101068.62	Соединитель передний перегородки порога пола правый - ремонт 2	2,60	2,60	2,60
			2,60	2,60	2,60
			2,60	2,60	2,60
51019	5101068.66	Соединитель передний перегородки порога пола правый - замена	2,85	2,85	2,85
			2,85	2,85	2,85
			2,85	2,85	2,85
51020	5101069.62	Соединитель передний перегородки коробки пола - ремонт 2	2,60	2,60	2,60
			2,60	2,60	2,60
			2,60	2,60	2,60
51021	5101069.66	Соединитель передний перегородки коробки пола - замена	2,85	2,85	2,85
			2,85	2,85	2,85
			2,85	2,85	2,85
51022	5101108.62	Усилитель пола под крепление рычага ручного тормоза - ремонт 2	1,30	1,30	1,30
			1,30	1,30	1,30
			1,30	1,30	1,30

№ поз.	Код детали, код работы	Наименование детали и характеристика работы	Трудоемкость * max количество		
			11173	11183	11193
			11174	11184	11194
			11176	11186	11196
51023	5101108.66	Усилитель пола под крепление рычага ручного тормоза - замена	2,50 2,50 2,50	2,50 2,50 2,50	2,50 2,50 2,50
51024	5101210.62	Опора пружины задней подвески правая в сборе - ремонт 2	2,00 2,00 2,00	2,00 2,00 2,00	2,00 2,00 2,00
51025	5101210.66	Опора пружины задней подвески правая в сборе - замена (с проверкой геометрии базовых точек задка кузова)	3,80 3,80 3,80	3,80 3,80 3,80	3,80 3,80 3,80
51026	5101211.62	Опора пружины задней подвески левая в сборе - ремонт 2	2,00 2,00 2,00	2,00 2,00 2,00	2,00 2,00 2,00
51027	5101211.66	Опора пружины задней подвески левая в сборе - замена (с проверкой геометрии базовых точек задка кузова)	3,80 3,80 3,80	3,80 3,80 3,80	3,80 3,80 3,80
51028	5101240.62	Арка заднего колеса внутренняя правая - ремонт 2	3,00 3,00 3,00	3,00 3,00 3,00	3,00 3,00 3,00
51029	5101240.63	Арка заднего колеса внутренняя правая - ремонт 3	3,70 3,70 3,70	3,70 3,70 3,70	3,70 3,70 3,70
51030	5101240.66	Арка заднего колеса внутренняя правая - замена (при снятой панели боковины внутренней)	4,00 4,00 4,00	4,00 4,00 4,00	4,00 4,00 4,00
	Отсоединить арку. Отсоединить от снятой арки пригодные для дальнейшего использования детали, установить. Установить арку в сборе на кузове				
51031	5101240.67	Арка заднего колеса внутренняя правая - частичная замена (при снятой панели боковины внутренней)	3,00 3,00 3,00	3,00 3,00 3,00	3,00 3,00 3,00
	Отсоединить заменяемую часть арки, установить ремонтную вставку				
51032	5101241.62	Арка заднего колеса внутренняя левая - ремонт 2	3,00 3,00 3,00	3,00 3,00 3,00	3,00 3,00 3,00
51033	5101241.63	Арка заднего колеса внутренняя левая - ремонт 3	3,70 3,70 3,70	3,70 3,70 3,70	3,70 3,70 3,70
51034	5101241.66	Арка заднего колеса внутренняя левая - замена (при снятой панели боковины внутренней)	4,00 4,00 4,00	4,00 4,00 4,00	4,00 4,00 4,00
	Отсоединить арку. Отсоединить от снятой арки пригодные для дальнейшего использования детали, установить. Установить арку в сборе на кузове				
51035	5101241.67	Арка заднего колеса внутренняя левая - частичная замена (при снятой панели боковины внутренней)	3,00 3,00 3,00	3,00 3,00 3,00	3,00 3,00 3,00
	Отсоединить заменяемую часть арки, установить ремонтную вставку				
51036	5101272.62	Поперечина пола средняя в сборе - ремонт 2	3,00 3,00 3,00	3,00 3,00 3,00	3,00 3,00 3,00

№ поз.	Код детали, код работы	Наименование детали и характеристика работы	Трудоемкость * max количество		
			11173	11183	11193
			11174	11184	11194
			11176	11186	11196
51037	5101272.66	Поперечина пола средняя в сборе - замена (при снятой панели пола средней)	1,30 1,30 1,30	1,30 1,30 1,30	1,30 1,30 1,30
51038	5101276.62	Поперечина пола задняя в сборе - ремонт 2	1,10 1,10 1,10	1,10 1,10 1,10	1,10 1,10 1,10
51039	5101276.63	Поперечина пола задняя в сборе - ремонт 3	2,00 2,00 2,00	2,00 2,00 2,00	2,00 2,00 2,00
51040	5101276.66	Поперечина пола задняя в сборе - замена (при снятой панели задка)	3,00 3,00 3,00	3,00 3,00 3,00	3,00 3,00 3,00
51041	5101288.62	Соединитель заднего лонжерона и переднего пола - ремонт 2	0,90 0,90 0,90	0,90 0,90 0,90	0,90 0,90 0,90
51042	5101288.66	Соединитель заднего лонжерона и переднего пола - замена	2,20 2,20 2,20	2,20 2,20 2,20	2,20 2,20 2,20
51043	5101289.62	Соединитель заднего лонжерона и переднего пола - ремонт 2	0,90 0,90 0,90	0,90 0,90 0,90	0,90 0,90 0,90
51044	5101289.66	Соединитель заднего лонжерона и переднего пола - замена	2,20 2,20 2,20	2,20 2,20 2,20	2,20 2,20 2,20
51045	5101302.62	Лонжерон пола передний правый - ремонт 2	2,00 2,00 2,00	2,00 2,00 2,00	2,00 2,00 2,00
51046	5101302.66	Лонжерон пола передний правый - замена	3,00 3,00 3,00	3,00 3,00 3,00	3,00 3,00 3,00
51047	5101320.62	Лонжерон пола средний правый в сборе - ремонт 2	2,00 2,00 2,00	2,00 2,00 2,00	2,00 2,00 2,00
51048	5101320.66	Лонжерон пола средний правый в сборе - замена	3,00 3,00 3,00	3,00 3,00 3,00	3,00 3,00 3,00
51049	5101321.62	Лонжерон пола средний левый в сборе - ремонт 2	2,00 2,00 2,00	2,00 2,00 2,00	2,00 2,00 2,00
51050	5101321.66	Лонжерон пола средний левый в сборе - замена	3,00 3,00 3,00	3,00 3,00 3,00	3,00 3,00 3,00
51051	5101330.62	Лонжерон пола задний правый в сборе - ремонт 2	2,20 2,20 2,20	2,20 2,20 2,20	2,20 2,20 2,20
51052	5101330.63	Лонжерон пола задний правый в сборе - ремонт 3	3,10 3,10 3,10	3,10 3,10 3,10	3,10 3,10 3,10

№ поз.	Код детали, код работы	Наименование детали и характеристика работы	Трудоемкость * max количество		
			11173	11183	11193
			11174	11184	11194
			11176	11186	11196
51053	5101330.66	Лонжерон пола задний правый в сборе - замена	3,00	3,00	3,00
			3,00	3,00	3,00
			3,00	3,00	3,00
51054	5101331.62	Лонжерон пола задний левый в сборе - ремонт 2	2,20	2,20	2,20
			2,20	2,20	2,20
			2,20	2,20	2,20
51055	5101331.63	Лонжерон пола задний левый в сборе - ремонт 3	3,10	3,10	3,10
			3,10	3,10	3,10
			3,10	3,10	3,10
51056	5101331.66	Лонжерон пола задний левый в сборе - замена	3,00	3,00	3,00
			3,00	3,00	3,00
			3,00	3,00	3,00
51057	5101344.62	Усилитель порога пола правый в сборе - ремонт 2 (при снятой нижней части боковины)	1,40	1,40	1,40
			1,40	1,40	1,40
			1,40	1,40	1,40
51058	5101344.66	Усилитель порога пола правый в сборе - замена (при снятой нижней части боковины)	2,30	2,30	2,30
			2,30	2,30	2,30
			2,30	2,30	2,30
51059	5101345.62	Усилитель порога пола левый в сборе - ремонт 2 (при снятой нижней части боковины)	1,40	1,40	1,40
			1,40	1,40	1,40
			1,40	1,40	1,40
51060	5101345.66	Усилитель порога пола левый в сборе - замена (при снятой нижней части боковины)	2,30	2,30	2,30
			2,30	2,30	2,30
			2,30	2,30	2,30
51061	5101410.20	Крышка люка датчика уровня топлива в сборе - с/у	0,05	0,05	0,05
			0,05	0,05	0,05
			0,05	0,05	0,05
	Откинуть подушку заднего сиденья, снять крышку люка датчика уровня топлива в сборе, установить				
51062	5101420.20	Прокладка крышки люка датчика уровня бензина - с/у	0,05	0,05	0,05
			0,05	0,05	0,05
			0,05	0,05	0,05
	Откинуть подушку заднего сиденья, снять крышку люка датчика уровня топлива в сборе, снять прокладку, установить				
51063	5101620.62	Поперечина пола передняя правая с кронштейнами сиденья в сборе - ремонт 2	2,00	2,00	2,00
			2,00	2,00	2,00
			2,00	2,00	2,00
51064	5101620.63	Поперечина пола передняя правая с кронштейнами сиденья в сборе - ремонт 3	2,30	2,30	2,30
			2,30	2,30	2,30
			2,30	2,30	2,30
51065	5101620.66	Поперечина пола передняя правая с кронштейнами сиденья в сборе - замена (при снятых кронштейнах сиденья)	2,20	2,20	2,20
			2,20	2,20	2,20
			2,20	2,20	2,20
51066	5101621.62	Поперечина пола передняя левая с кронштейнами сиденья в сборе - ремонт 2	2,00	2,00	2,00
			2,00	2,00	2,00
			2,00	2,00	2,00
51067	5101621.63	Поперечина пола передняя левая с кронштейнами сиденья в сборе - ремонт 3	2,30	2,30	2,30
			2,30	2,30	2,30
			2,30	2,30	2,30

№ поз.	Код детали, код работы	Наименование детали и характеристика работы	Трудоемкость * max количество		
			11173	11183	11193
			11174	11184	11194
			11176	11186	11196
51068	5101621.66	Поперечина пола передняя левая с кронштейнами сиденья в сборе - замена (при снятых кронштейнах сиденья)	2,20	2,20	2,20
			2,20	2,20	2,20
			2,20	2,20	2,20
51069	5107122.62	Ниша для запасного колеса - ремонт 2	2,00	2,00	2,00
			2,00	2,00	2,00
			2,00	2,00	2,00
51070	5107122.63	Ниша для запасного колеса - ремонт 3	2,70	2,70	2,70
			2,70	2,70	2,70
			2,70	2,70	2,70
51071	5107122.66	Ниша для запасного колеса - замена	3,10	3,10	3,10
			3,10	3,10	3,10
			3,10	3,10	3,10
51072	5109008.21	Коврик пола в сборе - с/у (при снятых передних сиденьях и подушках задних сидений)	1,80	1,80	1,80
			1,80	1,80	1,80
			1,80	1,80	1,80
	Снять и установить облицовки тоннеля, порогов и коврик				
51073	5109042.20	Коврик пола багажника с ручкой в сборе - с/у	-	-	0,10
			-	-	0,10
			-	-	0,10
51074	5109054.20	Коврик багажника в сборе - с/у	0,10	0,10	-
			0,10	0,10	-
			0,10	0,10	-
51075	5109070.20	Чехол рычага переключения передач - с/у	0,07	0,07	0,07
			0,07	0,07	0,07
			0,07	0,07	0,07
51076	5109076.20	Облицовка порога пола передняя правая - с/у	0,12	0,12	0,12
			0,12	0,12	0,12
			0,12	0,12	0,12
51077	5109077.20	Облицовка порога пола передняя левая - с/у	0,12	0,12	0,12
			0,12	0,12	0,12
			0,12	0,12	0,12
51078	5109078.20	Облицовка порога пола задняя правая - с/у	0,10	0,10	0,10
			0,10	0,10	0,10
			0,10	0,10	0,10
51079	5109079.20	Облицовка порога пола задняя левая - с/у	0,10	0,10	0,10
			0,10	0,10	0,10
			0,10	0,10	0,10
51080	5109154.21	Облицовка туннеля пола - с/у (при снятых экранах)	0,10	0,10	0,10
			0,10	0,10	0,10
			0,10	0,10	0,10
51081	5109462.20	Экран боковой правый - с/у	0,05	0,05	0,05
			0,05	0,05	0,05
			0,05	0,05	0,05
51082	5109463.20	Экран боковой левый - с/у	0,05	0,05	0,05
			0,05	0,05	0,05
			0,05	0,05	0,05
51083	5112090.20	Заглушка - с/у (за 1 шт.)	0,02*4	0,02*4	0,02*4
			0,02*4	0,02*4	0,02*4
			0,02*4	0,02*4	0,02*4

№ поз.	Код детали, код работы	Наименование детали и характеристика работы	Трудоемкость * max количество		
			11173	11183	11193
			11174	11184	11194
			11176	11186	11196
		52. Окно ветровое			
52001	5205015.21	Привод стеклоочистителя - снятие электродвигателя (на снятом приводе стеклоочистителя в сборе)	0,10 0,10 0,10	0,10 0,10 0,10	0,10 0,10 0,10
52002	5205015.21	Привод стеклоочистителя - с/у с проверкой работы (при снятой накладке рамы ветрового окна левой)	0,60 0,60 0,60	0,60 0,60 0,60	0,60 0,60 0,60
52003	5205015.41	Привод стеклоочистителя - ремонт электродвигателя	0,42 0,42 0,42	0,42 0,42 0,42	0,42 0,42 0,42
52004	5205065.20	Рычаг щетки стеклоочистителя - с/у	0,05 0,05 0,05	0,05 0,05 0,05	0,05 0,05 0,05
52005	5205066.20	Рычаг стеклоочистителя правый - с/у	0,05 0,05 0,05	0,05 0,05 0,05	0,05 0,05 0,05
52006	5205070.20	Щетка стеклоочистителя - с/у	0,03 0,03 0,03	0,03 0,03 0,03	0,03 0,03 0,03
52007	5205072.20	Щетка стеклоочистителя - с/у	0,03 0,03 0,03	0,03 0,03 0,03	0,03 0,03 0,03
52008	5205210.62	Кронштейн крепления стеклоочистителя верхний в сборе - ремонт 2	0,20 0,20 0,20	0,20 0,20 0,20	0,20 0,20 0,20
52009	5205210.66	Кронштейн крепления стеклоочистителя верхний в сборе - замена	0,30 0,30 0,30	0,30 0,30 0,30	0,30 0,30 0,30
52010	5206016.20	Стекло ветрового окна - с/у	2,60 2,60 2,60	2,60 2,60 2,60	2,60 2,60 2,60
		Снять накладки рамы ветрового окна, рычаги стеклоочистителя со щетками, внутреннее зеркало заднего вида, противосолнечные козырьки с держателями, обивки стоек ветрового окна, срезать окантовку, ветровое стекло. Подготовить склеиваемые поверхности, установить стекло и снятые детали			
52011	5206016.27	Стекло ветрового окна - установка	0,45 0,45 0,45	0,45 0,45 0,45	0,45 0,45 0,45
		Подготовить склеиваемые поверхности и установить стекло			
52012	5208009.20	Насос омывателя ветрового стекла - с/у с проверкой работы	0,10 0,10 0,10	0,10 0,10 0,10	0,10 0,10 0,10
52013	5208060.20	Жиклер омывателя ветрового стекла - с/у (за 1 шт. с регулировкой)	0,10*2 0,10*2 0,10*2	0,10*2 0,10*2 0,10*2	0,10*2 0,10*2 0,10*2
52014	5208095.20	Трубка от насоса омывателя ветрового стекла к тройнику - с/у	0,10 0,10 0,10	0,10 0,10 0,10	0,10 0,10 0,10

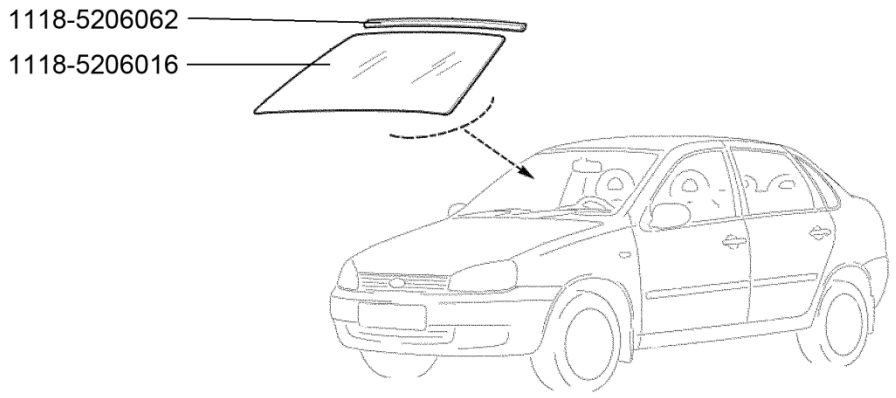

52 01. Детали ветрового окна

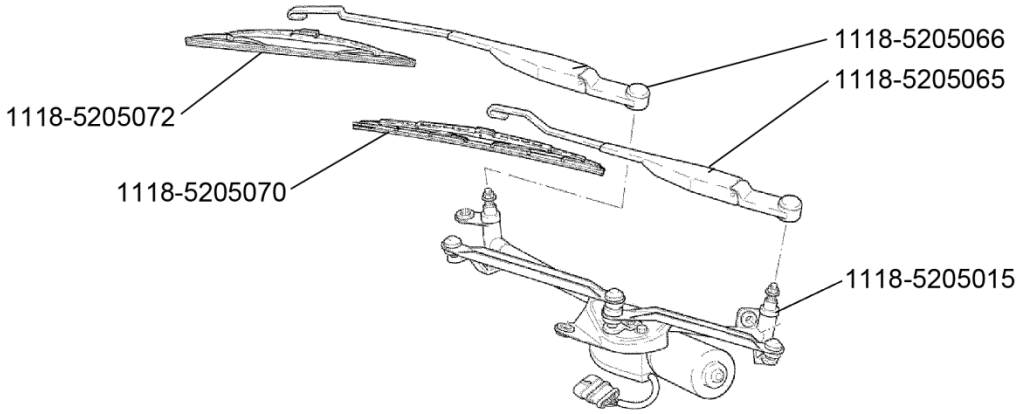

52 05. Стеклоочиститель

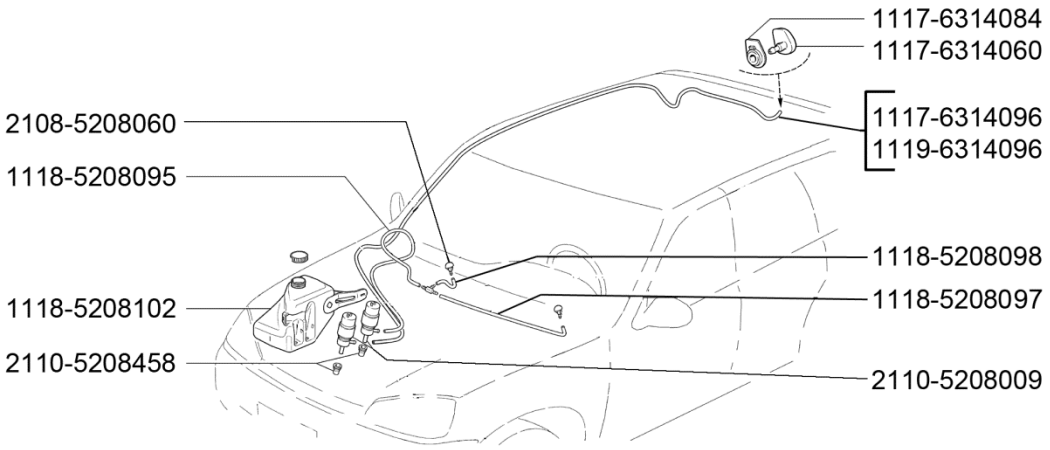

52 08. Омыватель

№ поз.	Код детали, код работы	Наименование детали и характеристика работы	Трудоемкость * max количество		
			11173	11183	11193
			11174	11184	11194
			11176	11186	11196
52015	5208097.20	Трубка от тройника к левому жиклеру - с/у	0,05	0,05	0,05
			0,05	0,05	0,05
			0,05	0,05	0,05
52016	5208098.20	Трубка от тройника к правому жиклеру - с/у	0,05	0,05	0,05
			0,05	0,05	0,05
			0,05	0,05	0,05
52017	5208102.20	Бачок омывателя ветрового стекла в сборе - с/у	0,10	0,10	0,10
			0,10	0,10	0,10
			0,10	0,10	0,10
52018	5208458.21	Уплотнитель насоса омывателя - с/у (при снятом насосе)	0,02	0,02	0,02
			0,02	0,02	0,02
			0,02	0,02	0,02

53. Передок кузова

53001	5300010.66	Передок кузова в сборе - замена	26,80	26,80	26,80
			26,80	26,80	26,80
			26,80	26,80	26,80
	Снять капот, крылья, передние двери. Отсоединить передок кузова со щитком в сборе. Установить щиток передка с надставкой в сборе, брызговики с лонжеронами в сборе, рамку радиатора, поперечину рамки радиатора нижнюю, панель передка, лонжероны пола передние, крылья, капот, передние двери. Проверить геометрию основания кузова				
53002	5301080.66	Щиток передка с надставкой в сборе - замена	6,10	6,10	6,10
			6,10	6,10	6,10
			6,10	6,10	6,10
	Отсоединить и установить щиток передка в сборе				
53003	5301086.61	Щиток передка - ремонт 1	2,70	2,70	2,70
			2,70	2,70	2,70
			2,70	2,70	2,70
53004	5301086.62	Щиток передка - ремонт 2	4,00	4,00	4,00
			4,00	4,00	4,00
			4,00	4,00	4,00
53005	5301086.63	Щиток передка - ремонт 3	7,00	7,00	7,00
			7,00	7,00	7,00
			7,00	7,00	7,00
53006	5301086.66	Щиток передка - замена	7,30	7,30	7,30
			7,30	7,30	7,30
			7,30	7,30	7,30
	Отсоединить щиток передка в сборе 5301080. Установить панель щитка передка с использованием пригодных деталей от снятого щитка передка или из запчастей				
53007	5301086.67	Щиток передка - частичная замена	5,00	5,00	5,00
			5,00	5,00	5,00
			5,00	5,00	5,00
	Отсоединить правую или левую часть щитка передка, приготовить и подогнать по месту ремонтную вставку, отсоединить от снятой панели пригодные детали, приварить панель и детали				
53008	5301090.62	Надставка щитка передка - ремонт 2	1,30	1,30	1,30
			1,30	1,30	1,30
			1,30	1,30	1,30
53009	5301090.66	Надставка щитка передка - замена	2,00	2,00	2,00
			2,00	2,00	2,00
			2,00	2,00	2,00
	Отсоединить усилитель щитка передка, отсоединить от снятого усилителя пригодные для дальнейшего использования детали, установить. Установить усилитель				

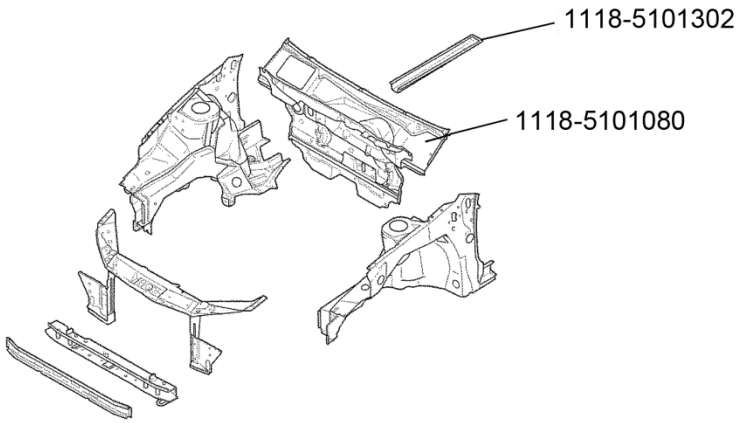

53 01. Щиток передка

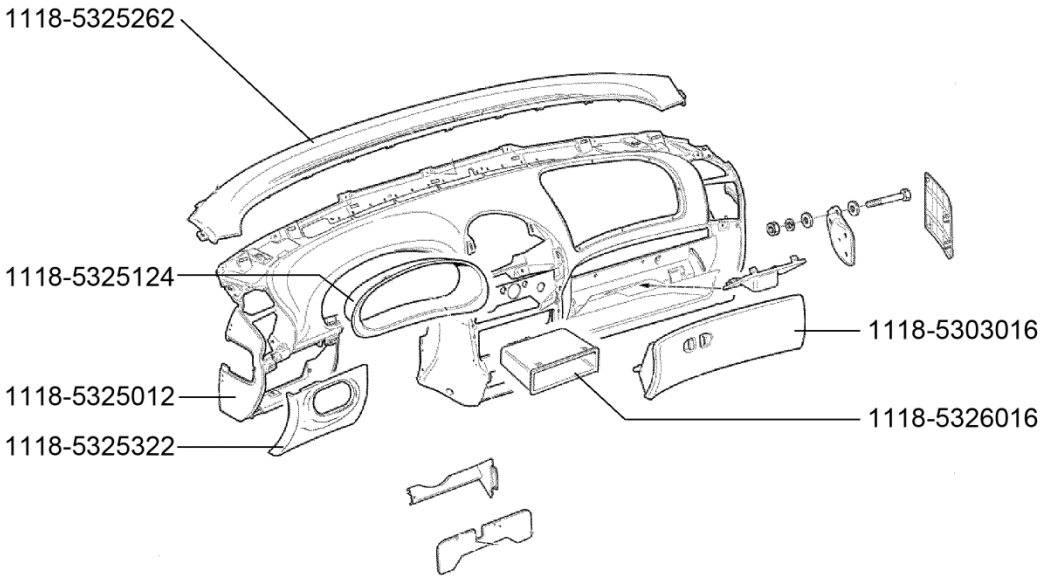

53 25. Панель приборов

№ поз.	Код детали, код работы	Наименование детали и характеристика работы	Трудоемкость * max количество		
			11173	11183	11193
			11174	11184	11194
			11176	11186	11196
53010	5301090.67	Надставка щитка передка - частичная замена	1,30	1,30	1,30
			1,30	1,30	1,30
			1,30	1,30	1,30
	Отсоединить правую или левую часть усилителя щитка передка, приготовить и установить ремонтную вставку				
53011	5301102.62	Усилитель щитка передка нижний в сборе - ремонт 2	0,80	0,80	0,80
			0,80	0,80	0,80
			0,80	0,80	0,80
53012	5301102.66	Усилитель щитка передка нижний в сборе - замена	1,80	1,80	1,80
			1,80	1,80	1,80
			1,80	1,80	1,80
53013	5301132.62	Надставка верхнего усилителя щитка передка в сборе - ремонт 2	0,80	0,80	0,80
			0,80	0,80	0,80
			0,80	0,80	0,80
53014	5301132.66	Надставка верхнего усилителя щитка передка в сборе - замена	1,30	1,30	1,30
			1,30	1,30	1,30
			1,30	1,30	1,30
	Отсоединить надставку щитка передка, отсоединить от снятой надставки пригодные для дальнейшего использования детали, установить. Установить надставку				
53015	5301132.67	Надставка верхнего усилителя щитка передка в сборе - частичная замена	1,60	1,60	1,60
			1,60	1,60	1,60
			1,60	1,60	1,60
	Отсоединить правую или левую часть надставки щитка передка, приготовить и установить ремонтную вставку				
53016	5301142.62	Надставка щитка передка в сборе - ремонт 2	1,10	1,10	1,10
			1,10	1,10	1,10
			1,10	1,10	1,10
53017	5301142.66	Надставка щитка передка в сборе - замена	1,80	1,80	1,80
			1,80	1,80	1,80
			1,80	1,80	1,80
	Отсоединить надставку щитка передка, отсоединить от снятой надставки пригодные для дальнейшего использования детали, установить. Установить надставку				
53018	5301142.67	Надставка щитка передка в сборе - частичная замена	1,20	1,20	1,20
			1,20	1,20	1,20
			1,20	1,20	1,20
	Отсоединить правую или левую часть надставки щитка передка, приготовить и установить ремонтную вставку				
53019	5303016.20	Крышка вещевого ящика - с/у	0,20	0,20	0,20
			0,20	0,20	0,20
			0,20	0,20	0,20
53020	5303056.20	Замок крышки вещевого ящика - с/у	0,15	0,15	0,15
			0,15	0,15	0,15
			0,15	0,15	0,15
53021	5325010.21	Панель приборов - с/у (при слитой охлаждающей жидкости и снятых обивках стоек ветрового окна)	3,50	3,50	3,50
			3,50	3,50	3,50
			3,50	3,50	3,50
	Снять АКБ, рычаги стеклоочистителей, облицовку и фильтр вентиляции салона, верхний и нижний кожухи рулевого вала, рулевое колесо, замок зажигания, отсоединить вал и усилитель рулевого управления, снять облицовку и комбинацию приборов, облицовки панели приборов и тоннеля пола, экраны консоли панели приборов. Снять панель приборов с поперечиной, пучком проводов, монтажным блоком и отопителем в сборе. Осмотреть на отсутствие трещин, сколов, вздутий и деформаций. Установить, проверить работу приборов				
53022	5325010.21	Панель приборов - с/у для авт. с климатической установкой (при слитой охлаждающей жидкости и снятых обивках стоек ветрового окна)	4,70	4,70	4,70
			4,70	4,70	4,70
			4,70	4,70	4,70
	Выгрузить хладагент, отсоединить блок трубопроводов от отопителя. Снять аккумуляторную батарею, рычаги стеклоочистителей, облицовку и фильтр вентиляции салона, верхний и нижний кожухи рулевого вала, рулевое				

№ поз.	Код детали, код работы	Наименование детали и характеристика работы	Трудоемкость * max количество		
			11173	11183	11193
			11174	11184	11194
			11176	11186	11196
	колесо, замок зажигания, отсоединить вал и усилитель рулевого управления, снять облицовку и комбинацию приборов, облицовки панели приборов и тоннеля пола, экраны консоли панели приборов. Снять панель приборов с поперечиной, пучком проводов и отопителем в сборе. Осмотреть на отсутствие трещин, сколов, вздутий и деформаций. Установить, заправить систему хладагентом, проверить работу приборов и климатической установки				
53023	5325010.24	Панель приборов - разборка и сборка снятой с автомобиля	0,75 0,75 0,75	0,75 0,75 0,75	0,75 0,75 0,75
	Снять со старой и установить на новую панель узлы и детали: поперечину панели приборов, пучок проводов с монтажным блоком в сборе, отопитель, вентилятор отопителя, переключатели, вещевой ящик, воздуховоды, накладку консоли, кронштейны, дефлекторы				
53024	5325034.62	Кронштейн крепления панели приборов центральный в сборе - ремонт 2 (на снятой поперечине)	0,20*2 0,20*2 0,20*2	0,20*2 0,20*2 0,20*2	0,20*2 0,20*2 0,20*2
53025	5325034.66	Кронштейн крепления панели приборов центральный в сборе - замена (на снятой поперечине)	0,30*2 0,30*2 0,30*2	0,30*2 0,30*2 0,30*2	0,30*2 0,30*2 0,30*2
53026	5325036.62	Кронштейн верхний крепления центральной части панели приборов - ремонт 2	0,20 0,20 0,20	0,20 0,20 0,20	0,20 0,20 0,20
53027	5325036.66	Кронштейн верхний крепления центральной части панели приборов - замена	0,30 0,30 0,30	0,30 0,30 0,30	0,30 0,30 0,30
53028	5325079.21	Поперечина крепления панели приборов с усилителями в сборе - с/у (на снятой панели приборов)	0,42 0,42 0,42	0,42 0,42 0,42	0,42 0,42 0,42
53029	5325079.62	Поперечина крепления панели приборов с усилителями в сборе - ремонт 2	1,20 1,20 1,20	1,20 1,20 1,20	1,20 1,20 1,20
53030	5325124.20	Щиток приборов (в сборе с приборами) - с/у	0,12 0,12 0,12	0,12 0,12 0,12	0,12 0,12 0,12
53031	5325260.20	Вставка панели приборов в сборе - с/у	0,20 0,20 0,20	0,20 0,20 0,20	0,20 0,20 0,20
53032	5325290.62	Кронштейн крепления панели приборов передний в сборе - ремонт 2	0,20 0,20 0,20	0,20 0,20 0,20	0,20 0,20 0,20
53033	5325290.66	Кронштейн крепления панели приборов передний в сборе - замена	0,30 0,30 0,30	0,30 0,30 0,30	0,30 0,30 0,30
53034	5325295.62	Кронштейн крепления панели приборов передний - ремонт 2	0,32 0,32 0,32	0,32 0,32 0,32	0,32 0,32 0,32
53035	5325295.66	Кронштейн крепления панели приборов передний - замена	0,40 0,40 0,40	0,40 0,40 0,40	0,40 0,40 0,40
53036	5325322.20	Крышка блока предохранителей - с/у	0,05 0,05 0,05	0,05 0,05 0,05	0,05 0,05 0,05

№ поз.	Код детали, код работы	Наименование детали и характеристика работы	Трудоемкость * max количество		
			11173	11183	11193
			11174	11184	11194
			11176	11186	11196
53037	5325380.62	Кронштейн крепления комбинации приборов правый в сборе - ремонт 2	0,20 0,20 0,20	0,20 0,20 0,20	0,20 0,20 0,20
53038	5325381.62	Кронштейн крепления комбинации приборов левый в сборе - ремонт 2	0,20 0,20 0,20	0,20 0,20 0,20	0,20 0,20 0,20
53039	5325415.62	Стойка поперечины панели приборов левая в сборе - ремонт 2	0,32 0,32 0,32	0,32 0,32 0,32	0,32 0,32 0,32
53040	5325422.62	Стойка поперечины панели приборов - ремонт 2	0,24 0,24 0,24	0,24 0,24 0,24	0,24 0,24 0,24
53041	5325430.62	Кронштейн крепления панели приборов в сборе - ремонт 2	0,30 0,30 0,30	0,30 0,30 0,30	0,30 0,30 0,30
53042	5325436.62	Кронштейн крепления стойки поперечины верхний в сборе - ремонт 2	0,30 0,30 0,30	0,30 0,30 0,30	0,30 0,30 0,30
53043	5325462.62	Кронштейн поперечины панели приборов правый - ремонт 2	0,20 0,20 0,20	0,20 0,20 0,20	0,20 0,20 0,20
53044	5325463.62	Кронштейн поперечины панели приборов левый - ремонт 2	0,20 0,20 0,20	0,20 0,20 0,20	0,20 0,20 0,20
53045	5325472.62	Стойка поперечины - ремонт 2	0,20 0,20 0,20	0,20 0,20 0,20	0,20 0,20 0,20
53046	5325478.62	Кронштейн комбинированный правый - ремонт 2	0,20 0,20 0,20	0,20 0,20 0,20	0,20 0,20 0,20
53047	5325479.62	Кронштейн комбинированный левый - ремонт 2	0,20 0,20 0,20	0,20 0,20 0,20	0,20 0,20 0,20
53048	5326012.20	Накладка консоли панели приборов в сборе - с/у	0,10 0,10 0,10	0,10 0,10 0,10	0,10 0,10 0,10
53049	5326012.24	Накладка консоли панели приборов в сборе - разборка и сборка	0,30 0,30 0,30	0,30 0,30 0,30	0,30 0,30 0,30
53050	5326016.20	Коробка для мелких вещей - с/у	0,03 0,03 0,03	0,03 0,03 0,03	0,03 0,03 0,03
		54. Боковина кузова			
54001	5400010.66	Боковина кузова с задним крылом правая в сборе - замена (при снятой панели крыши)	13,00 13,00 13,00	13,00 13,00 13,00	13,00 13,00 13,00

№ поз.	Код детали, код работы	Наименование детали и характеристика работы	Трудоемкость * max количество		
			11173	11183	11193
			11174	11184	11194
			11176	11186	11196
54002	5400011.66	Боковина кузова с задним крылом в сборе левая - замена (при снятой панели крыши)	13,00 13,00 13,00	13,00 13,00 13,00	13,00 13,00 13,00
54003	5401060.61	Панель боковины кузова правая - ремонт 1	2,10 2,10 2,10	2,10 2,10 2,10	2,10 2,10 2,10
54004	5401060.62	Панель боковины кузова правая - ремонт 2	5,00 5,00 5,00	5,00 5,00 5,00	5,00 5,00 5,00
54005	5401060.63	Панель боковины кузова правая - ремонт 3	10,00 10,00 10,00	10,00 10,00 10,00	10,00 10,00 10,00
54006	5401060.66	Панель боковины кузова правая - замена (при снятой панели крыши)	16,50 16,50 16,50	16,50 16,50 16,50	16,50 16,50 16,50
	Заменить боковину правую с перестановкой деталей: усилителя передней стойки в сборе, усилителя ветровой стойки, накладки ветровой стойки, желобка боковины переднего, усилителя центральной стойки боковины в сборе, накладки центральной стойки боковины внутренней, надставки боковины верхней, накладки боковины верхней, усилителя боковины под крепление багажника, накладки боковины нижней				
54007	5401060.67	Панель боковины кузова правая - частичная замена передней части боковины	10,00 10,00 10,00	10,00 10,00 10,00	10,00 10,00 10,00
	Отсоединить переднюю часть боковины, установить ремонтную вставку с перестановкой усилителя передней стойки, накладки и усилителя ветровой стойки, желобка боковины переднего				
54008	5401060.68	Панель боковины кузова правая - частичная замена нижней части боковины (порога) с накладкой боковины нижней 5401102	11,30 11,30 11,30	11,30 11,30 11,30	11,30 11,30 11,30
	Отсоединить нижнюю часть боковины (порог), установить ремонтную вставку с перестановкой накладки боковины нижней, подогнать по проемам				
54009	5401060.68	Панель боковины кузова правая - частичная замена нижней части боковины (порога)	9,00 9,00 9,00	9,00 9,00 9,00	9,00 9,00 9,00
	Отсоединить нижнюю часть боковины (порог), установить ремонтную вставку, подогнать по проемам				
54010	5401060.69	Панель боковины кузова правая - частичная замена (без снятия панели крыши)	17,10 17,10 17,10	17,10 17,10 17,10	17,10 17,10 17,10
	Отрезать по стойкам боковину, подготовить боковину, подогнать по проемам, соединить по стойкам				
54011	5401061.61	Панель боковины кузова левая - ремонт 1	2,10 2,10 2,10	2,10 2,10 2,10	2,10 2,10 2,10
54012	5401061.62	Панель боковины кузова левая - ремонт 2	5,00 5,00 5,00	5,00 5,00 5,00	5,00 5,00 5,00
54013	5401061.63	Панель боковины кузова левая - ремонт 3	10,00 10,00 10,00	10,00 10,00 10,00	10,00 10,00 10,00
54014	5401061.66	Панель боковины кузова левая - замена (при снятой панели крыши)	16,50 16,50 16,50	16,50 16,50 16,50	16,50 16,50 16,50
	Заменить боковину левую с перестановкой деталей: усилителя передней стойки в сборе, усилителя ветровой стойки, накладки ветровой стойки, желобка боковины переднего, усилителя центральной стойки боковины в сборе, накладки центральной стойки боковины внутренней, надставки боковины верхней, накладки боковины верхней, усилителя боковины под крепление багажника, накладки боковины нижней				

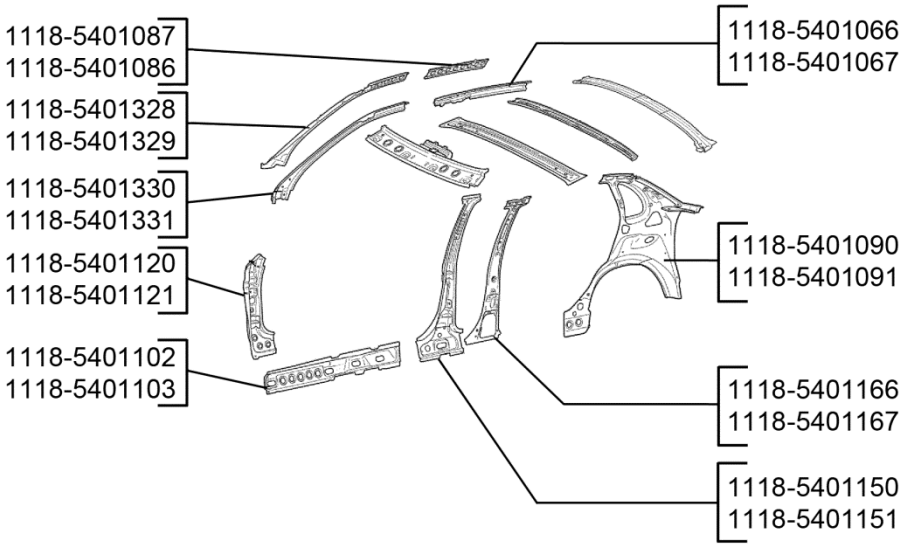

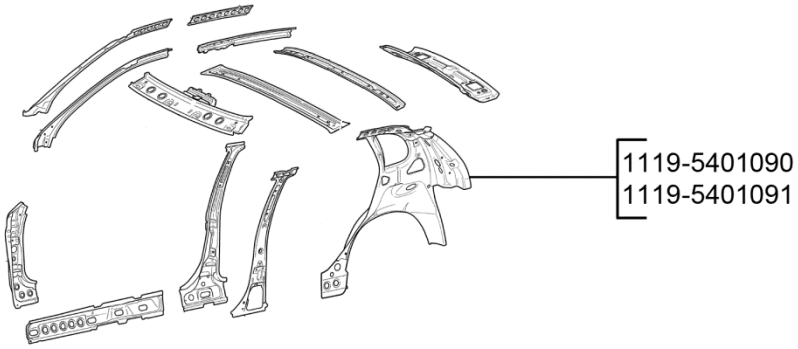

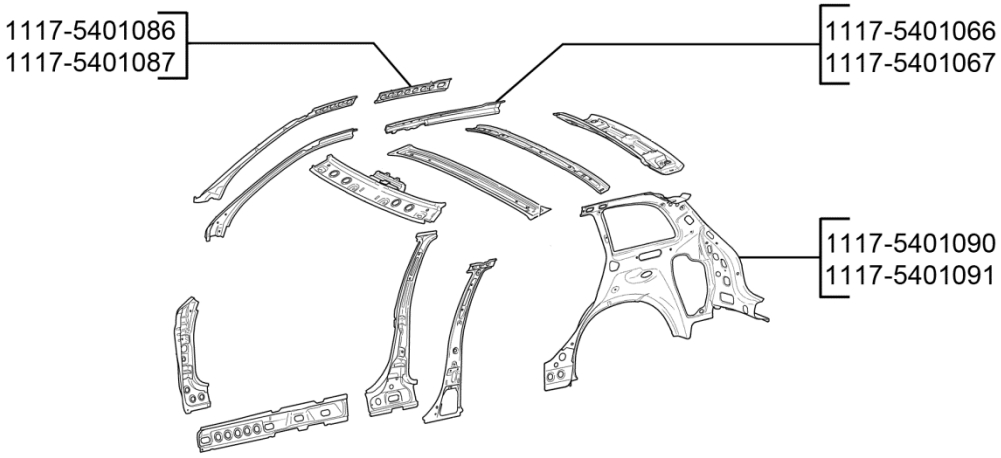

54 00. Детали боковины кузова

№ поз.	Код детали, код работы	Наименование детали и характеристика работы	Трудоемкость * max количество		
			11173	11183	11193
			11174	11184	11194
			11176	11186	11196
54015	5401061.67	Панель боковины кузова левая - частичная замена передней части боковины	10,00 10,00 10,00	10,00 10,00 10,00	10,00 10,00 10,00
	Отсоединить переднюю часть боковины, установить ремонтную вставку с перестановкой усилителя передней стойки, накладки и усилителя ветровой стойки, желобка боковины переднего				
54016	5401061.68	Панель боковины кузова левая - частичная замена нижней части боковины (порога)	9,00 9,00 9,00	9,00 9,00 9,00	9,00 9,00 9,00
	Отсоединить нижнюю часть боковины (порог), установить ремонтную вставку, подогнать по проемам				
54017	5401061.68	Панель боковины кузова левая - частичная замена нижней части боковины (порога) с накладкой боковины нижней 5401103	11,30 11,30 11,30	11,30 11,30 11,30	11,30 11,30 11,30
	Отсоединить нижнюю часть боковины (порог), установить ремонтную вставку с перестановкой накладки боковины нижней, подогнать по проемам				
54018	5401061.69	Панель боковины кузова левая - частичная замена (без снятия панели крыши)	17,10 17,10 17,10	17,10 17,10 17,10	17,10 17,10 17,10
	Отрезать по стойкам боковину, подогнать боковину, соединить по стойкам				
54019	5401066.62	Надставка боковины верхняя правая в сборе - ремонт 2 (при снятой панели боковины правой)	1,24 1,24 1,24	1,24 1,24 1,24	1,24 1,24 1,24
54020	5401066.66	Надставка боковины верхняя правая в сборе - замена (при снятой панели боковины правой)	1,36 1,36 1,36	1,36 1,36 1,36	1,36 1,36 1,36
54021	5401067.62	Надставка боковины верхняя левая в сборе - ремонт 2 (при снятой панели боковины левой)	1,24 1,24 1,24	1,24 1,24 1,24	1,24 1,24 1,24
54022	5401067.66	Надставка боковины верхняя левая в сборе - замена (при снятой панели боковины левой)	1,36 1,36 1,36	1,36 1,36 1,36	1,36 1,36 1,36
54023	5401084.62	Накладка задней стойки боковины правая - ремонт 2	1,20 1,20 1,20	1,20 1,20 1,20	1,20 1,20 1,20
54024	5401084.66	Накладка задней стойки боковины правая - замена	0,80 0,80 0,80	0,80 0,80 0,80	0,80 0,80 0,80
54025	5401085.62	Накладка задней стойки боковины левая - ремонт 2	1,20 1,20 1,20	1,20 1,20 1,20	1,20 1,20 1,20
54026	5401085.66	Накладка задней стойки боковины левая - замена	0,80*2 0,80*2 0,80*2	0,80*2 0,80*2 0,80*2	0,80*2 0,80*2 0,80*2
54027	5401086.62	Накладка боковины верхняя правая в сборе - ремонт 2	1,24 1,24 1,24	1,24 1,24 1,24	1,24 1,24 1,24
54028	5401086.66	Накладка боковины верхняя правая в сборе - замена (при снятой надставке боковины правой)	1,36 1,36 1,36	1,36 1,36 1,36	1,36 1,36 1,36
54029	5401087.62	Накладка боковины верхняя левая в сборе - ремонт 2	1,24 1,24 1,24	1,24 1,24 1,24	1,24 1,24 1,24

№ поз.	Код детали, код работы	Наименование детали и характеристика работы	Трудоемкость * max количество		
			11173	11183	11193
			11174	11184	11194
			11176	11186	11196
54030	5401087.66	Накладка боковины верхняя левая в сборе - замена (при снятой надставке боковины левой)	1,36 1,36 1,36	1,36 1,36 1,36	1,36 1,36 1,36
54031	5401090.62	Панель боковины внутренняя в сборе правая - ремонт 2	2,20 2,20 2,20	2,20 2,20 2,20	2,20 2,20 2,20
54032	5401090.66	Панель боковины внутренняя в сборе правая - замена (при снятом заднем крыле)	4,50 4,50 4,50	3,70 3,70 3,70	3,70 3,70 3,70
54033	5401091.62	Панель боковины внутренняя левая в сборе - ремонт 2	2,20 2,20 2,20	2,20 2,20 2,20	2,20 2,20 2,20
54034	5401091.66	Панель боковины внутренняя левая в сборе - замена (при снятом заднем крыле)	4,50 4,50 4,50	3,70 3,70 3,70	3,70 3,70 3,70
54035	5401102.62	Накладка боковины нижняя правая - ремонт 2 (при снятой боковине или ее нижней части)	1,20 1,20 1,20	1,20 1,20 1,20	1,20 1,20 1,20
54036	5401102.66	Накладка боковины нижняя правая - замена (при снятой боковине или ее нижней части и усилителе центр. стойки)	2,40 2,40 2,40	2,40 2,40 2,40	2,40 2,40 2,40
54037	5401103.62	Накладка боковины нижняя левая - ремонт 2 (при снятой боковине или ее нижней части)	1,20 1,20 1,20	1,20 1,20 1,20	1,20 1,20 1,20
54038	5401103.66	Накладка боковины нижняя левая - замена (при снятой боковине или ее нижней части и усилителе центр. стойки)	2,40 2,40 2,40	2,40 2,40 2,40	2,40 2,40 2,40
54039	5401120.62	Усилитель передней стойки боковины правый - ремонт 2 (при снятой передней части боковины)	1,50 1,50 1,50	1,50 1,50 1,50	1,50 1,50 1,50
54040	5401120.63	Усилитель передней стойки боковины правый - ремонт 3 (при снятой передней части боковины)	2,00 2,00 2,00	2,00 2,00 2,00	2,00 2,00 2,00
54041	5401120.66	Усилитель передней стойки боковины правый - замена (на снятой передней части боковины)	2,00 2,00 2,00	2,00 2,00 2,00	2,00 2,00 2,00
54042	5401121.62	Усилитель передней стойки боковины в сборе - ремонт 2 (при снятой передней части боковины)	1,50 1,50 1,50	1,50 1,50 1,50	1,50 1,50 1,50
54043	5401121.63	Усилитель передней стойки боковины в сборе - ремонт 3 (при снятой передней части боковины)	2,00 2,00 2,00	2,00 2,00 2,00	2,00 2,00 2,00
54044	5401121.66	Усилитель передней стойки боковины в сборе - замена (при снятой или на снятой боковине)	2,00 2,00 2,00	2,00 2,00 2,00	2,00 2,00 2,00
54045	5401150.62	Усилитель центральной стойки боковины кузова правый - ремонт 2 (при снятой боковине)	2,00 2,00 2,00	2,00 2,00 2,00	2,00 2,00 2,00

№ поз.	Код детали, код работы	Наименование детали и характеристика работы	Трудоемкость * max количество		
			11173	11183	11193
			11174	11184	11194
			11176	11186	11196
54046	5401150.66	Усилитель центральной стойки боковины кузова правый - замена (на снятой или при снятой боковине)	2,70 2,70 2,70	2,70 2,70 2,70	2,70 2,70 2,70
54047	5401151.62	Усилитель центральной стойки боковины кузова левый - ремонт 2 (при снятой боковине)	2,00 2,00 2,00	2,00 2,00 2,00	2,00 2,00 2,00
54048	5401151.66	Усилитель центральной стойки боковины кузова левый - замена (на снятой или при снятой боковине)	2,70 2,70 2,70	2,70 2,70 2,70	2,70 2,70 2,70
54049	5401166.62	Накладка центральной стойки боковины внутренняя правая в сборе - ремонт 2	1,30 1,30 1,30	1,30 1,30 1,30	1,30 1,30 1,30
54050	5401166.66	Накладка центральной стойки боковины внутренняя правая в сборе - замена	2,40 2,40 2,40	2,40 2,40 2,40	2,40 2,40 2,40
54051	5401167.62	Накладка центральной стойки боковины внутренняя левая в сборе - ремонт 2	1,30 1,30 1,30	1,30 1,30 1,30	1,30 1,30 1,30
54052	5401167.66	Накладка центральной стойки боковины внутренняя левая в сборе - замена	2,40 2,40 2,40	2,40 2,40 2,40	2,40 2,40 2,40
54053	5401204.61	Желобок боковины передний правый - ремонт 1	0,30 0,30 0,30	0,30 0,30 0,30	0,30 0,30 0,30
54054	5401204.62	Желобок боковины передний правый - ремонт 2	0,65 0,65 0,65	0,65 0,65 0,65	0,65 0,65 0,65
54055	5401204.66	Желобок боковины передний правый - замена	0,80 0,80 0,80	0,80 0,80 0,80	0,80 0,80 0,80
54056	5401205.61	Желобок боковины передний левый - ремонт 1	0,30 0,30 0,30	0,30 0,30 0,30	0,30 0,30 0,30
54057	5401205.62	Желобок боковины передний левый - ремонт 2	0,65 0,65 0,65	0,65 0,65 0,65	0,65 0,65 0,65
54058	5401205.66	Желобок боковины передний левый - замена	0,80 0,80 0,80	0,80 0,80 0,80	0,80 0,80 0,80
54059	5401326.62	Накладка ветровой стойки боковины внутренняя правая в сборе - ремонт 2	1,30 1,30 1,30	1,30 1,30 1,30	1,30 1,30 1,30
54060	5401326.66	Накладка ветровой стойки боковины внутренняя правая в сборе - замена	1,50 1,50 1,50	1,50 1,50 1,50	1,50 1,50 1,50
54061	5401329.62	Накладка ветровой стойки боковины внутренняя левая - ремонт 2	1,30 1,30 1,30	1,30 1,30 1,30	1,30 1,30 1,30

№ поз.	Код детали, код работы	Наименование детали и характеристика работы	Трудоемкость * max количество		
			11173	11183	11193
			11174	11184	11194
			11176	11186	11196
54062	5401329.66	Накладка ветровой стойки боковины внутренняя левая - замена	1,50	1,50	1,50
			1,50	1,50	1,50
			1,50	1,50	1,50
54063	5401330.62	Усилитель ветровой стойки боковины правый в сборе - ремонт 2 (при снятой передней части боковины)	0,80	0,80	0,80
			0,80	0,80	0,80
			0,80	0,80	0,80
54064	5401330.66	Усилитель ветровой стойки боковины правый в сборе - замена (при снятой или на снятой боковине)	1,50	1,50	1,50
			1,50	1,50	1,50
			1,50	1,50	1,50
54065	5401331.62	Усилитель ветровой стойки боковины левый в сборе - ремонт 2 (при снятой передней части боковины)	0,80	0,80	0,80
			0,80	0,80	0,80
			0,80	0,80	0,80
54066	5401331.66	Усилитель ветровой стойки боковины левый в сборе - замена (при снятой или на снятой боковине)	1,50	1,50	1,50
			1,50	1,50	1,50
			1,50	1,50	1,50
54067	5402000.21	Обивка кузова в сборе - с/у (при снятых сиденьях)	11,10	11,10	11,10
			11,10	11,10	11,10
			11,10	11,10	11,10
	Снять и установить обивки: центральных стоек нижние и верхние, арок и боковин, стоек задка, полки багажника, заднего пола и панели задка, капота и крышки багажника (двери задка); уплотнители и обивки дверей, облицовки тоннеля пола и порогов, обивку крыши; панель приборов с отопителем в сборе, воздуховоды, радиооборудование, ремни безопасности, коврики пола и багажника, обивку шумоизоляции (комплект), жгуты проводов				
54068	5402110.20	Обивка стойки ветрового окна правая в сборе - с/у	0,10	0,10	0,10
			0,10	0,10	0,10
			0,10	0,10	0,10
	Отвернуть болт ремня безопасности, снять обивку				
54069	5402111.20	Обивка стойки ветрового окна левая в сборе - с/у	0,10	0,10	0,10
			0,10	0,10	0,10
			0,10	0,10	0,10
	Отвернуть болт ремня безопасности, снять обивку				
54070	5402124.20	Обивка центральной стойки нижняя правая - с/у	0,25	0,25	0,25
			0,25	0,25	0,25
			0,25	0,25	0,25
	Отсоединить нижнюю точку крепления ремня безопасности, снять и установить обивку, закрепить ремень				
54071	5402125.20	Обивка центральной стойки нижняя левая - с/у	0,25	0,25	0,25
			0,25	0,25	0,25
			0,25	0,25	0,25
	Отсоединить нижнюю точку крепления ремня безопасности, снять и установить обивку, закрепить ремень				
54072	5402126.20	Обивка центральной стойки верхняя правая в сборе - с/у	0,15	0,15	0,15
			0,15	0,15	0,15
			0,15	0,15	0,15
	Отсоединить точку крепления ремня безопасности, снять и установить обивку, закрепить ремень				
54073	5402127.20	Обивка центральной стойки верхняя левая в сборе - с/у	0,15	0,15	0,15
			0,15	0,15	0,15
			0,15	0,15	0,15
	Отсоединить точку крепления ремня безопасности, снять и установить обивку, закрепить ремень				
54074	5402144.20	Обивка стойки задка правая - с/у	0,30	0,30	0,30
			0,30	0,30	0,30
			0,30	0,30	0,30
54075	5402145.20	Обивка стойки задка левая - с/у	0,30	0,30	0,30
			0,30	0,30	0,30
			0,30	0,30	0,30

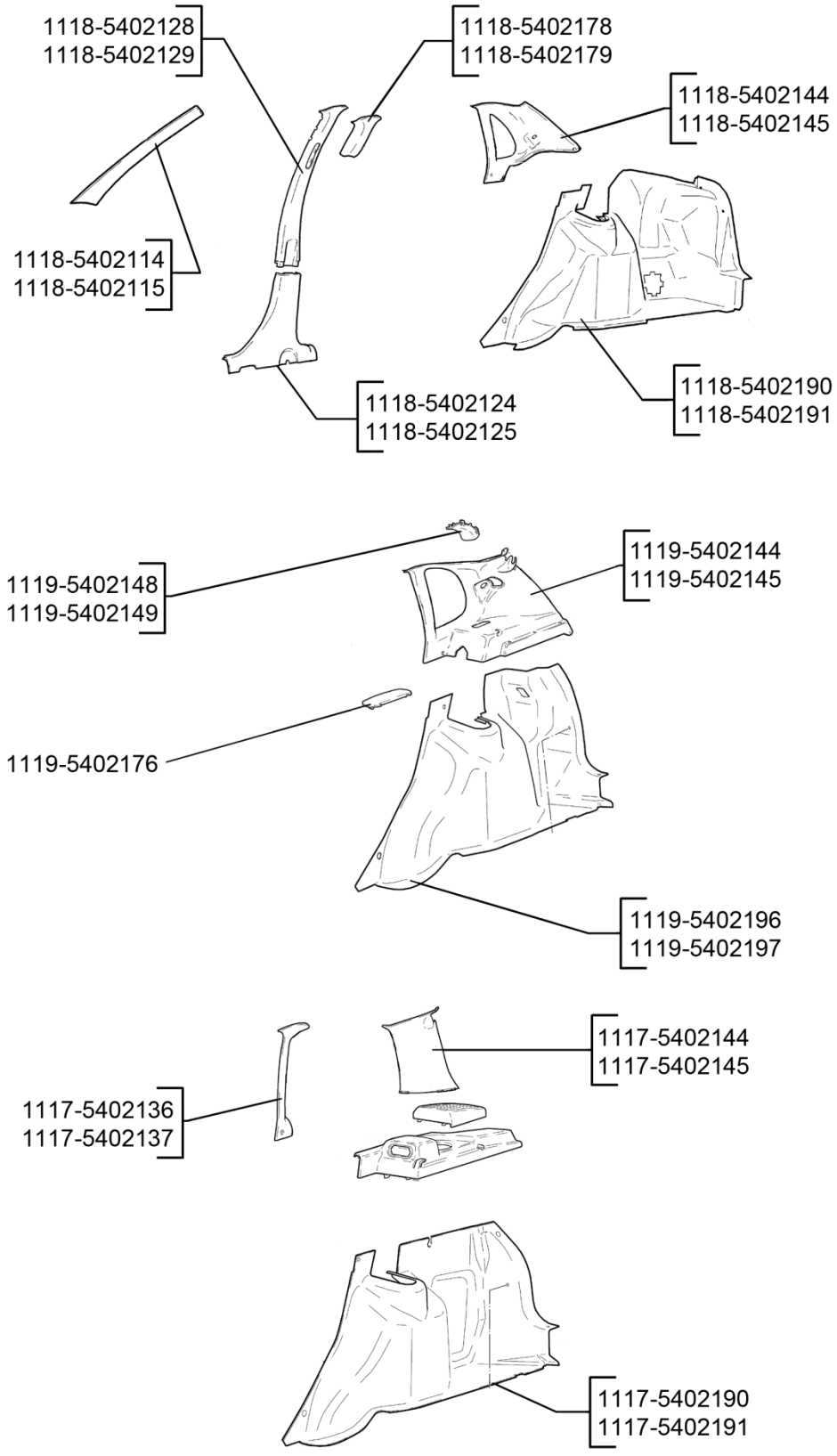

54 02. Обивка боковины

№ поз.	Код детали, код работы	Наименование детали и характеристика работы	Трудоемкость * max количество		
			11173	11183	11193
			11174	11184	11194
			11176	11186	11196
54076	5402178.20	Накладка обивки центральной стойки правая - с/у	0,05	0,05	0,05
			0,05	0,05	0,05
			0,05	0,05	0,05
54077	5402179.20	Накладка обивки центральной стойки - с/у	0,05	0,05	0,05
			0,05	0,05	0,05
			0,05	0,05	0,05
54078	5402190.20	Обивка арки и боковины правая в сборе - с/у	0,35	0,35	-
			0,35	0,35	-
			0,35	0,35	-
54079	5402191.20	Обивка арки и боковины левая в сборе - с/у	0,35	0,35	-
			0,35	0,35	-
			0,35	0,35	-
54080	5402196.20	Обивка арки и боковины правая - с/у	-	-	0,35
			-	-	0,35
			-	-	0,35
54081	5402197.20	Обивка арки и боковины левая - с/у	-	-	0,35
			-	-	0,35
			-	-	0,35
54082	5403052.20	Стекло окна боковины правое - с/у	1,40	1,40	1,40
			1,40	1,40	1,40
			1,40	1,40	1,40
	Снять обивку задней стойки в сборе с ремнем, обивку полки багажника, разрезать клеевой шов, снять стекло, подготовить склеиваемые поверхности, установить стекло с окантовкой в сборе и снятые детали				
54083	5403052.27	Стекло окна боковины правое - установка	0,70	0,70	0,70
			0,70	0,70	0,70
			0,70	0,70	0,70
	Подготовить склеиваемые поверхности и установить стекло с окантовкой в сборе				
54084	5403053.20	Стекло окна боковины левое - с/у	1,40	1,40	1,40
			1,40	1,40	1,40
			1,40	1,40	1,40
	Снять обивку задней стойки в сборе с ремнем, обивку полки багажника, разрезать клеевой шов, снять стекло, подготовить склеиваемые поверхности, установить стекло с окантовкой в сборе и снятые детали				
54085	5403053.27	Стекло окна боковины левое - установка	0,70	0,70	0,70
			0,70	0,70	0,70
			0,70	0,70	0,70
	Подготовить склеиваемые поверхности и установить стекло с окантовкой в сборе				
		56. Задок кузова			
56001	5601080.66	Панель задка с поперечинами в сборе - замена	3,60	3,60	3,60
			3,60	3,60	3,60
			3,60	3,60	3,60
56002	5601082.61	Панель задка в сборе - ремонт 1	1,65	1,65	1,65
			1,65	1,65	1,65
			1,65	1,65	1,65
56003	5601082.62	Панель задка в сборе - ремонт 2	2,30	2,30	2,30
			2,30	2,30	2,30
			2,30	2,30	2,30
56004	5601082.63	Панель задка в сборе - ремонт 3	3,60	3,60	3,60
			3,60	3,60	3,60
			3,60	3,60	3,60

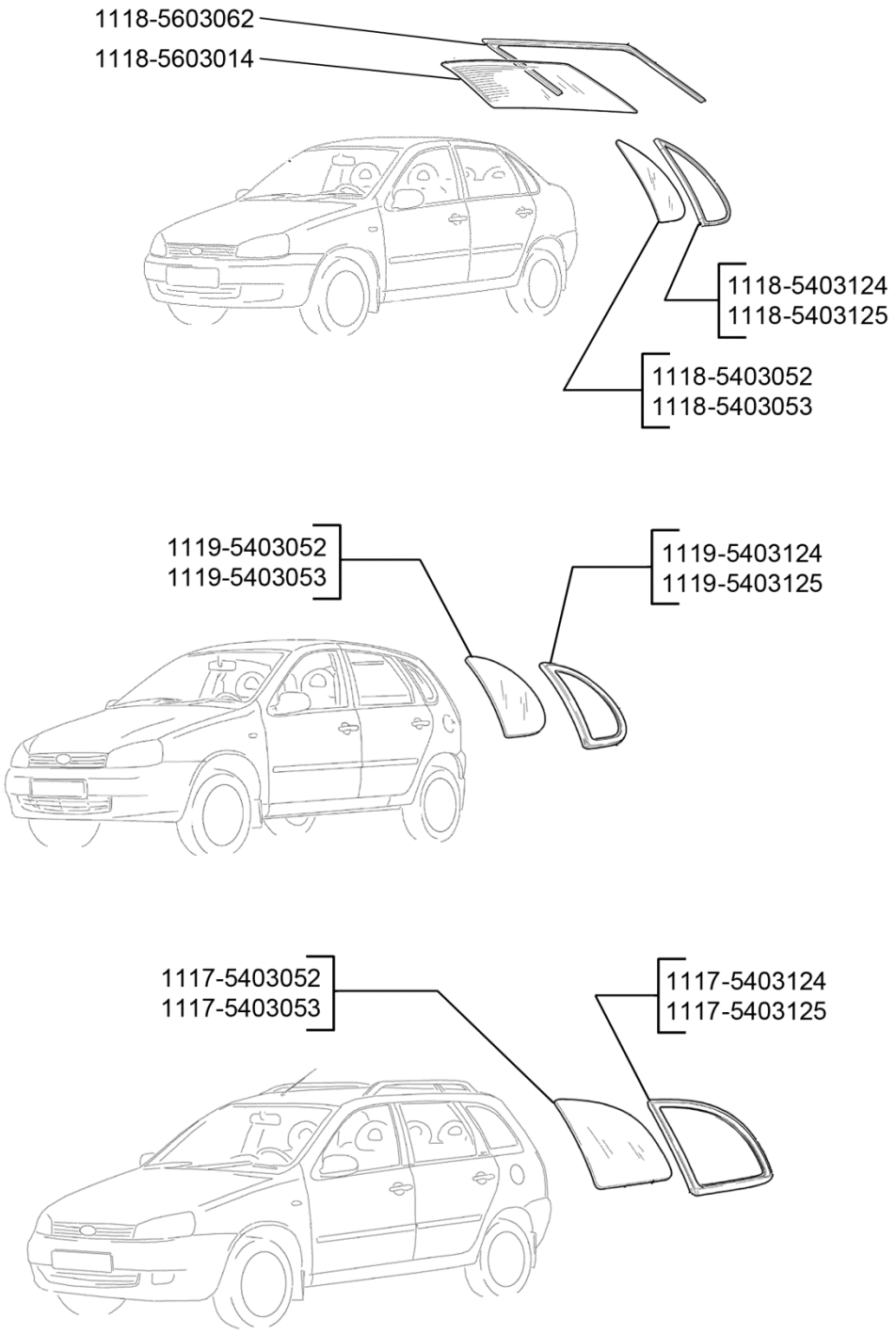

54 03. Окно боковое

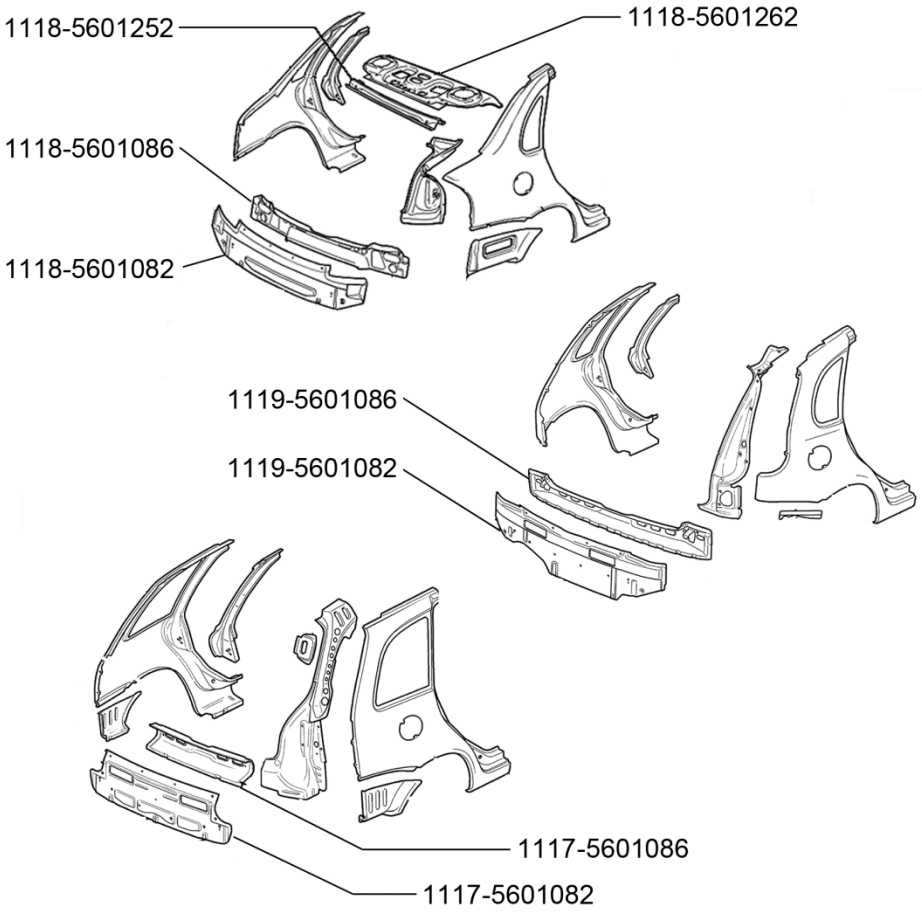

56 01. Детали задка кузова

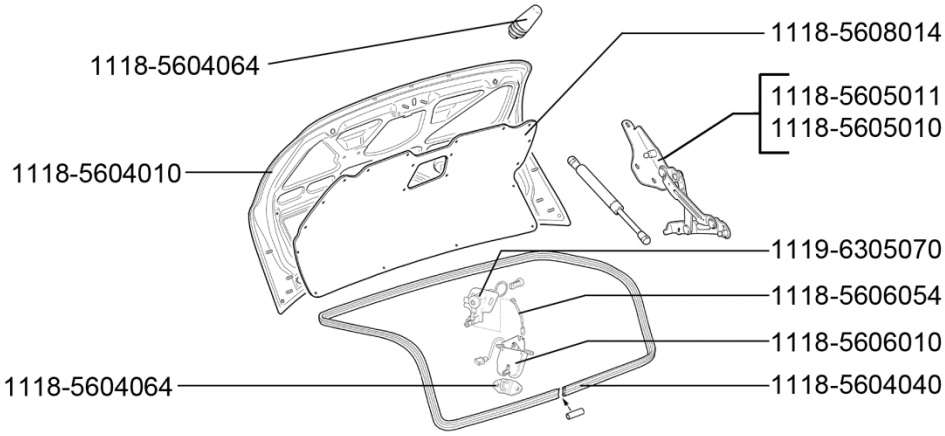

56 04. Крышка багажника

№ поз.	Код детали, код работы	Наименование детали и характеристика работы	Трудоемкость * max количество		
			11173	11183	11193
			11174	11184	11194
			11176	11186	11196
56005	5601082.66	Панель задка в сборе - замена (при снятой поперечине 5601086)	2,60	2,90	2,90
			2,60	2,90	2,90
			2,60	2,90	2,90
56006	5601084.67	Панель задка - частичная замена (при снятой поперечине	2,45	2,70	2,70
			2,45	2,70	2,70
			2,45	2,70	2,70
	Заменить правую или левую часть панели задка				
56007	5601086.62	Косынка задка нижняя правая - ремонт 2	1,60	1,50	1,60
			1,60	1,50	1,60
			1,60	1,50	1,60
56008	5601086.66	Косынка задка нижняя правая - замена	2,20	2,20	2,20
			2,20	2,20	2,20
			2,20	2,20	2,20
56009	5601086.67	Косынка задка нижняя правая - частичная замена	1,50	1,50	1,50
			1,50	1,50	1,50
			1,50	1,50	1,50
	Заменить правую или левую часть поперечины				
56010	5601252.62	Поперечина рамы заднего окна наружная - ремонт 2	-	3,90	-
			-	3,90	-
			-	3,90	-
56011	5601252.66	Поперечина рамы заднего окна наружная - замена	-	6,50	-
			-	6,50	-
			-	6,50	-
56012	5601252.67	Поперечина рамы заднего окна наружная - частичная замена	-	4,10	-
			-	4,10	-
			-	4,10	-
56013	5601264.62	Панель полки задка в сборе - ремонт 2	-	3,10	-
			-	3,10	-
			-	3,10	-
56014	5601264.66	Панель полки задка в сборе - замена	-	2,50	-
			-	2,50	-
			-	2,50	-
56015	5601422.62	Надставка полки задка правая - ремонт 2	-	0,65	-
			-	0,65	-
			-	0,65	-
56016	5601422.66	Надставка полки задка правая - замена	-	0,80	-
			-	0,80	-
			-	0,80	-
56017	5602016.20	Облицовка поперечины задка - с/у	0,12	0,12	0,12
			0,12	0,12	0,12
			0,12	0,12	0,12
56018	5603010.20	Стекло окна задка - с/у	-	1,50	-
			-	1,50	-
			-	1,50	-
	Отсоединить верхние точки крепления ремней безопасности с держателями, снять обивки стоек и обивку полки багажника, окантовку стекла окна задка, разрезать клеевой шов, снять стекло. Подготовить склеиваемые поверхности, установить стекло и снятые детали				
56019	5603010.27	Стекло окна задка - установка	-	0,40	-
			-	0,40	-
			-	0,40	-
	Подготовить склеиваемые поверхности, установить стекло и окантовку верхнюю				

№ поз.	Код детали, код работы	Наименование детали и характеристика работы	Трудоемкость * max количество		
			11173	11183	11193
			11174	11184	11194
			11176	11186	11196
56020	5604010.20	Крышка багажника - с/у с подгонкой по проему	-	0,40	-
			-	0,40	-
			-	0,40	-
	Отсоединить штекер дополнительного жгута проводов, упоры, снять крышку багажника. Установить, отрегулировать, смазать, проверить работу				
56021	5604010.20	Крышка багажника - разборка / сборка	-	0,90	-
			-	0,90	-
			-	0,90	-
	Снять обивку крышки багажника, тягу привода замка в сборе, поводок, привод, замок, жгут проводов, накладку, орнаменты задка, упоры крышки багажника. Установить, смазать, отрегулировать, проверить работу				
56022	5604010.34	Крышка багажника - подгонка по проему	-	0,20	-
			-	0,20	-
			-	0,20	-
56023	5604010.61	Крышка багажника - ремонт 1 (снятой)	-	1,30	-
			-	1,30	-
			-	1,30	-
56024	5604010.62	Крышка багажника - ремонт 2 (снятой)	-	2,60	-
			-	2,60	-
			-	2,60	-
56025	5604010.63	Крышка багажника - ремонт 3 (снятой)	-	5,10	-
			-	5,10	-
			-	5,10	-
56026	5604040.20	Уплотнитель крышки багажника - с/у	-	0,15	-
			-	0,15	-
			-	0,15	-
56027	5604064.20	Буфер крышки багажника регулируемый - с/у с регулировкой (за 1 шт.)	0,02*2	0,02*2	0,02*2
			0,02*2	0,02*2	0,02*2
			0,02*2	0,02*2	0,02*2
56028	5605010.20	Петля крышки багажника правая в сборе - с/у с регулировкой	-	0,30	-
			-	0,30	-
			-	0,30	-
56029	5605010.62	Петля крышки багажника правая в сборе - ремонт 2	-	0,40	-
			-	0,40	-
			-	0,40	-
56030	5605011.20	Петля крышки багажника левая в сборе - с/у с регулировкой	-	0,30	-
			-	0,30	-
			-	0,30	-
56031	5605011.62	Петля крышки багажника левая в сборе - ремонт 2	-	0,40	-
			-	0,40	-
			-	0,40	-
56032	5605022.20	Звено петли крышки багажника подвижное правое - с/у	-	0,15	-
			-	0,15	-
			-	0,15	-
56033	5605023.20	Звено петли крышки багажника подвижное левое - с/у	-	0,15	-
			-	0,15	-
			-	0,15	-
56034	5606010.21	Замок крышки багажника в сборе - с/у с регулировкой (при снятой облицовке)	-	0,20	-
			-	0,20	-
			-	0,20	-

№ поз.	Код детали, код работы	Наименование детали и характеристика работы	Трудоемкость * max количество		
			11173	11183	11193
			11174	11184	11194
			11176	11186	11196
56035	5606010.40	Замок крышки багажника в сборе - ремонт (снятого)	-	0,40	-
			-	0,40	-
			-	0,40	-
56036	5606054.20	Тяга привода замка крышки багажника с наконечником в сборе - с/у с регулировкой	-	0,15	-
			-	0,15	-
			-	0,15	-
56037	5606058.20	Облицовка замка крышки багажника - с/у	-	0,05	-
			-	0,05	-
			-	0,05	-
56038	5606064.20	Фиксатор замка крышки багажника в сборе - с/у с регулировкой	-	0,10	-
			-	0,10	-
			-	0,10	-
56039	5607012.20	Полка багажника с осями в сборе - с/у	0,05	0,10	0,05
			0,05	0,10	0,05
			0,05	0,10	0,05
56040	5607094.20	Облицовка динамика правая - с/у	0,02	0,02	-
			0,02	0,02	-
			0,02	0,02	-
56041	5607095.20	Облицовка динамика левая - с/у	0,02	0,02	-
			0,02	0,02	-
			0,02	0,02	-
56042	5608014.20	Обивка крышки багажника - с/у	-	0,10	-
			-	0,10	-
			-	0,10	-
56043	5607072.20	Опора полки багажника правая – с/у	0,25	-	-
			0,25	-	-
			0,25	-	-
56044	5607073.20	Опора полки багажника левая – с/у	0,25	-	-
			0,25	-	-
			0,25	-	-
		57. Панель крыши			
57001	5701012.61	Панель крыши - ремонт 1	3,40	3,70	3,40
			3,40	3,70	3,40
			3,40	3,70	3,40
57002	5701012.62	Панель крыши - ремонт 2	4,80	5,30	4,80
			4,80	5,30	4,80
			4,80	5,30	4,80
57003	5701012.66	Панель крыши - замена панели крыши	13,10	15,00	13,10
			13,10	15,00	13,10
			13,10	15,00	13,10
57004	5701050.62	Поперечина крыши задняя в сборе - ремонт 2	2,40	2,40	2,40
			2,40	2,40	2,40
			2,40	2,40	2,40
57005	5701050.66	Поперечина крыши задняя в сборе - замена (при снятой панели крыши)	1,60	1,60	1,60
			1,60	1,60	1,60
			1,60	1,60	1,60

57006	5701072.62	Балка крыши передняя в сборе - ремонт 2	2,30 2,30 2,30	2,30 2,30 2,30	2,30 2,30 2,30
57007	5701072.66	Балка крыши передняя в сборе - замена (при снятой панели крыши)	1,00 1,00 1,00	1,00 1,00 1,00	1,00 1,00 1,00

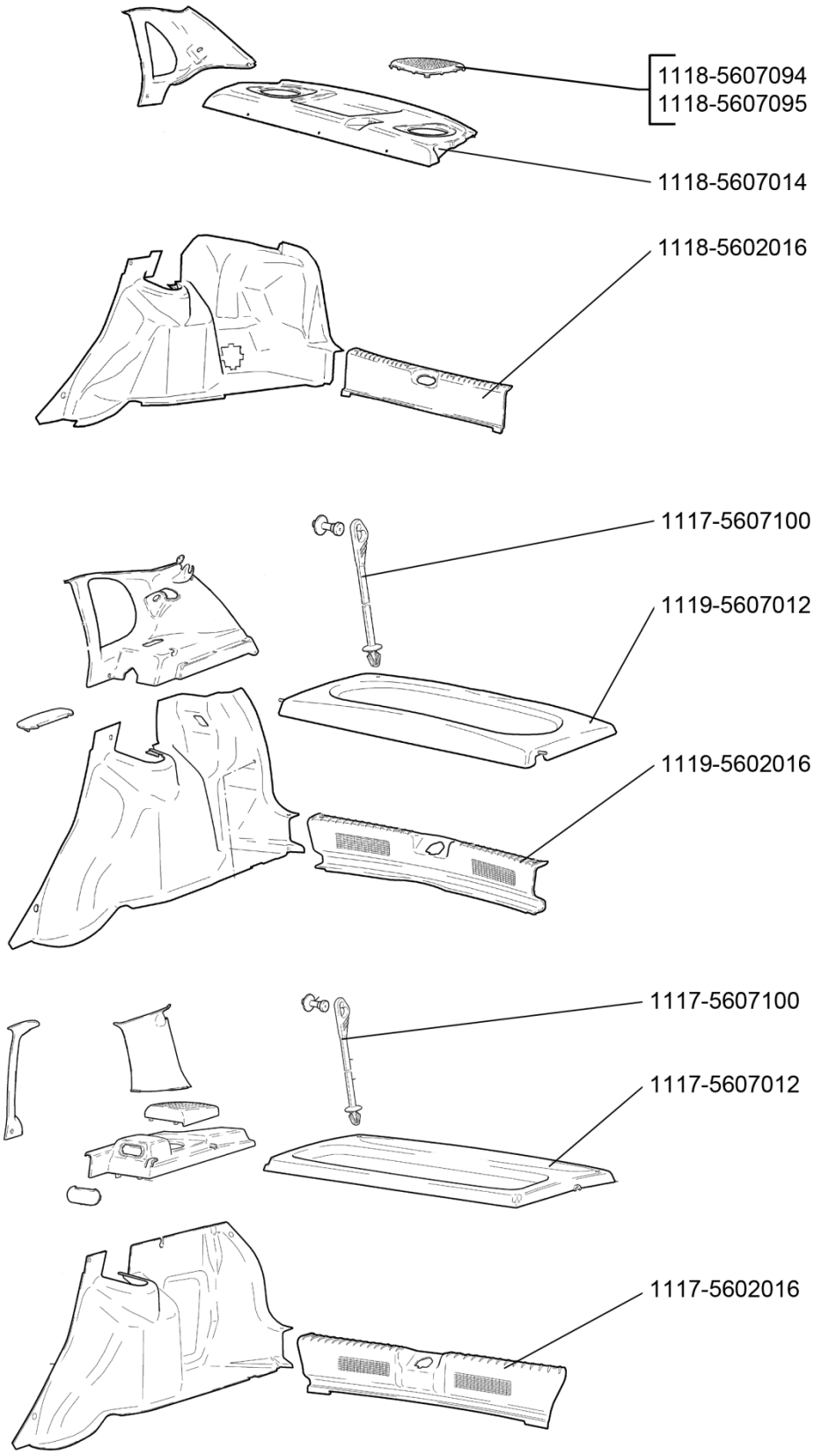

56 07. Обивка багажника

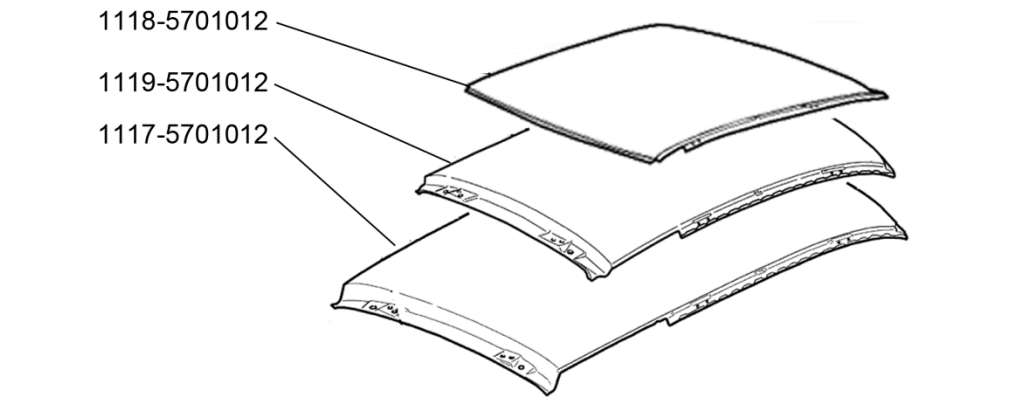

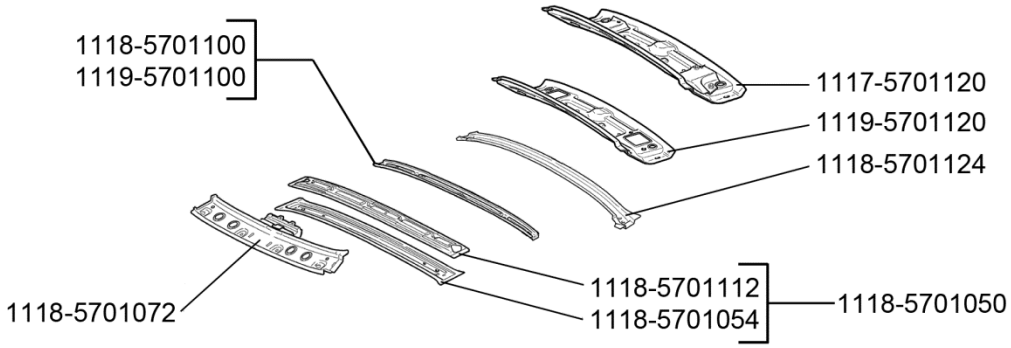

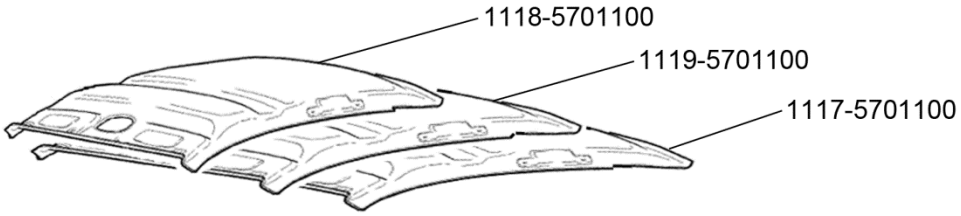

57 01. Панель крыши

№ поз.	Код детали, код работы	Наименование детали и характеристика работы	Трудоемкость * max количество		
			11173	11183	11193
			11174	11184	11194
			11176	11186	11196
57008	5701100.62	Усилитель крыши - ремонт 2	1,30	1,30	1,30
			1,30	1,30	1,30
			1,30	1,30	1,30
57009	5701100.66	Усилитель крыши - замена	1,00	1,00	1,00
			1,00	1,00	1,00
			1,00	1,00	1,00
57010	5701124.62	Балка крыши задняя нижняя - ремонт 2	2,20	2,20	2,20
			2,20	2,20	2,20
			2,20	2,20	2,20
57011	5701124.66	Балка крыши задняя нижняя - замена (при снятой панели крыши)	1,50	1,50	1,50
			1,50	1,50	1,50
			1,50	1,50	1,50
57012	5702100.20	Обивка крыши - с/у	2,50	2,50	2,50
			2,50	2,50	2,50
			2,50	2,50	2,50
		Снять и установить облицовку блока освещения салона, фонарь сигнала торможения дополнительный, противосолнечные козырьки, обивки стоек ветрового окна, болты и скобы ремней безопасности и обивки центральных и задних стоек верхние, поручни и обивку крыши. Нанести клей, установить обивку крыши и снятые детали			
57013	5701100.28	Усилитель крыши в сборе – установка (при снятой обивке крыши)	0,10	0,10	0,10
			0,10	0,10	0,10
			0,10	0,10	0,10
		Приклеить усилитель к панели крыши			

61. Дверь передняя

61001	6100012.20	Дверь передняя правая окрашенная в сборе - с/у арматуры	1,22	1,22	1,22
			1,22	1,22	1,22
			1,22	1,22	1,22
		Снять переключатель стеклоподъемника, внутреннюю ручку, кнопку тяги, ручку двери, облицовки, обивку двери с карманом и подлокотником в сборе, наружное зеркало в сборе, уплотнители опускного стекла, опускное стекло, стеклоподъемник, громкоговоритель, наружную ручку в сборе с тягой. Снять замок в сборе с тягами, ограничитель открывания двери и жгут проводов, молдинг и накладку стойки двери. Смазать подвижные части стеклоподъемника, поверхности скольжения в замке двери и ограничителе. Установить, отрегулировать, проверить работу замка двери и стеклоподъемника			
61002	6100012.20	Дверь передняя правая окрашенная в сборе - с/у с подгонкой по проему	0,90	0,90	0,90
			0,90	0,90	0,90
			0,90	0,90	0,90
		Снять оси петель, снять дверь. Смазать, установить			
61003	6100012.34	Дверь передняя правая окрашенная в сборе - подгонка по проему	0,60	0,60	0,60
			0,60	0,60	0,60
			0,60	0,60	0,60
61004	6100013.20	Дверь передняя левая в сборе окрашенная - с/у арматуры	1,22	1,22	1,22
			1,22	1,22	1,22
			1,22	1,22	1,22
		Снять блок переключателей стеклоподъемников, кнопку тяги, внутреннюю ручку двери, облицовки, обивку двери с карманом и подлокотником в сборе, наружное зеркало в сборе, уплотнители опускного стекла, опускное стекло, стеклоподъемник, громкоговоритель, выключатель замка в сборе с тягой и прокладкой, наружную ручку в сборе с тягой. Снять замок в сборе с тягами, ограничитель открывания двери и жгут проводов, молдинг и накладку стойки двери. Смазать подвижные части стеклоподъемника, поверхности скольжения в замке двери и ограничителе. Установить, отрегулировать, проверить работу замка двери и стеклоподъемника			
61005	6100013.20	Дверь передняя левая в сборе окрашенная - с/у с подгонкой по проему	0,90	0,90	0,90
			0,90	0,90	0,90
			0,90	0,90	0,90
		Снять оси петель, снять дверь. Смазать, установить			

61006	6100013.34	Дверь передняя левая в сборе окрашенная - подгонка по проему	0,60 0,60 0,60	0,60 0,60 0,60	0,60 0,60 0,60

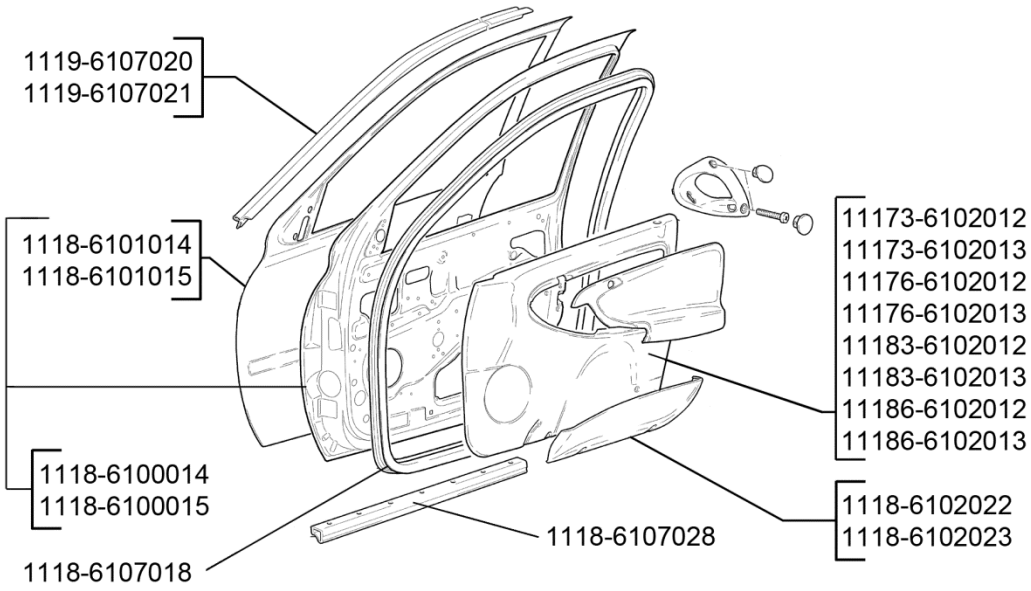

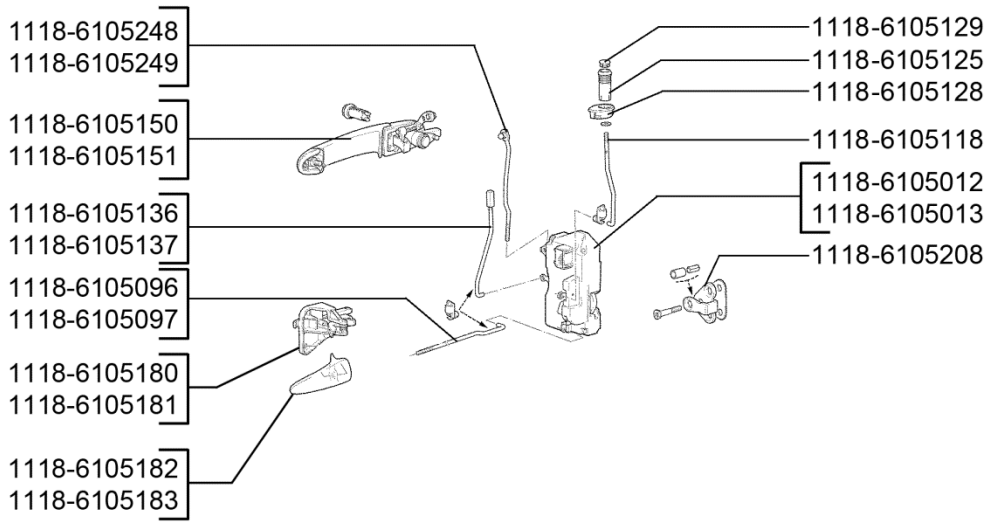

61 00. Дверь передняя

№ поз.	Код детали, код работы	Наименование детали и характеристика работы	Трудоемкость * max количество		
			11173	11183	11193
			11174	11184	11194
			11176	11186	11196
61007	6100014.61	Дверь передняя правая - ремонт 1	2,30	2,30	2,30
			2,30	2,30	2,30
			2,30	2,30	2,30
61008	6100014.62	Дверь передняя правая - ремонт 2	4,00	4,00	4,00
			4,00	4,00	4,00
			4,00	4,00	4,00
61009	6100014.63	Дверь передняя правая - ремонт 3	5,10	5,10	5,10
			5,10	5,10	5,10
			5,10	5,10	5,10
61010	6100014.64	Дверь передняя правая - ремонт 4	7,00	7,00	7,00
			7,00	7,00	7,00
			7,00	7,00	7,00
61011	6100015.61	Дверь передняя левая - ремонт 1	2,30	2,30	2,30
			2,30	2,30	2,30
			2,30	2,30	2,30
61012	6100015.62	Дверь передняя левая - ремонт 2	4,00	4,00	4,00
			4,00	4,00	4,00
			4,00	4,00	4,00
61013	6100015.63	Дверь передняя левая - ремонт 3	5,10	5,10	5,10
			5,10	5,10	5,10
			5,10	5,10	5,10
61014	6100015.64	Дверь передняя левая - ремонт 4	7,00	7,00	7,00
			7,00	7,00	7,00
			7,00	7,00	7,00
61015	6101014.66	Панель передней двери наружная правая - замена	5,00	5,00	5,00
			5,00	5,00	5,00
			5,00	5,00	5,00
61016	6101015.66	Панель передней двери наружная левая - замена	5,00	5,00	5,00
			5,00	5,00	5,00
			5,00	5,00	5,00
61017	6102010.20	Обивка передней двери правая с кнопками в сборе - с/у	0,35	0,35	0,35
			0,35	0,35	0,35
			0,35	0,35	0,35
	Снять переключатель стеклоподъемника, кнопку тяги ручки двери, облицовки, обивку двери в сборе с карманом и подлокотником, установить				
61018	6102011.20	Обивка передней двери с держателями в сборе левая - с/у	0,35	0,35	0,35
			0,35	0,35	0,35
			0,35	0,35	0,35
	Снять блок переключателей стеклоподъемника, кнопку тяги ручки двери, облицовки, обивку двери в сборе с карманом и подлокотником, установить				
61019	6102022.24	Карман обивки передней двери правый - с/у (на снятой обивке)	0,05	0,05	0,05
			0,05	0,05	0,05
			0,05	0,05	0,05
61020	6102023.24	Карман обивки передней двери левый - с/у (на снятой обивке)	0,05	0,05	0,05
			0,05	0,05	0,05
			0,05	0,05	0,05
61021	6102522.21	Вставка обивки передней двери правая - с/у (при снятой обивке)	0,05	0,05	0,05
			0,05	0,05	0,05
			0,05	0,05	0,05

№ поз.	Код детали, код работы	Наименование детали и характеристика работы	Трудоемкость * max количество		
			11173	11183	11193
			11174	11184	11194
			11176	11186	11196
61022	6102523.21	Вставка обивки передней двери левая - с/у (при снятой обивке)	0,05	0,05	0,05
			0,05	0,05	0,05
			0,05	0,05	0,05
61023	6103210.21	Стекло опускное передней правой двери в сборе - с/у (при снятой обивке двери)	0,54	0,54	0,54
			0,54	0,54	0,54
			0,54	0,54	0,54
	Снять и установить уплотнители опускного стекла, опускное стекло. Установить, проверить работу				
61024	6103211.21	Стекло опускное передней левой двери в сборе - с/у (при снятой обивке двери)	0,54	0,54	0,54
			0,54	0,54	0,54
			0,54	0,54	0,54
	Снять и установить уплотнители опускного стекла, опускное стекло. Установить, проверить работу				
61025	6103214.27	Стекло опускное передней правой двери - сборка с обоймой	0,10	0,10	0,10
			0,10	0,10	0,10
			0,10	0,10	0,10
61026	6103215.27	Стекло опускное передней двери левое - сборка с обоймой	0,10	0,10	0,10
			0,10	0,10	0,10
			0,10	0,10	0,10
61027	6103290.21	Уплотнитель опускного стекла передней правой двери горизонтальный - с/у (при снятой обивке двери)	0,20	0,20	0,20
			0,20	0,20	0,20
			0,20	0,20	0,20
61028	6103291.21	Уплотнитель опускного стекла передней левой двери горизонтальный - с/у (при снятой обивке двери)	0,20	0,20	0,20
			0,20	0,20	0,20
			0,20	0,20	0,20
61029	6103298.20	Уплотнитель опускного стекла передней правой двери верхний - с/у	0,20	0,20	0,20
			0,20	0,20	0,20
			0,20	0,20	0,20
61030	6103299.20	Уплотнитель опускного стекла передней двери верхний левый - с/у	0,20	0,20	0,20
			0,20	0,20	0,20
			0,20	0,20	0,20
61031	6103320.21	Уплотнитель опускного стекла передней двери внутренний - с/у (при снятой обивке двери)	0,10*2	0,10*2	0,10*2
			0,10*2	0,10*2	0,10*2
			0,10*2	0,10*2	0,10*2
61032	6104008.21	Электростеклоподъемник передней двери правый в сборе - с/у (при снятой обивке двери)	0,32	0,32	0,32
			0,32	0,32	0,32
			0,32	0,32	0,32
61033	6104008.40	Электростеклоподъемник передней двери правый в сборе - ремонт	0,15	0,15	0,15
			0,15	0,15	0,15
			0,15	0,15	0,15
	Отсоединить электродвигатель от стеклоподъемника, очистить и смазать стеклоподъемник, присоединить электродвигатель, проверить работу				
61034	6104009.21	Электростеклоподъемник передней двери левый в сборе - с/у (при снятой обивке двери)	0,32	0,32	0,32
			0,32	0,32	0,32
			0,32	0,32	0,32
61035	6104009.40	Электростеклоподъемник передней двери левый в сборе - ремонт	0,15	0,15	0,15
			0,15	0,15	0,15
			0,15	0,15	0,15
	Отсоединить электродвигатель от стеклоподъемника, очистить и смазать стеклоподъемник, присоединить электродвигатель, проверить работу				

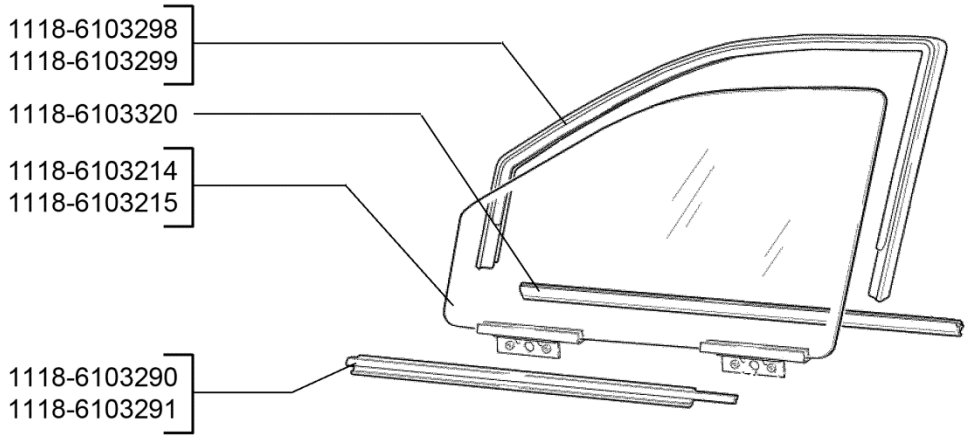

61 03. Окна передних дверей

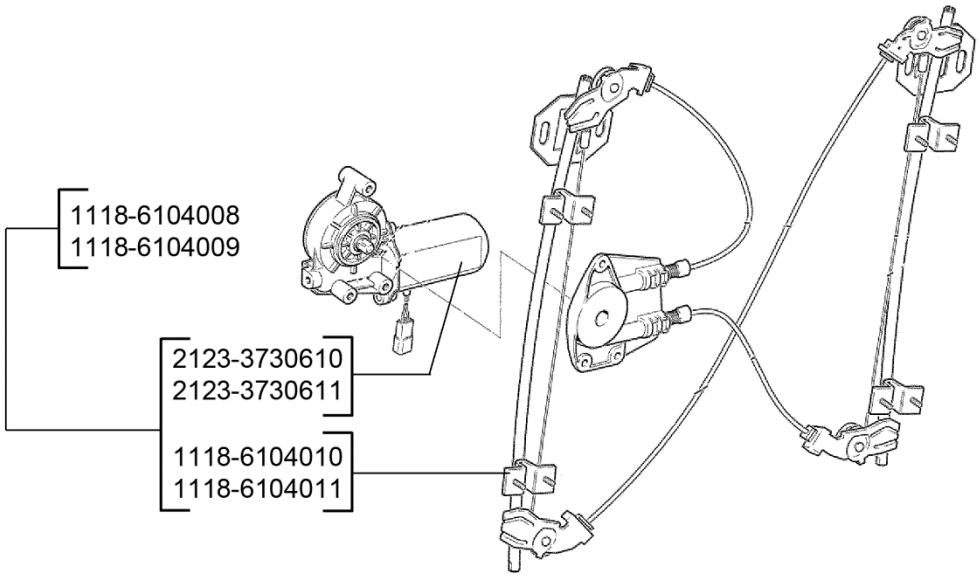

61 04. Стеклоподъемники передних дверей

№ поз.	Код детали, код работы	Наименование детали и характеристика работы	Трудоемкость * max количество		
			11173	11183	11193
			11174	11184	11194
			11176	11186	11196
61036	6104064.20	Ручка стеклоподъемника двери - с/у (за 1 шт.)	0,05*2 0,05*2 0,05*2	0,05*2 0,05*2 0,05*2	0,05*2 0,05*2 0,05*2
61037	6105006.21	Цилиндры выключателей замков, выключатель зажигания с ключами в сборе и привод замка двери задка - с/у (на снятых ручках, замке зажигания и замке двери задка или крышки багажника)	0,35 0,35 0,35	0,35 0,35 0,35	0,35 0,35 0,35
61038	6105012.21	Замок передней двери правый - с/у (при снятой обивке двери)	0,22 0,22 0,22	0,22 0,22 0,22	0,22 0,22 0,22
	Снять замок, смазать, установить, отрегулировать, проверить работу				
61039	6105013.21	Замок передней двери левый - с/у (при снятой обивке двери)	0,22 0,22 0,22	0,22 0,22 0,22	0,22 0,22 0,22
	Снять замок, смазать, установить, отрегулировать, проверить работу				
61040	6105136.21	Тяга выключателя замка передней двери правая с наконечниками в сборе - с/у (при снятой обивке двери)	0,10 0,10 0,10	0,10 0,10 0,10	0,10 0,10 0,10
61041	6105137.21	Тяга выключателя замка передней двери левая с наконечником в сборе - с/у (при снятой обивке двери)	0,10 0,10 0,10	0,10 0,10 0,10	0,10 0,10 0,10
61042	6105150.21	Ручка наружная двери правая в сборе - с/у (при снятой обивке двери)	0,20 0,20 0,20	0,20 0,20 0,20	0,20 0,20 0,20
61043	6105151.21	Ручка наружная двери левая в сборе - с/у (при снятой обивке двери)	0,20 0,20 0,20	0,20 0,20 0,20	0,20 0,20 0,20
61044	6105182.20	Ручка внутренняя двери правая - с/у	0,05 0,05 0,05	0,05 0,05 0,05	0,05 0,05 0,05
61045	6105182.20	Ручка внутренняя двери правая - с/у ручки задней двери	0,05 0,05 0,05	0,05 0,05 0,05	0,05 0,05 0,05
61046	6105183.20	Ручка внутренняя двери левая - с/у	0,05 0,05 0,05	0,05 0,05 0,05	0,05 0,05 0,05
61047	6105183.20	Ручка внутренняя двери левая - с/у ручки задней двери	0,05 0,05 0,05	0,05 0,05 0,05	0,05 0,05 0,05
61048	6105204.20	Фиксатор замка двери правый - с/у	0,05*4 0,05*4 0,05*4	0,05*4 0,05*4 0,05*4	0,05*4 0,05*4 0,05*4
61049	6105208.20	Корпус фиксатора замка двери - с/у с регулировкой (за 1 шт)	0,15*4 0,15*4 0,15*4	0,15*4 0,15*4 0,15*4	0,15*4 0,15*4 0,15*4
61050	6105248.21	Тяга наружной ручки передней двери правая в сборе - с/у (при снятой обивке двери)	0,10 0,10 0,10	0,10 0,10 0,10	0,10 0,10 0,10

№ поз.	Код детали, код работы	Наименование детали и характеристика работы	Трудоемкость * max количество		
			11173	11183	11193
			11174	11184	11194
			11176	11186	11196
61051	6105249.21	Тяга наружной ручки передней двери левая в сборе - с/у (при снятой обивке двери)	0,10 0,10 0,10	0,10 0,10 0,10	0,10 0,10 0,10
61052	6106016.66	Звено петли двери неподвижное - замена	1,35 1,35 1,35	1,35 1,35 1,35	1,35 1,35 1,35
61053	6106017.66	Звено неподвижное петли передней двери нижнее левое - замена	1,35 1,35 1,35	1,35 1,35 1,35	1,35 1,35 1,35
61054	6106018.66	Звено подвижное петли передней двери верхнее правое - замена	1,35*4 1,35*4 1,35*4	1,35*4 1,35*4 1,35*4	1,35*4 1,35*4 1,35*4
61055	6106019.66	Звено подвижное петли передней двери верхнее левое - замена	1,35*4 1,35*4 1,35*4	1,35*4 1,35*4 1,35*4	1,35*4 1,35*4 1,35*4
61056	6106020.20	Ось петли двери - с/у (за 1 шт.)	0,10*8 0,10*8 0,10*8	0,10*8 0,10*8 0,10*8	0,10*8 0,10*8 0,10*8
61057	6106040.66	Звено неподвижное петли передней двери верхнее правое - замена	1,35 1,35 1,35	1,35 1,35 1,35	1,35 1,35 1,35
61058	6106041.66	Звено неподвижное петли передней двери верхнее левое - замена	1,35 1,35 1,35	1,35 1,35 1,35	1,35 1,35 1,35
61059	6106082.21	Ограничитель открывания двери - с/у правого (при снятой обивке двери)	0,15 0,15 0,15	0,15 0,15 0,15	0,15 0,15 0,15
61060	6106082.21	Ограничитель открывания двери - с/у левого (при снятой обивке двери)	0,15 0,15 0,15	0,15 0,15 0,15	0,15 0,15 0,15
61061	6107014.21	Уплотнитель проема передней двери - с/у (при снятой облицовке порога)	0,25 0,25 0,25	0,25 0,25 0,25	0,25 0,25 0,25
61062	6107015.21	Уплотнитель проема передней двери левый в сборе - с/у (при снятой облицовке порога)	0,25 0,25 0,25	0,25 0,25 0,25	0,25 0,25 0,25
61063	6107020.20	Уплотнитель проема двери верхний правый - с/у	0,15 0,15 0,15	0,15 0,15 0,15	0,15 0,15 0,15
61064	6107021.20	Уплотнитель проема двери верхний левый - с/у	0,15 0,15 0,15	0,15 0,15 0,15	0,15 0,15 0,15
61065	6107028.20	Уплотнитель порога передней двери в сборе - с/у	0,15*2 0,15*2 0,15*2	0,15*2 0,15*2 0,15*2	0,15*2 0,15*2 0,15*2

№ поз.	Код детали, код работы	Наименование детали и характеристика работы	Трудоемкость * max количество		
			11173	11183	11193
			11174	11184	11194
			11176	11186	11196

62. Дверь задняя

62001	6200012.20	Дверь задняя правая окрашенная - с/у арматуры	1,16 1,16 1,16	1,16 1,16 1,16	1,16 1,16 1,16

Снять ручку стеклоподъемника, кнопку тяги, обивку двери с накладкой и подлокотником в сборе, облицовки и уплотнители опускного стекла, опускное стекло, стеклоподъемник, внутреннюю ручку, привод выключения замка с тягой в сборе, наружную ручку в сборе с тягой. Снять внутренний замок в сборе с тягами, ограничитель открывания двери и жгут проводов, молдинг и накладку стойки двери. Смазать подвижные части стеклоподъемника, поверхности скольжения в замке двери и ограничителе. Установить, отрегулировать, проверить работу замка двери и стеклоподъемника

62002	6200012.20	Дверь задняя правая окрашенная - с/у с подгонкой по проему	0,90 0,90 0,90	0,90 0,90 0,90	0,90 0,90 0,90
62003	6200012.34	Дверь задняя правая окрашенная - подгонка по проему	0,60 0,60 0,60	0,60 0,60 0,60	0,60 0,60 0,60
62004	6200013.20	Дверь задняя левая окрашенная в сборе - с/у арматуры	1,16 1,16 1,16	1,16 1,16 1,16	1,16 1,16 1,16

Снять ручку стеклоподъемника, кнопку тяги, обивку двери с накладкой и подлокотником в сборе, облицовки и уплотнители опускного стекла, опускное стекло, стеклоподъемник, внутреннюю ручку, привод выключения замка с тягой в сборе, наружную ручку в сборе с тягой. Снять внутренний замок в сборе с тягами, ограничитель открывания двери и жгут проводов, молдинг и накладку стойки двери. Смазать подвижные части стеклоподъемника, поверхности скольжения в замке двери и ограничителе. Установить, отрегулировать, проверить работу замка двери и стеклоподъемника

62005	6200013.20	Дверь задняя левая окрашенная в сборе - с/у с подгонкой по проему	0,90 0,90 0,90	0,90 0,90 0,90	0,90 0,90 0,90
62006	6200013.34	Дверь задняя левая окрашенная в сборе - подгонка по проему	0,60 0,60 0,60	0,60 0,60 0,60	0,60 0,60 0,60
62007	6200014.61	Дверь задняя правая - ремонт 1	2,30 2,30 2,30	2,30 2,30 2,30	2,30 2,30 2,30
62008	6200014.62	Дверь задняя правая - ремонт 2	4,00 4,00 4,00	4,00 4,00 4,00	4,00 4,00 4,00
62009	6200014.63	Дверь задняя правая - ремонт 3	5,10 5,10 5,10	5,10 5,10 5,10	5,10 5,10 5,10
62010	6200014.64	Дверь задняя правая - ремонт 4	7,00 7,00 7,00	7,00 7,00 7,00	7,00 7,00 7,00
62011	6200015.61	Дверь задняя левая - ремонт 1	2,30 2,30 2,30	2,30 2,30 2,30	2,30 2,30 2,30
62012	6200015.62	Дверь задняя левая - ремонт 2	4,00 4,00 4,00	4,00 4,00 4,00	4,00 4,00 4,00
62013	6200015.63	Дверь задняя левая - ремонт 3	5,10 5,10 5,10	5,10 5,10 5,10	5,10 5,10 5,10

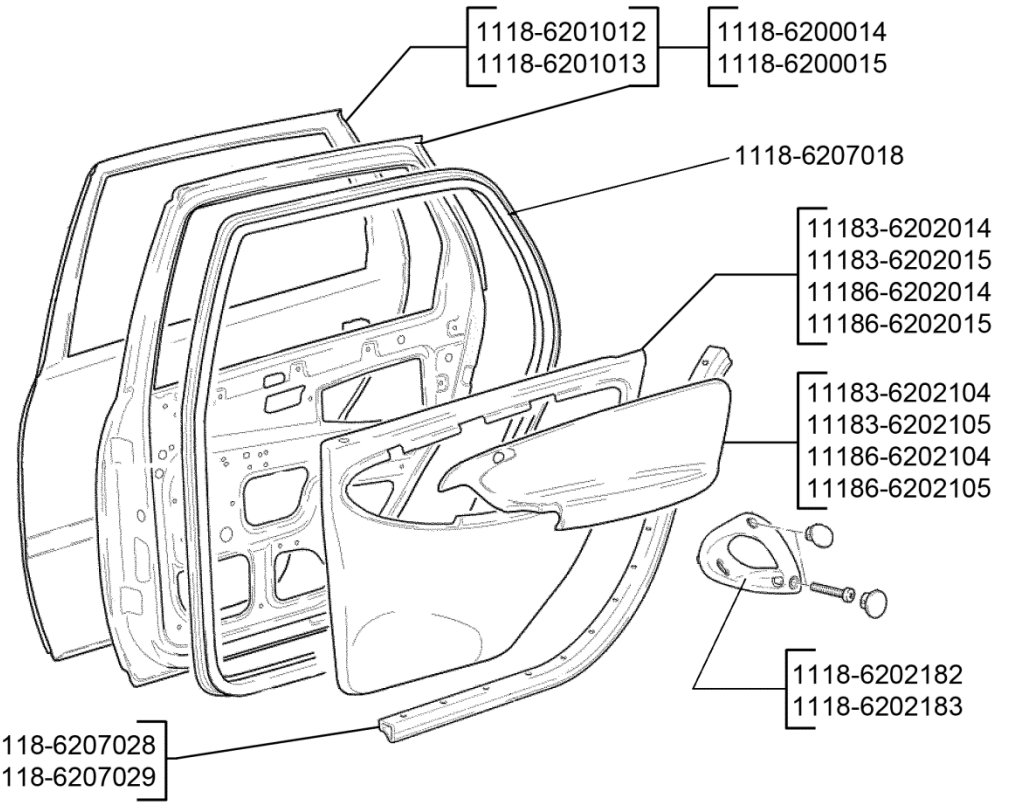

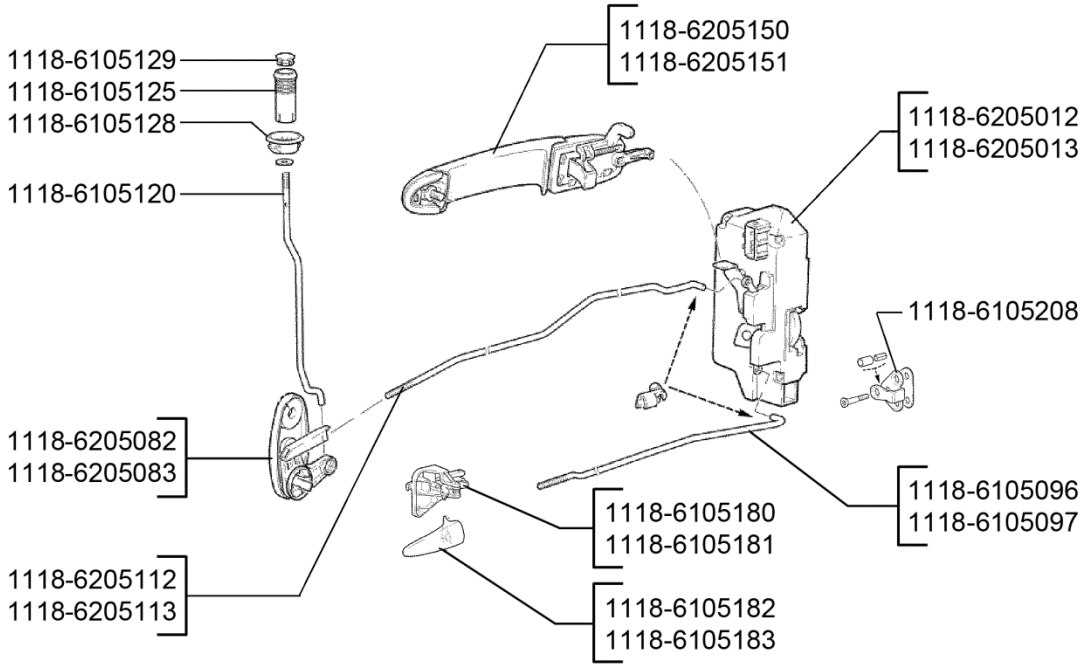

62 00. Двери задние

№ поз.	Код детали, код работы	Наименование детали и характеристика работы	Трудоемкость * max количество		
			11173	11183	11193
			11174	11184	11194
			11176	11186	11196
62014	6200015.64	Дверь задняя левая - ремонт 4	7,00	7,00	7,00
			7,00	7,00	7,00
			7,00	7,00	7,00
62015	6201012.66	Панель задней правой двери наружная - замена	5,00	5,00	5,00
			5,00	5,00	5,00
			5,00	5,00	5,00
62016	6201013.66	Панель задней левой двери наружная - замена	5,00	5,00	5,00
			5,00	5,00	5,00
			5,00	5,00	5,00
62017	6202010.20	Обивка задней двери правая с держателями в сборе - с/у	0,30	0,30	0,30
			0,30	0,30	0,30
			0,30	0,30	0,30
	Снять ручку стеклоподъемника, кнопку тяги, облицовку, обивку двери в сборе с ручкой, установить				
62018	6202011.20	Обивка задней двери левая с держателями в сборе - с/у	0,30	0,30	0,30
			0,30	0,30	0,30
			0,30	0,30	0,30
	Снять ручку стеклоподъемника, кнопку тяги, облицовку, обивку двери в сборе с ручкой, установить				
62019	6202182.20	Ручка обивки задней двери правая в сборе - с/у	0,10	0,10	0,10
			0,10	0,10	0,10
			0,10	0,10	0,10
62020	6202183.20	Ручка обивки задней двери левая - с/у	0,10	0,10	0,10
			0,10	0,10	0,10
			0,10	0,10	0,10
62021	6203210.21	Стекло опускное задней правой двери в сборе - с/у (при снятой обивке двери)	0,42	0,42	0,42
			0,42	0,42	0,42
			0,42	0,42	0,42
	Снять и установить уплотнители опускного стекла, опускное стекло, проверить работу				
62022	6203211.21	Стекло опускное задней левой двери в сборе - с/у (при снятой обивке двери)	0,42	0,42	0,42
			0,42	0,42	0,42
			0,42	0,42	0,42
	Снять и установить уплотнители опускного стекла, опускное стекло, проверить работу				
62023	6203214.27	Стекло опускное задней правой двери - сборка с обоймой	0,10	0,10	0,10
			0,10	0,10	0,10
			0,10	0,10	0,10
62024	6203215.27	Стекло опускное задней левой двери - сборка с обоймой	0,10	0,10	0,10
			0,10	0,10	0,10
			0,10	0,10	0,10
62025	6203240.21	Направляющая опускного стекла задней правой двери задняя в сборе - с/у (при снятой обивке двери)	0,10	0,10	0,10
			0,10	0,10	0,10
			0,10	0,10	0,10
62026	6203241.21	Направляющая опускного стекла задней левой двери задняя в сборе - с/у (при снятой обивке двери)	0,10	0,10	0,10
			0,10	0,10	0,10
			0,10	0,10	0,10
62027	6203290.21	Уплотнитель опускного стекла задней правой двери горизонтальный - с/у (при снятой обивке двери)	0,20	0,20	0,20
			0,20	0,20	0,20
			0,20	0,20	0,20
62028	6203291.21	Уплотнитель опускного стекла задней левой двери горизонтальный - с/у (при снятой обивке двери)	0,20	0,20	0,20
			0,20	0,20	0,20
			0,20	0,20	0,20

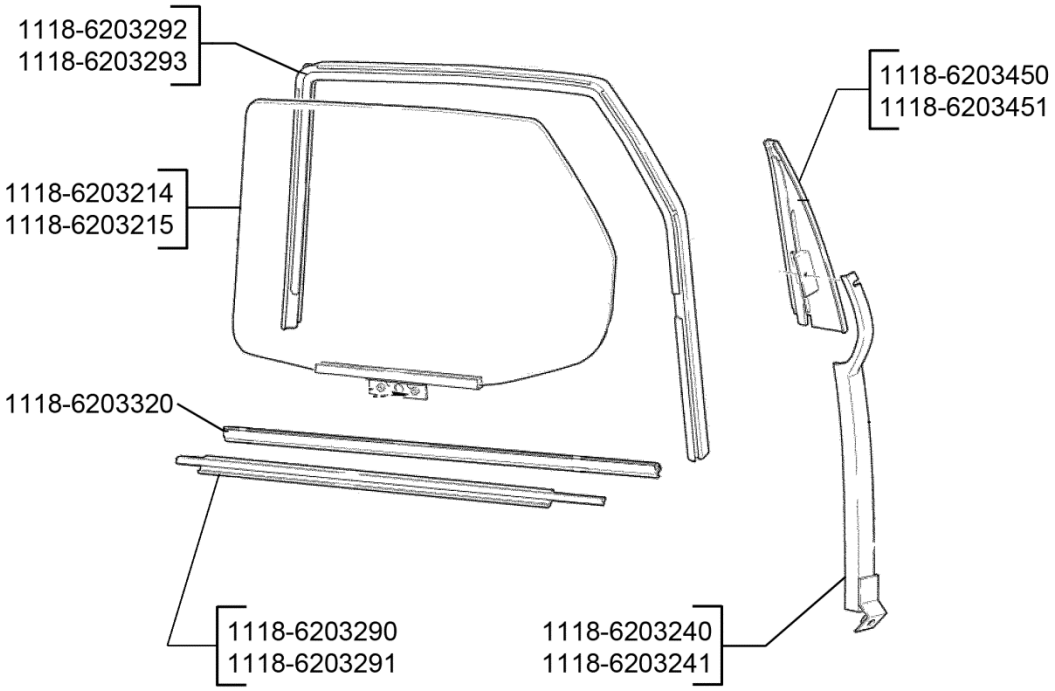

62 03. Окна задних дверей

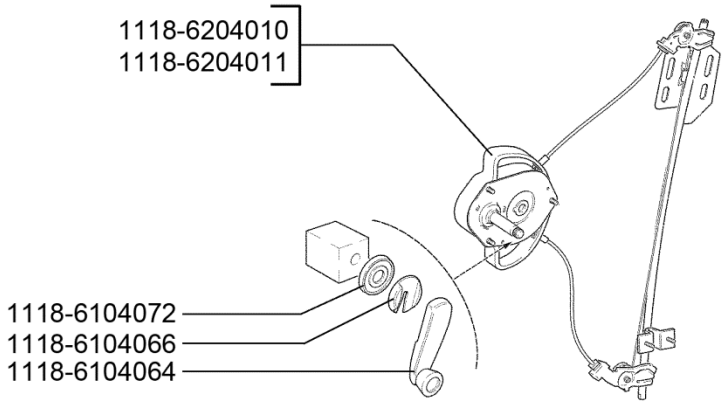

62 04. Стеклоподъемники задних дверей

№ поз.	Код детали, код работы	Наименование детали и характеристика работы	Трудоемкость * max количество		
			11173	11183	11193
			11174	11184	11194
			11176	11186	11196
62029	6203292.20	Уплотнитель опускного стекла задней правой двери верхний - с/у	0,20 0,20 0,20	0,20 0,20 0,20	0,20 0,20 0,20
62030	6203293.20	Уплотнитель опускного стекла задней левой двери верхний - с/у	0,20 0,20 0,20	0,20 0,20 0,20	0,20 0,20 0,20
62031	6203320.21	Уплотнитель опускного стекла задней двери внутренний - с/у (при снятой обивке двери, за 1шт.)	0,20*2 0,20*2 0,20*2	0,20*2 0,20*2 0,20*2	0,20*2 0,20*2 0,20*2
62032	6203450.20	Накладка задней правой двери задняя - с/у	0,07 0,07 0,07	0,07 0,07 0,07	0,07 0,07 0,07
62033	6203451.20	Накладка задней левой двери задняя - с/у	0,07 0,07 0,07	0,07 0,07 0,07	0,07 0,07 0,07
62034	6204008.21	Электростеклоподъемник задней двери правый в сборе - с/у (при снятой обивке двери)	0,20 0,20 0,20	0,20 0,20 0,20	0,20 0,20 0,20
62035	6204009.21	Электростеклоподъемник задней двери левый в сборе - с/у (при снятой обивке двери)	0,20 0,20 0,20	0,20 0,20 0,20	0,20 0,20 0,20
62036	6204010.21	Стеклоподъемник задней двери правый - с/у (при снятой обивке двери)	0,20 0,20 0,20	0,20 0,20 0,20	0,20 0,20 0,20
62037	6204011.21	Стеклоподъемник задней двери левый - с/у (при снятой обивке двери)	0,20 0,20 0,20	0,20 0,20 0,20	0,20 0,20 0,20
62038	6205012.21	Замок задней двери правый - с/у (при снятой обивке двери)	0,25 0,25 0,25	0,25 0,25 0,25	0,25 0,25 0,25
	Снять замок, смазать, установить, отрегулировать, проверить работу				
62039	6205013.21	Замок задней двери левый - с/у (при снятой обивке двери)	0,25 0,25 0,25	0,25 0,25 0,25	0,25 0,25 0,25
	Снять замок, смазать, установить, отрегулировать, проверить работу				
62040	6205082.21	Привод выключения замка задней правой двери в сборе - с/у (при снятой обивке двери)	0,05 0,05 0,05	0,05 0,05 0,05	0,05 0,05 0,05
62041	6205083.21	Привод выключения замка задней левой двери в сборе - с/у (при снятой обивке двери)	0,05 0,05 0,05	0,05 0,05 0,05	0,05 0,05 0,05
62042	6205150.21	Ручка наружная задней двери правый в сборе - с/у (при снятой обивке двери)	0,10 0,10 0,10	0,10 0,10 0,10	0,10 0,10 0,10
62043	6205151.21	Ручка наружная задней двери левая в сборе - с/у (при снятой обивке двери)	0,10 0,10 0,10	0,10 0,10 0,10	0,10 0,10 0,10

№ поз.	Код детали, код работы	Наименование детали и характеристика работы	Трудоемкость * max количество		
			11173	11183	11193
			11174	11184	11194
			11176	11186	11196
62044	6206016.66	Звено неподвижное петли задней двери нижнее правое - замена	1,35 1,35 1,35	1,35 1,35 1,35	1,35 1,35 1,35
62045	6206017.66	Звено неподвижное петли задней двери нижнее левое - замена	1,35 1,35 1,35	1,35 1,35 1,35	1,35 1,35 1,35
62046	6206040.66	Звено неподвижное петли задней двери верхнее правое - замена	1,35 1,35 1,35	1,35 1,35 1,35	1,35 1,35 1,35
62047	6206041.66	Звено неподвижное петли задней двери верхнее левое - замена	1,35 1,35 1,35	1,35 1,35 1,35	1,35 1,35 1,35
62048	6206082.21	Ограничитель открывания задней двери в сборе - с/у правого (при снятой обивке двери)	0,15 0,15 0,15	0,15 0,15 0,15	0,15 0,15 0,15
62049	6206082.21	Ограничитель открывания задней двери в сборе - с/у левого (при снятой обивке двери)	0,15 0,15 0,15	0,15 0,15 0,15	0,15 0,15 0,15
62050	6207018.21	Уплотнитель проема задней двери - с/у (при снятой облицовке порога правой двери)	0,25 0,25 0,25	0,25 0,25 0,25	0,25 0,25 0,25
62051	6207018.21	Уплотнитель проема задней двери - с/у (при снятой облицовке порога левой двери)	0,25 0,25 0,25	0,25 0,25 0,25	0,25 0,25 0,25
62052	6207028.20	Уплотнитель порога задней правой двери - с/у	0,15 0,15 0,15	0,15 0,15 0,15	0,15 0,15 0,15
62053	6207029.20	Уплотнитель порога задней левой двери - с/у	0,15 0,15 0,15	0,15 0,15 0,15	0,15 0,15 0,15
		63. Дверь задка			
63001	6300002.20	Дверь задка в сборе - с/у с подгонкой по проему	1,00 1,00 1,00	- - -	1,00 1,00 1,00
63002	6300002.21	Дверь задка в сборе - с/у арматуры двери (при снятой обивке)	2,80 2,80 2,80	- - -	2,80 2,80 2,80
		Снять и установить арматуру двери: рычаг стеклоочистителя, стекло обогреваемое, жиклер и трубку омывателя (10%), дополнительный сигнал торможения, рычаг и привод замка, замок, моторедуктор в сборе, накладку двери задка, орнаменты, буферы, пучок проводов, упоры, смазать трущиеся поверхности деталей замка и стеклоочистителя, отрегулировать, проверить работу			
63003	6300002.34	Дверь задка в сборе - подгонка по проему	0,60 0,60 0,60	- - -	0,60 0,60 0,60
63004	6300020.61	Дверь задка в сборе - ремонт 1	1,20 1,20 1,20	- - -	1,20 1,20 1,20

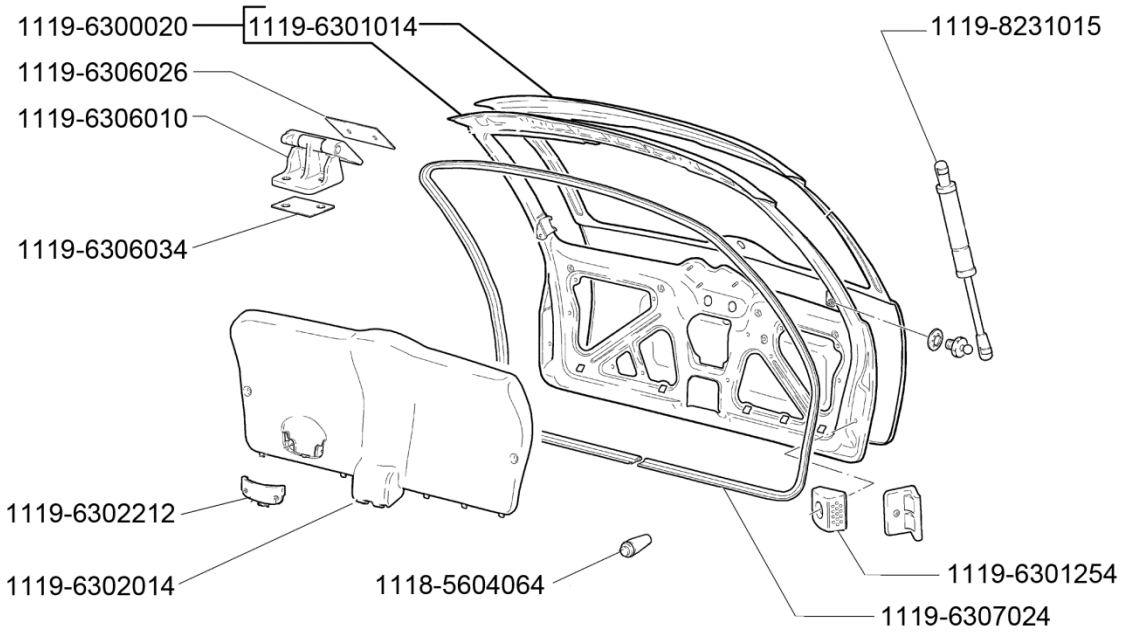

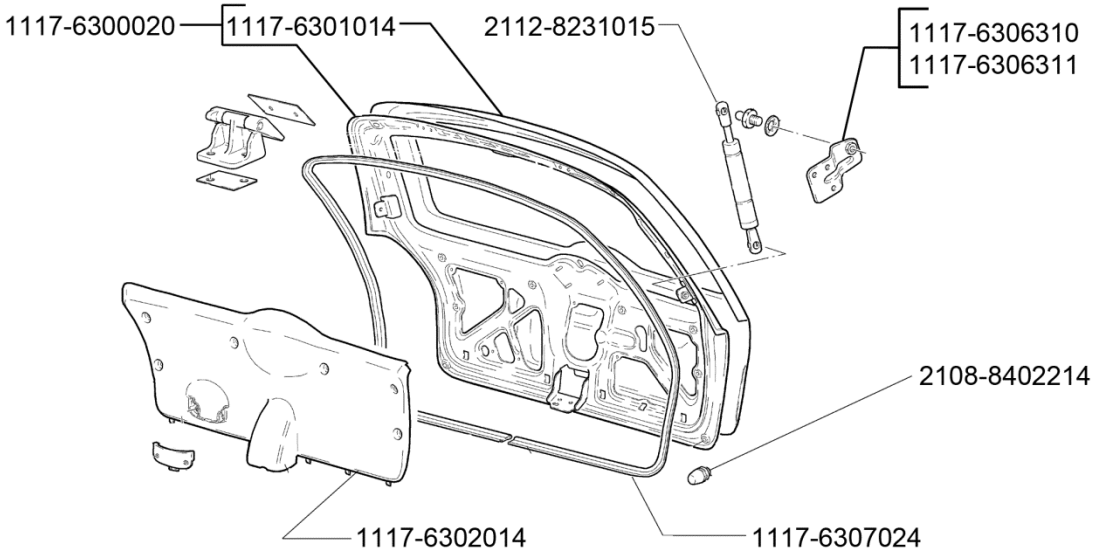

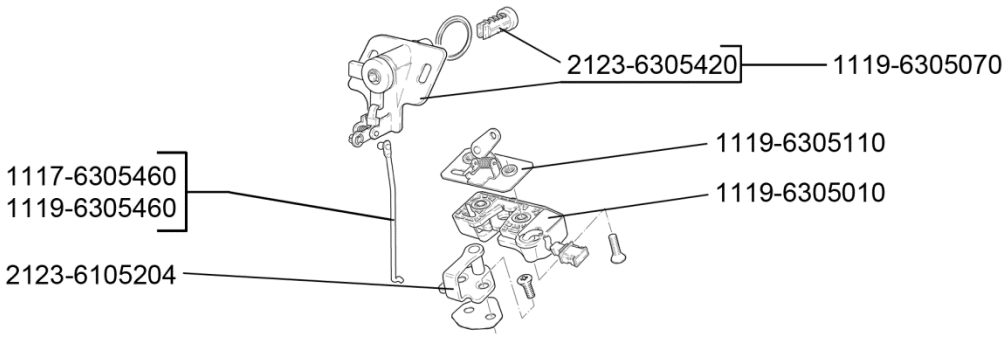

63 00. Дверь задка

№ поз.	Код детали, код работы	Наименование детали и характеристика работы	Трудоемкость * max количество		
			11173	11183	11193
			11174	11184	11194
			11176	11186	11196
63005	6300020.62	Дверь задка в сборе - ремонт 2	2,40	-	2,40
			2,40	-	2,40
			2,40	-	2,40
63006	6300020.63	Дверь задка в сборе - ремонт 3	4,00	-	4,00
			4,00	-	4,00
			4,00	-	4,00
63007	6300020.64	Дверь задка в сборе - ремонт 4	6,10	-	6,10
			6,10	-	6,10
			6,10	-	6,10
63008	6301014.66	Панель двери задка наружная - замена	2,80	-	2,80
			2,80	-	2,80
			2,80	-	2,80
63009	6301116.20	Спойлер двери задка с дополнительным сигналом торможения в сборе - с/у	-	-	-
			-	-	0,15
			-	-	0,15
63010	6301254.20	Упор двери задка боковой правый - с/у	0,05*2	-	0,05*2
			0,05*2	-	0,05*2
			0,05*2	-	0,05*2
63011	6302010.20	Обивка двери задка - с/у	0,20	-	0,20
			0,20	-	0,20
			0,20	-	0,20
63012	6302212.20	Ручка двери задка внутренняя - с/у	0,05	-	0,05
			0,05	-	0,05
			0,05	-	0,05
63013	6303010.20	Стекло окна двери задка - с/у	1,65	-	1,65
			1,65	-	1,65
			1,65	-	1,65
	Снять обивку двери задка, рычаг стеклоочистителя, моторедуктор, разрезать клеевой шов, снять стекло, подготовить склеиваемые поверхности, установить стекло с окантовкой в сборе и снятые детали				
63014	6303014.27	Стекло окна двери задка - установка	0,55	-	0,55
			0,55	-	0,55
			0,55	-	0,55
	Подготовить склеиваемые поверхности, установить стекло и окантовки				
63015	6305010.21	Замок двери задка - с/у (при снятой обивке)	0,12	-	0,12
			0,12	-	0,12
			0,12	-	0,12
63016	6305070.21	Привод замка двери задка в сборе - с/у (при снятой обивке или облицовке замка крышки багажника (двери задка))	0,20	0,20	0,20
			0,20	0,20	0,20
			0,20	0,20	0,20
63017	6305110.21	Пластина крепления замка двери задка с рычагом в сборе - с/у (при снятой обивке двери задка)	0,12	-	0,12
			0,12	-	0,12
			0,12	-	0,12
63018	6305460.21	Тяга привода замка двери задка в сборе - с/у (при снятой обивке)	0,05	-	0,05
			0,05	-	0,05
			0,05	-	0,05
63019	6306010.21	Петля двери задка правая - с/у (при снятой двери задка и обивке крыши 50%), за 1 шт.	0,10*2	-	0,10*2
			0,10*2	-	0,10*2
			0,10*2	-	0,10*2

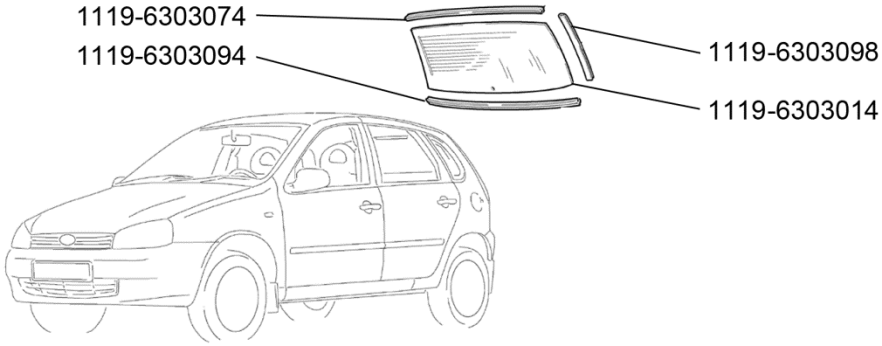

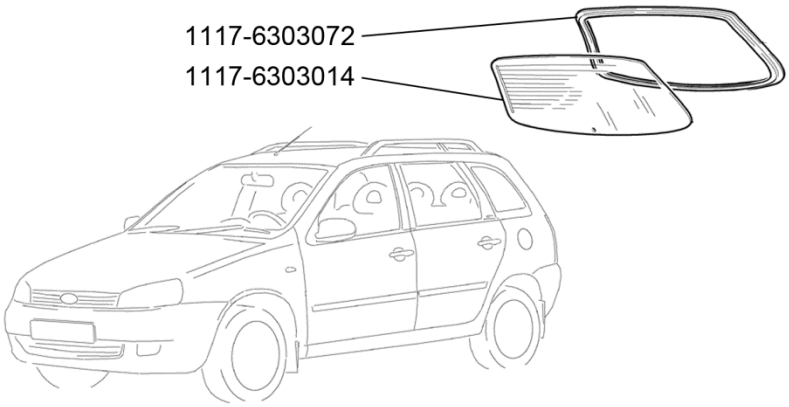

63 03. Окно двери задка

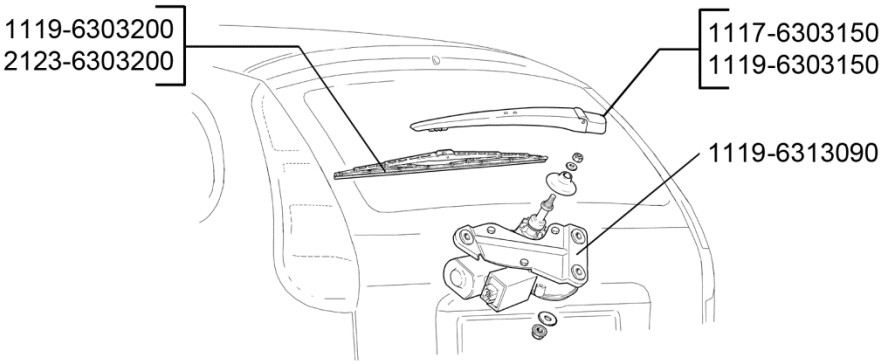

63 13. Очиститель стекла двери задка

№ поз.	Код детали, код работы	Наименование детали и характеристика работы	Трудоемкость * max количество		
			11173	11183	11193
			11174	11184	11194
			11176	11186	11196
63020	6306010.40	Петля двери задка правая - ремонт (за 1 шт.), снятой	0,40*2	-	0,40*2
			0,40*2	-	0,40*2
			0,40*2	-	0,40*2
63021	6307024.20	Уплотнитель проема двери задка - с/у	0,20	-	0,20
			0,20	-	0,20
			0,20	-	0,20
63022	6313090.21	Моторедуктор - с/у с проверкой работы (при снятой обивке)	0,30	-	0,30
			0,30	-	0,30
			0,30	-	0,30
63023	6313090.40	Моторедуктор - ремонт (снятого)	0,50	-	0,50
			0,50	-	0,50
			0,50	-	0,50
	Разобрать, продефектовать, заменить детали, смазать, собрать, проверить работу				
63024	6313150.20	Рычаг стеклоочистителя заднего стекла - с/у	0,05	-	0,05
			0,05	-	0,05
			0,05	-	0,05
63025	6314014.20	Бачок омывателя стекла двери задка - с/у	0,10	-	0,10
			0,10	-	0,10
			0,10	-	0,10
63026	6314060.20	Жиклер омывателя стекла двери задка - с/у с регулировкой	0,10	-	0,10
			0,10	-	0,10
			0,10	-	0,10
63027	6314096.21	Трубка жиклера омывателя - с/у (при снятых обивке крыши и обивке двери задка верхней)	0,35	-	0,35
			0,35	-	0,35
			0,35	-	0,35
		65. Блок управления и механизмы			
65001	6512010.20	Блок управления системой блокировки дверей - с/у	0,15	0,15	0,15
			0,15	0,15	0,15
			0,15	0,15	0,15
65002	6512210.21	Моторедуктор блокировки замка двери - с/у (при снятой обивке крышки багажника)	0,15	0,15	0,15
			0,15	0,15	0,15
			0,15	0,15	0,15
65003	6513010.21	Обогреватель сиденья - с/у (при снятых обивках подушки и спинки переднего сиденья)	0,10*2	0,10*2	0,10*2
			0,10*2	0,10*2	0,10*2
			0,10*2	0,10*2	0,10*2
		68. Сиденья			
68001	6810010.20	Сиденье переднее правое в сборе - с/у	0,20	0,20	0,20
			0,20	0,20	0,20
			0,20	0,20	0,20
	Отвернуть крепления направляющей салазок, снять сиденье в сборе. Смазать трущиеся поверхности, установить сиденье				
68002	6810010.41	Сиденье переднее правое в сборе - ремонт остова (при снятых обивках)	0,65	0,65	0,65
			0,65	0,65	0,65
			0,65	0,65	0,65
68003	6810011.20	Сиденье переднее левое в сборе - с/у	0,20	0,20	0,20
			0,20	0,20	0,20
			0,20	0,20	0,20
	Отвернуть крепления направляющей салазок, снять сиденье в сборе. Смазать трущиеся поверхности, установить сиденье				

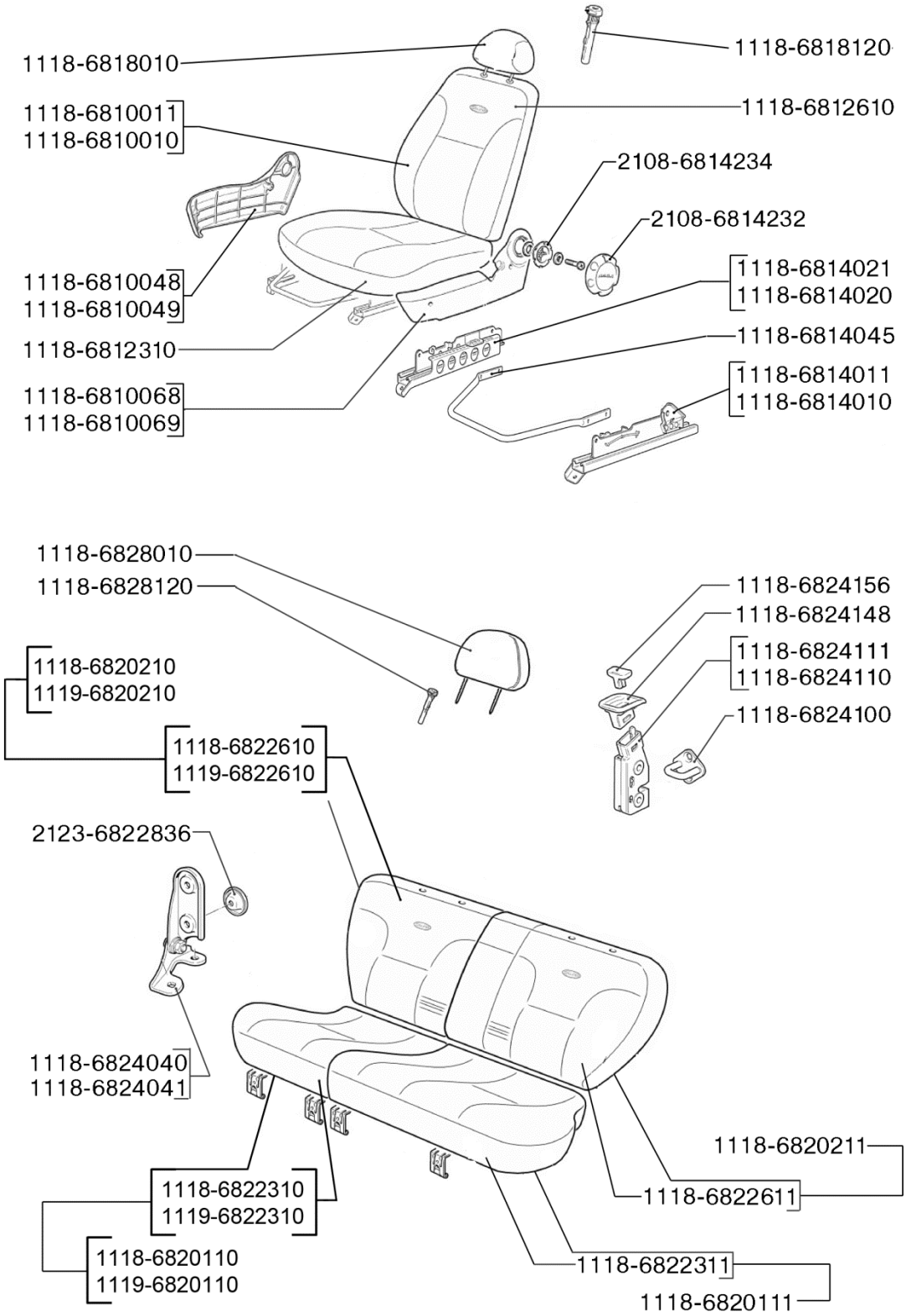

68 00. Сиденья

№ поз.	Код детали, код работы	Наименование детали и характеристика работы	Трудоемкость * max количество		
			11173	11183	11193
			11174	11184	11194
			11176	11186	11196
68004	6810011.41	Сиденье переднее левое в сборе - ремонт остова (при снятых обивках)	0,65 0,65 0,65	0,65 0,65 0,65	0,65 0,65 0,65
68005	6810030.62	Кронштейн переднего сиденья боковой - ремонт 2	1,30*2 1,30*2 1,30*2	1,30*2 1,30*2 1,30*2	1,30*2 1,30*2 1,30*2
68006	6810030.66	Кронштейн переднего сиденья боковой - замена	1,80*2 1,80*2 1,80*2	1,80*2 1,80*2 1,80*2	1,80*2 1,80*2 1,80*2
68007	6810040.62	Кронштейн переднего сиденья средний правый - ремонт 2	0,30 0,30 0,30	0,30 0,30 0,30	0,30 0,30 0,30
68008	6810040.66	Кронштейн переднего сиденья средний правый - замена	1,40 1,40 1,40	1,40 1,40 1,40	1,40 1,40 1,40
68009	6810041.62	Кронштейн переднего сиденья средний левый - ремонт 2	0,30 0,30 0,30	0,30 0,30 0,30	0,30 0,30 0,30
68010	6810041.66	Кронштейн переднего сиденья средний левый - замена	1,40 1,40 1,40	1,40 1,40 1,40	1,40 1,40 1,40
68011	6810044.62	Усилитель пола под переднее сиденье задний в сборе правый - ремонт 2	0,95*2 0,95*2 0,95*2	0,95*2 0,95*2 0,95*2	0,95*2 0,95*2 0,95*2
68012	6810048.20	Облицовка переднего сиденья правая - с/у	0,12 0,12 0,12	0,12 0,12 0,12	0,12 0,12 0,12
68013	6810049.20	Облицовка переднего сиденья левая - с/у	0,12 0,12 0,12	0,12 0,12 0,12	0,12 0,12 0,12
68014	6810068.20	Облицовка переднего сиденья внутренняя правая - с/у	0,10 0,10 0,10	0,10 0,10 0,10	0,10 0,10 0,10
68015	6810069.20	Облицовка переднего сиденья внутренняя левая - с/у	0,10 0,10 0,10	0,10 0,10 0,10	0,10 0,10 0,10
68016	6812310.24	Обивка подушки переднего сиденья - с/у (на снятом правом сиденье)	0,80 0,80 0,80	0,80 0,80 0,80	0,80 0,80 0,80
68017	6812310.24	Обивка подушки переднего сиденья - с/у (на снятом левом сиденье)	0,80 0,80 0,80	0,80 0,80 0,80	0,80 0,80 0,80
68018	6812610.24	Обивка спинки переднего сиденья - с/у (на снятом правом сиденье)	0,90 0,90 0,90	0,90 0,90 0,90	0,90 0,90 0,90
68019	6812610.24	Обивка спинки переднего сиденья - с/у (на снятом левом сиденье)	0,90 0,90 0,90	0,90 0,90 0,90	0,90 0,90 0,90

№ поз.	Код детали, код работы	Наименование детали и характеристика работы	Трудоемкость * max количество		
			11173	11183	11193
			11174	11184	11194
			11176	11186	11196
68020	6813014.62	Каркас переднего сиденья с салазками правый в сборе - ремонт 2	0,42 0,42 0,42	0,42 0,42 0,42	0,42 0,42 0,42
68021	6813015.62	Каркас переднего сиденья с салазками левый в сборе - ремонт 2	0,42 0,42 0,42	0,42 0,42 0,42	0,42 0,42 0,42
68022	6814010.24	Салазки переднего сиденья внутренние правые - с/у (на снятом сиденье)	0,13 0,13 0,13	0,13 0,13 0,13	0,13 0,13 0,13
68023	6814011.24	Салазки переднего сиденья внутренние левые - с/у (на снятом сиденье)	0,13 0,13 0,13	0,13 0,13 0,13	0,13 0,13 0,13
68024	6814020.24	Салазки переднего сиденья наружные правые - с/у (на снятом сиденье)	0,13 0,13 0,13	0,13 0,13 0,13	0,13 0,13 0,13
68025	6814021.24	Салазки переднего сиденья наружные левые - с/у (на снятом сиденье)	0,13 0,13 0,13	0,13 0,13 0,13	0,13 0,13 0,13
68026	6814208.24	Механизм регулирования наклона спинки переднего сиденья внутренний правый в сборе - с/у (на снятом сиденье)	0,30 0,30 0,30	0,30 0,30 0,30	0,30 0,30 0,30
68027	6814209.24	Механизм регулирования наклона спинки переднего сиденья внутренний левый в сборе - с/у (на снятом сиденье)	0,30 0,30 0,30	0,30 0,30 0,30	0,30 0,30 0,30
68028	6814232.20	Рукоятка плавного регулирования наклона спинки переднего сиденья - с/у (за 1 шт.)	0,12*2 0,12*2 0,12*2	0,12*2 0,12*2 0,12*2	0,12*2 0,12*2 0,12*2
68029	6814234.20	Держатель ручки - с/у держателя ручки (за 1 шт.)	0,12*2 0,12*2 0,12*2	0,12*2 0,12*2 0,12*2	0,12*2 0,12*2 0,12*2
68030	6818010.20	Подголовник переднего сиденья - с/у правого подголовника	0,05 0,05 0,05	0,05 0,05 0,05	0,05 0,05 0,05
68031	6818010.20	Подголовник переднего сиденья - с/у левого подголовника	0,05 0,05 0,05	0,05 0,05 0,05	0,05 0,05 0,05
68032	6820000.20	Сиденье заднее - с/у	0,50 0,50 0,50	0,50 0,50 0,50	0,50 0,50 0,50
	Снять подголовники, спинки заднего сиденья, подушки заднего сиденья, установить				
68033	6820110.20	Подушка заднего сиденья - с/у	0,10 0,10 0,10	0,10 0,10 0,10	0,10 0,10 0,10
68034	6820111.20	Подушка заднего сиденья левая в сборе - с/у	0,10 0,10 0,10	0,10 0,10 0,10	0,10 0,10 0,10
68035	6820210.20	Спинка заднего сиденья в сборе - с/у	0,10 0,10 0,10	0,10 0,10 0,10	0,10 0,10 0,10

№ поз.	Код детали, код работы	Наименование детали и характеристика работы	Трудоемкость * max количество		
			11173	11183	11193
			11174	11184	11194
			11176	11186	11196
68036	6820211.20	Спинка заднего сиденья левая - с/у	0,10	0,10	0,10
			0,10	0,10	0,10
			0,10	0,10	0,10
68037	6822310.24	Обивка подушки заднего сидения - с/у (на снятой подушке)	1,00	1,00	1,00
			1,00	1,00	1,00
			1,00	1,00	1,00
68038	6822311.24	Обивка подушки заднего сиденья левая - с/у (на снятой подушке)	1,00	1,00	1,00
			1,00	1,00	1,00
			1,00	1,00	1,00
68039	6822610.24	Обивка спинки заднего сиденья - с/у (на снятой спинке)	1,20	1,20	1,20
			1,20	1,20	1,20
			1,20	1,20	1,20
68040	6822611.24	Обивка спинки заднего сиденья левая - с/у (на снятой спинке)	1,40	1,40	1,40
			1,40	1,40	1,40
			1,40	1,40	1,40
68041	6828010.20	Подголовник заднего сиденья - с/у правого подголовника	0,05	0,05	0,05
			0,05	0,05	0,05
			0,05	0,05	0,05
68042	6828010.20	Подголовник заднего сиденья - с/у левого подголовника	0,05	0,05	0,05
			0,05	0,05	0,05
			0,05	0,05	0,05
		79. Радиооборудование			
79001	7901010.20	Радиоприемник или магнитола - монтаж	0,45	0,45	0,45
			0,45	0,45	0,45
			0,45	0,45	0,45
	Извлечь коробку для мелких вещей, подсоединить провода и кабель антенны, установить автомагнитолу, громкоговорители, проверить работу, установить				
79002	7901010.20	Радиоприемник или магнитола - с/у	0,30	0,30	0,30
			0,30	0,30	0,30
			0,30	0,30	0,30
79003	7901050.20	Громкоговоритель - с/у (за 1шт.)	0,15*4	0,15*4	0,15*4
			0,15*4	0,15*4	0,15*4
			0,15*4	0,15*4	0,15*4
		81. Вентиляция и отопление			
81001	8101012.21	Отопитель в сборе - с/у (на снятой панели приборов с отопителем в сборе)	0,75	0,75	0,75
			0,75	0,75	0,75
			0,75	0,75	0,75
	Снять улитку вентилятора, воздуховод, отопитель. Установить				
81002	8101024.24	Кожух правый - с/у (на снятом отопителе)	0,15	0,15	0,15
			0,15	0,15	0,15
			0,15	0,15	0,15
81003	8101025.24	Кожух левый - с/у (на снятом отопителе)	0,15	0,15	0,15
			0,15	0,15	0,15
			0,15	0,15	0,15
81004	8101060.21	Радиатор отопителя в сборе - с/у (на снятой панели приборов)	0,10	0,10	0,10
			0,10	0,10	0,10
			0,10	0,10	0,10

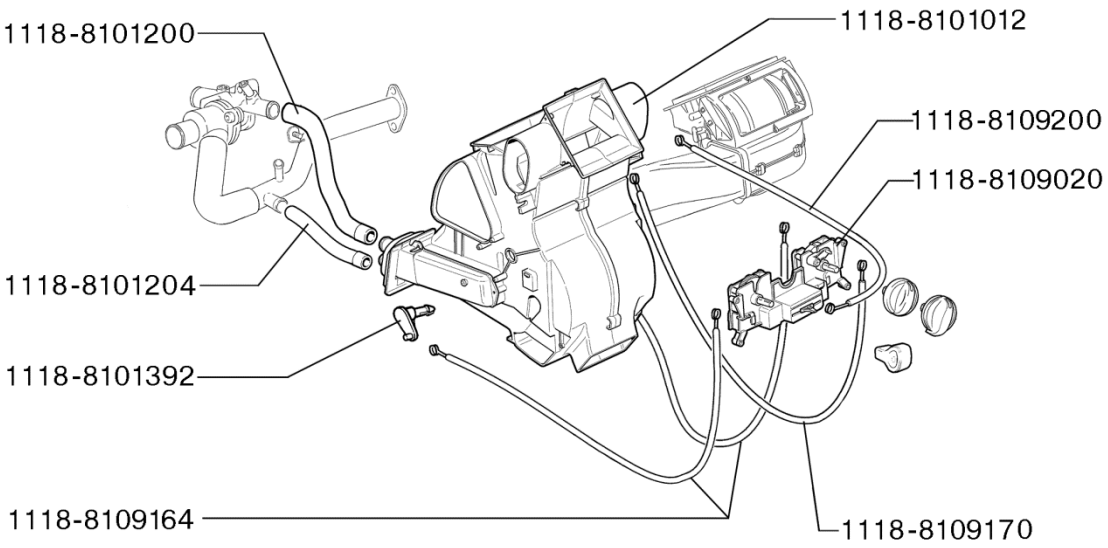

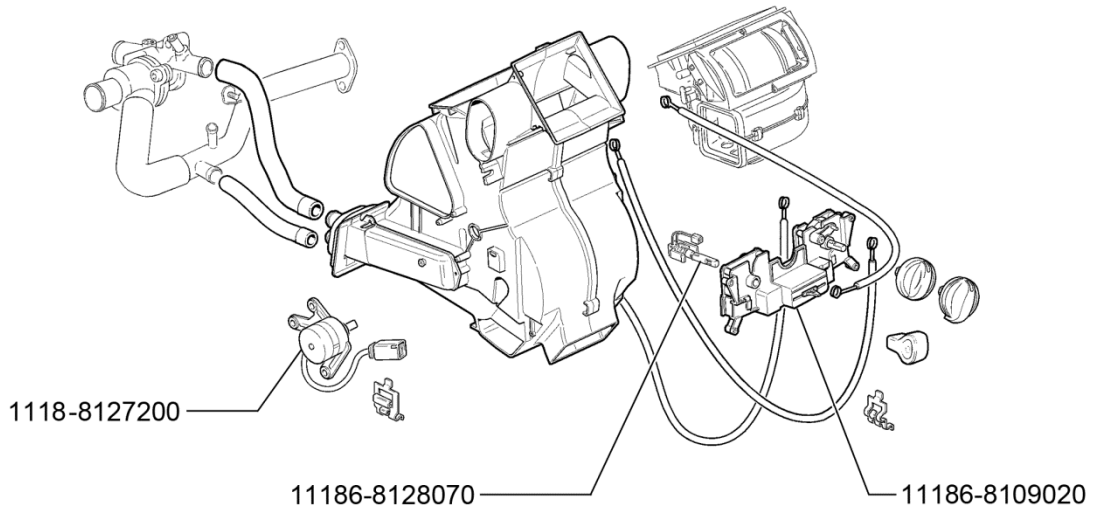

81. Вентиляция и отопление

№ поз.	Код детали, код работы	Наименование детали и характеристика работы	Трудоемкость * max количество		
			11173	11183	11193
			11174	11184	11194
			11176	11186	11196
81005	8101104.24	Заслонка канала обдува ног - с/у (на снятом отопителе)	0,05 0,05 0,05	0,05 0,05 0,05	0,05 0,05 0,05
81006	8101200.21	Шланг подводящий отопителя передний - с/у (при снятой АКБ и слитой охлаждающей жидкости)	0,20 0,20 0,20	0,20 0,20 0,20	0,20 0,20 0,20
81007	8101204.21	Шланг отопителя отводящий передний - с/у (при снятой АКБ и слитой охлаждающей жидкости)	0,20 0,20 0,20	0,20 0,20 0,20	0,20 0,20 0,20
81008	8101214.24	Уплотнитель шлангов - с/у (при снятой АКБ, слитой охлаждающей жидкости и снятых подводящих и отводящих шлангах (50%))	0,05 0,05 0,05	0,05 0,05 0,05	0,05 0,05 0,05
81009	8101342.21	Воздухопровод обогрева салона передний - с/у (при снятом переднем сиденье левом и воздуховоде обогрева салона заднем)	0,10 0,10 0,10	0,10 0,10 0,10	0,10 0,10 0,10
81010	8101510.24	Заслонка обогрева ветрового стекла - с/у (на снятом отопителе)	0,15 0,15 0,15	0,15 0,15 0,15	0,15 0,15 0,15
81011	8101538.24	Заслонка отопителя в сборе - с/у (на снятом отопителе)	0,20 0,20 0,20	0,20 0,20 0,20	0,20 0,20 0,20
81012	8102120.24	Воздухопровод обогрева ветрового стекла - с/у (на снятой панели приборов)	0,10 0,10 0,10	0,10 0,10 0,10	0,10 0,10 0,10
81013	8104030.20	Сопло вентиляции кузова центральное - с/у	0,05 0,05 0,05	0,05 0,05 0,05	0,05 0,05 0,05
81014	8104032.21	Воздухопровод обогрева салона задний - с/у (при снятом переднем сиденье правом)	0,10 0,10 0,10	0,10 0,10 0,10	0,10 0,10 0,10
81015	8104040.20	Сопло вентиляции кузова боковое правое - с/у	0,10 0,10 0,10	0,10 0,10 0,10	0,10 0,10 0,10
81016	8104041.20	Сопло вентиляции кузова боковое левое - с/у	0,10 0,10 0,10	0,10 0,10 0,10	0,10 0,10 0,10
81017	8104086.21	Дефлектор вытяжной вентиляции в сборе. - с/у (при снятом заднем бампере)	0,05*2 0,05*2 0,05*2	0,05*2 0,05*2 0,05*2	0,05*2 0,05*2 0,05*2
81018	8104090.20	Сопло центральное вентиляции кузова - с/у	0,12 0,12 0,12	0,12 0,12 0,12	0,12 0,12 0,12
81019	8104091.20	Сопло вентиляции центральное с лопатками и заслонками в сборе - с/у	0,12 0,12 0,12	0,12 0,12 0,12	0,12 0,12 0,12
81020	8104100.20	Дефлектор вытяжной вентиляции правый - с/у	0,10 0,10 0,10	0,10 0,10 0,10	0,10 0,10 0,10

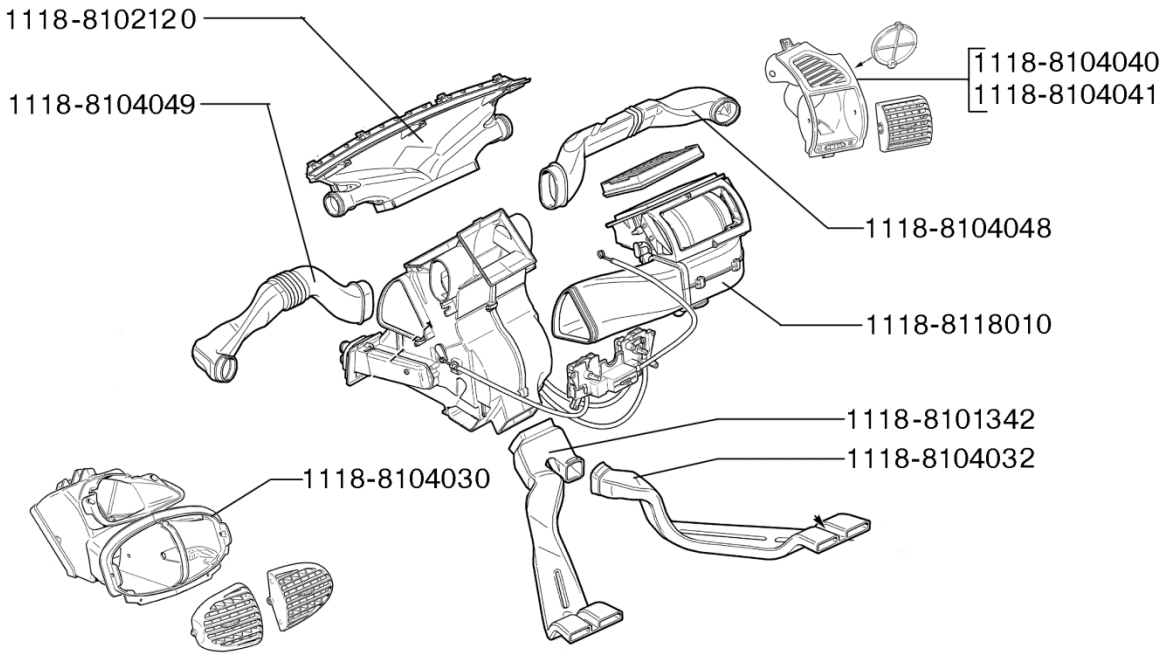

81. Вентиляция и отопление

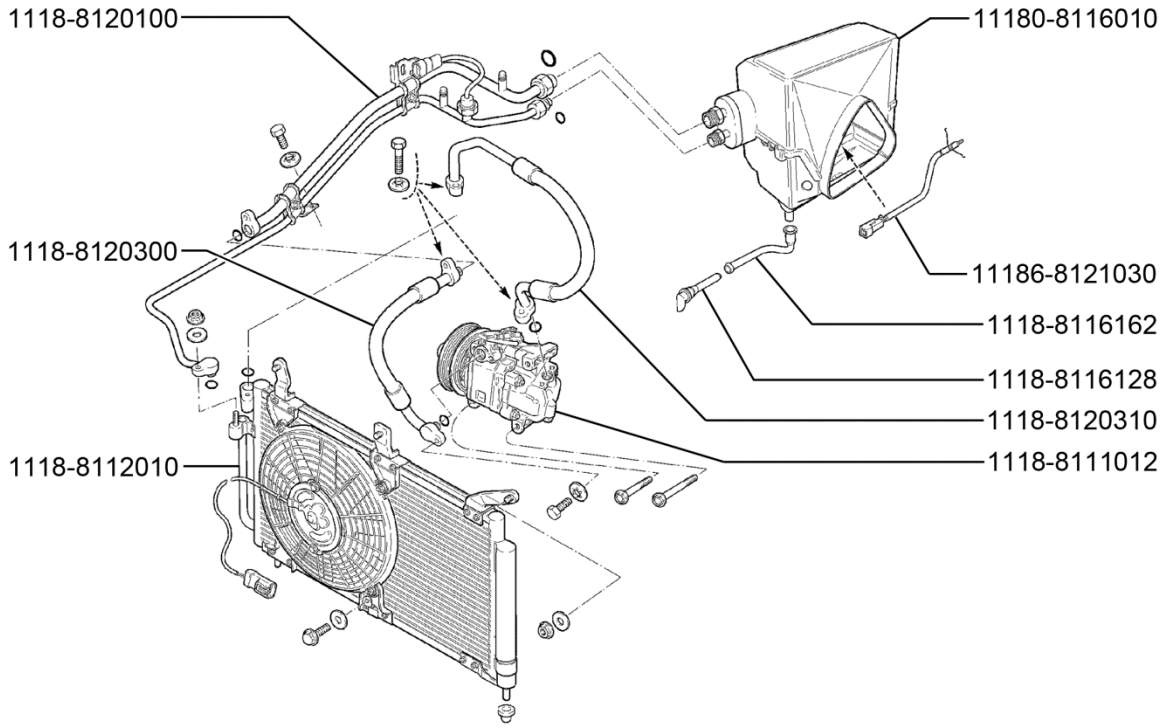

81. Система кондиционирования

№ поз.	Код детали, код работы	Наименование детали и характеристика работы	Трудоемкость * max количество		
			11173	11183	11193
			11174	11184	11194
			11176	11186	11196
81021	8104101.20	Дефлектор вытяжной вентиляции левый - с/у	0,10	0,10	0,10
			0,10	0,10	0,10
			0,10	0,10	0,10
81022	8108032.24	Воздухопровод обогрева бокового стекла правый - с/у (на снятой панели приборов)	0,05	0,05	0,05
			0,05	0,05	0,05
			0,05	0,05	0,05
81023	8108033.24	Воздухопровод обогрева бокового стекла левый - с/у (на снятой панели приборов)	0,05	0,05	0,05
			0,05	0,05	0,05
			0,05	0,05	0,05
81024	8109020.24	Рычаги управления системой отопления в сборе - с/у (на снятом отопителе)	0,20	0,20	0,20
			0,20	0,20	0,20
			0,20	0,20	0,20
81025	8109164.24	Тяга привода заслонки обогрева ног - с/у (на снятом отопителе)	0,20	0,20	0,20
			0,20	0,20	0,20
			0,20	0,20	0,20
81026	8109170.24	Тяга привода заслонки обогрева ветрового стекла - с/у (на снятом отопителе)	0,20	0,20	0,20
			0,20	0,20	0,20
			0,20	0,20	0,20
81027	8109180.24	Тяга привода заслонки управления отопителем - с/у (на снятом отопителе)	0,20	0,20	0,20
			0,20	0,20	0,20
			0,20	0,20	0,20
81028	8109200.24	Тяга привода заслонки рециркуляции в сборе - с/у (на снятом отопителе)	0,20	0,20	0,20
			0,20	0,20	0,20
			0,20	0,20	0,20
81029	8109452.20	Облицовка рычагов управления отопителе - с/у	0,10	0,10	0,10
			0,10	0,10	0,10
			0,10	0,10	0,10
81030	8109458.24	Пластина символов в сборе - с/у (на снятом отопителе)	0,10	0,10	0,10
			0,10	0,10	0,10
			0,10	0,10	0,10
81031	8111012.20	Компрессор с муфтой в сборе - с/у	1,25	1,25	1,25
			1,25	1,25	1,25
			1,25	1,25	1,25
	Откачать из системы хладагент, отсоединить трубопроводы, снять ремень привода компрессора со шкива компрессора, компрессор, установить, отрегулировать натяжение ремня, присоединить трубопроводы, заправить систему хладагентом, проверить работу климатической установки				
81032	8112010.21	Конденсатор в сборе - с/у (при снятом бампере переднем)	1,15	1,15	1,15
			1,15	1,15	1,15
			1,15	1,15	1,15
	Откачать из системы хладагент, снять конденсатор с ресивером в сборе, установить, заправить систему хладагентом, проверить работу климатической установки				
81033	8114060.20	Ролик натяжной - с/у	0,10	0,10	0,10
			0,10	0,10	0,10
			0,10	0,10	0,10
81034	8114096.21	Ремень привода компрессора - с/у (при снятом брызговике двигателя)	0,40	0,40	0,40
			0,40	0,40	0,40
			0,40	0,40	0,40
81035	8116000.20	Испаритель - с/у	6,25	6,25	6,25
			6,25	6,25	6,25
			6,25	6,25	6,25
	Слить охлаждающую жидкость, откачать из системы хладагент, отсоединить трубопроводы и шланги, снять панель приборов с отопителем в сборе, снять и разобрать отопитель, извлечь испаритель, установить, присоединить, залить охлаждающую жидкость, заправить систему хладагентом, проверить работу климатической установки				

№ поз.	Код детали, код работы	Наименование детали и характеристика работы	Трудоемкость * max количество		
			11173	11183	11193
			11174	11184	11194
			11176	11186	11196
81036	8118010.21	Вентилятор системы отопления в сборе - с/у (при снятой панели приборов)	0,15 0,15 0,15	0,15 0,15 0,15	0,15 0,15 0,15
81037	8118022.21	Резистор добавочный - с/у (при снятой панели приборов с отопителем в сборе)	0,05 0,05 0,05	0,05 0,05 0,05	0,05 0,05 0,05
81038	8119050.20	Щиток водоотражательный в сборе - с/у	0,10 0,10 0,10	0,10 0,10 0,10	0,10 0,10 0,10
81039	8120100.20	Блок трубопроводов в сборе - с/у	1,00 1,00 1,00	1,00 1,00 1,00	1,00 1,00 1,00
	Откачать из системы хладагент, отсоединить трубопроводы, установить, заправить систему хладагентом, проверить работу климатической установки				
81040	8120190.20	Трубопровод конденсатора в сборе - с/у трубопровода с заправкой хладагента	0,85 0,85 0,85	0,85 0,85 0,85	0,85 0,85 0,85
81041	8120270.20	Трубопровод компрессора в сборе - с/у трубопровода с заправкой хладагента	0,85 0,85 0,85	0,85 0,85 0,85	0,85 0,85 0,85
81042	8121020.21	Контроллер системы автоматического управления климатической установкой - с/у (при снятой накладке консоли панели приборов)	0,10 0,10 0,10	0,10 0,10 0,10	0,10 0,10 0,10
81043	8121030.21	Датчик температуры испарителя - с/у (на снятом испарителе)	0,20 0,20 0,20	0,20 0,20 0,20	0,20 0,20 0,20
81044	8122010.20	Фильтр воздушный отопителя в сборе - с/у	0,10 0,10 0,10	0,10 0,10 0,10	0,10 0,10 0,10
81045	8127200.24	Моторедуктор - с/у (при снятой панели приборов с отопителем в сборе)	0,12 0,12 0,12	0,12 0,12 0,12	0,12 0,12 0,12
81046	8128050.20	Датчик температуры воздуха салона - с/у со снятием плафона индивидуального освещения	0,16 0,16 0,16	0,16 0,16 0,16	0,16 0,16 0,16
		82. Принадлежности кузова			
82001	8201008.20	Зеркало заднего вида внутреннее - с/у	0,10 0,10 0,10	0,10 0,10 0,10	0,10 0,10 0,10
82002	8201020.20	Зеркало наружное правое - с/у	0,15 0,15 0,15	0,15 0,15 0,15	0,15 0,15 0,15
82003	8201021.20	Зеркало наружное левое - с/у	0,15 0,15 0,15	0,15 0,15 0,15	0,15 0,15 0,15
82004	8201190.28	Пластина крепления внутреннего зеркала заднего вида - приклейка к ветровому стеклу	0,20 0,20 0,20	0,20 0,20 0,20	0,20 0,20 0,20

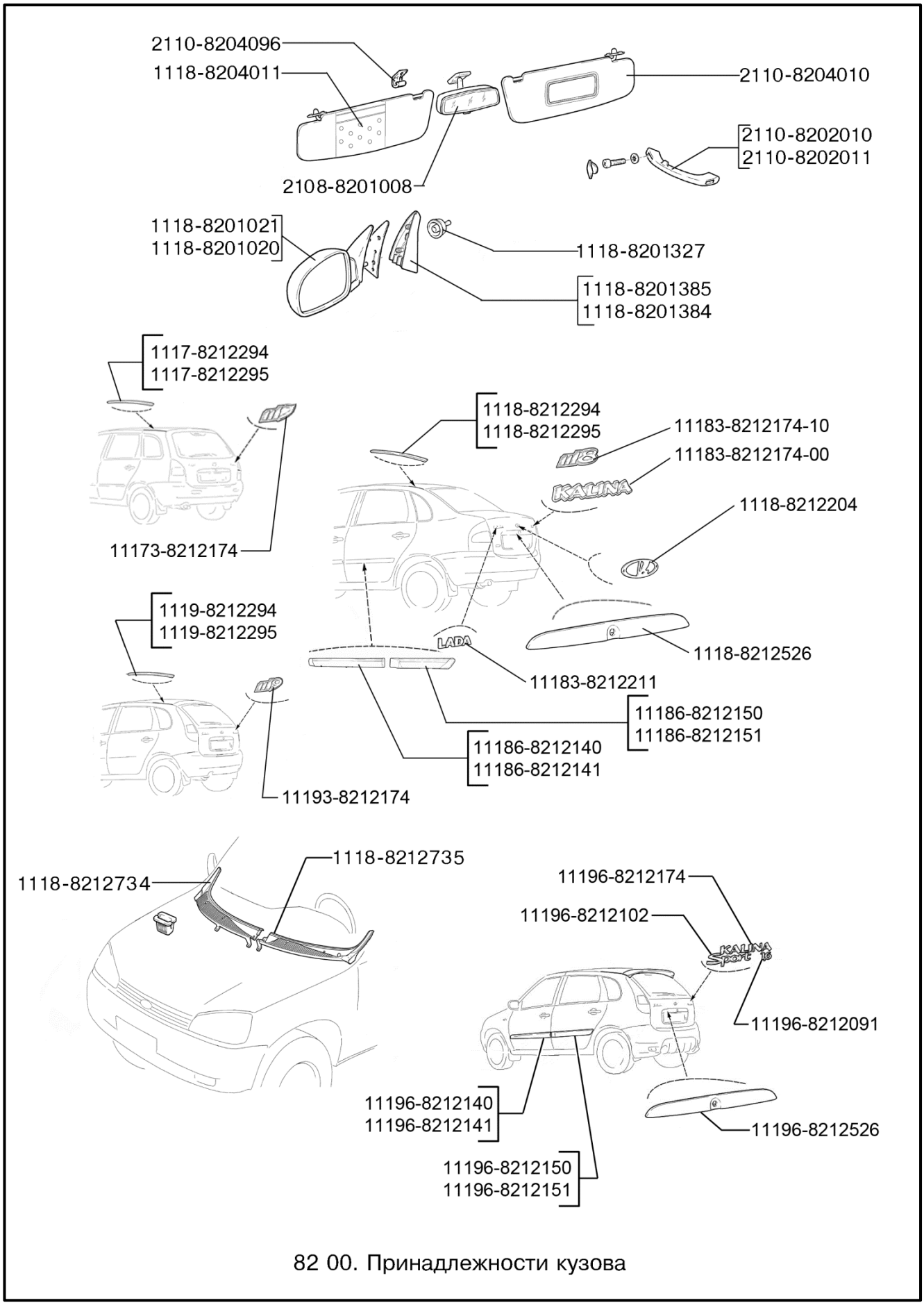

82 00. Принадлежности кузова

№ поз.	Код детали, код работы	Наименование детали и характеристика работы	Трудоемкость * max количество		
			11173	11183	11193
			11174	11184	11194
			11176	11186	11196
82005	8201242.20	Облицовка наружного зеркала правая - с/у	0,10	0,10	0,10
			0,10	0,10	0,10
			0,10	0,10	0,10
82006	8201243.20	Облицовка наружного зеркала левая - с/у	0,10	0,10	0,10
			0,10	0,10	0,10
			0,10	0,10	0,10
82007	8201384.20	Облицовка передней двери внутренняя правая - с/у	0,05	0,05	0,05
			0,05	0,05	0,05
			0,05	0,05	0,05
82008	8201385.20	Облицовка передней двери внутренняя левая - с/у	0,05	0,05	0,05
			0,05	0,05	0,05
			0,05	0,05	0,05
82009	8202010.20	Поручень правый - с/у	0,12	0,12	0,12
			0,12	0,12	0,12
			0,12	0,12	0,12
82010	8202011.20	Поручень левый - с/у (за 1 шт.)	0,12*2	0,12*2	0,12*2
			0,12*2	0,12*2	0,12*2
			0,12*2	0,12*2	0,12*2
82011	8203010.20	Пепельница передняя - с/у	0,12	0,12	0,12
			0,12	0,12	0,12
			0,12	0,12	0,12
82012	8204010.20	Козырек противосолнечный правый - с/у	0,13	0,13	0,13
			0,13	0,13	0,13
			0,13	0,13	0,13
82013	8204011.20	Козырек противосолнечный левый - с/у	0,13	0,13	0,13
			0,13	0,13	0,13
			0,13	0,13	0,13
82014	8212064.28	Знак заводской - с/у	0,12	0,12	0,12
			0,12	0,12	0,12
			0,12	0,12	0,12
82015	8212140.20	Молдинг передней двери правый - с/у	0,15	0,15	0,15
			0,15	0,15	0,15
			0,15	0,15	0,15
82016	8212141.20	Молдинг передней двери левый - с/у	0,15	0,15	0,15
			0,15	0,15	0,15
			0,15	0,15	0,15
82017	8212150.20	Молдинг задней двери правый - с/у	0,15	0,15	0,15
			0,15	0,15	0,15
			0,15	0,15	0,15
82018	8212151.20	Молдинг задней двери левый - с/у	0,15	0,15	0,15
			0,15	0,15	0,15
			0,15	0,15	0,15
82019	8212174.28	Орнамент задка правый - с/у	0,05	0,05	0,05
			0,05	0,05	0,05
			0,05	0,05	0,05
82020	8212204.28	Орнамент задка левый - с/у	0,13	0,13	0,13
			0,13	0,13	0,13
			0,13	0,13	0,13

№ поз.	Код детали, код работы	Наименование детали и характеристика работы	Трудоемкость * max количество		
			11173	11183	11193
			11174	11184	11194
			11176	11186	11196
82021	8212290.28	Облицовка сточного желоба крыши задняя правая в сборе - с/у	0,15 0,15 0,15	0,15 0,15 0,15	0,15 0,15 0,15
82022	8212291.28	Облицовка сточного желоба крыши задняя левая в сборе - с/у	0,15 0,15 0,15	0,15 0,15 0,15	0,15 0,15 0,15
82023	8212322.21	Накладка задней стойки передней двери правая - с/у (при снятой обивке двери и уплотнителях опускного стекла: горизонтальном наружном и верхнем)	0,25 0,25 0,25	0,25 0,25 0,25	0,25 0,25 0,25
82024	8212323.21	Накладка задней стойки передней двери левая - с/у (при снятых обивке двери и уплотнителях опускного стекла: горизонтальном наружном и верхнем)	0,25 0,25 0,25	0,25 0,25 0,25	0,25 0,25 0,25
82025	8212324.21	Накладка передней стойки задней двери передняя правая - с/у (при снятых обивке двери, накладке 8212326 и уплотнителях опускного стекла: горизонтальном наружном и верхнем)	0,25 0,25 0,25	0,25 0,25 0,25	0,25 0,25 0,25
82026	8212325.21	Накладка передней стойки задней двери передняя левая - с/у (при снятых, обивке двери, накладке 8212327 и уплотнителях опускного стекла: горизонтальном наружном и верхнем)	0,25 0,25 0,25	0,25 0,25 0,25	0,25 0,25 0,25
82027	8212326.21	Накладка передней стойки задней двери задняя правая - с/у (при снятых обивке двери и уплотнителях опускного стекла: горизонтальном наружном и верхнем)	0,25 0,25 0,25	0,25 0,25 0,25	0,25 0,25 0,25
82028	8212327.21	Накладка передней стойки задней двери задняя левая - с/у (при снятых обивке двери и уплотнителях опускного стекла: горизонтальном наружном и верхнем)	0,25 0,25 0,25	0,25 0,25 0,25	0,25 0,25 0,25
82029	8212328.21	Накладка задней стойки задней двери правая - с/у (при снятых обивке двери и уплотнителях опускного стекла: горизонтальном наружном и верхнем)	0,25 0,25 0,25	0,25 0,25 0,25	0,25 0,25 0,25
82030	8212329.21	Накладка задней стойки задней двери левая - с/у (при снятых обивке двери и уплотнителях опускного стекла: горизонтальном наружном и верхнем)	0,25 0,25 0,25	0,25 0,25 0,25	0,25 0,25 0,25
82031	8212526.21	Накладка крышки багажника - с/у (при снятой обивке)	0,14 0,14 0,14	0,14 0,14 0,14	0,14 0,14 0,14
82032	8212664.20	Накладка защитная переднего крыла правая - с/у	0,10 0,10 0,10	0,10 0,10 0,10	0,10 0,10 0,10
	Снять, подготовить поверхность, установить				
82033	8212665.20	Накладка защитная переднего крыла левая - с/у	0,10 0,10 0,10	0,10 0,10 0,10	0,10 0,10 0,10
	Снять, подготовить поверхность, установить				
82034	8212734.20	Накладка рамы ветрового окна правая - с/у	0,20 0,20 0,20	0,20 0,20 0,20	0,20 0,20 0,20
82035	8212735.20	Накладка рамы ветрового окна левая - с/у	0,20 0,20 0,20	0,20 0,20 0,20	0,20 0,20 0,20
82036	8217020.20	Ремень безопасности передний правый - с/у	0,25 0,25 0,25	0,25 0,25 0,25	0,25 0,25 0,25
	Снять облицовки и колпачки с головок болтов крепления, отвернуть крепления, снять с боковины облицовку центральной стойки нижнюю, снять ремень с катушкой в сборе, установить, проверить работу ремня				

№ поз.	Код детали, код работы	Наименование детали и характеристика работы	Трудоемкость * max количество		
			11173	11183	11193
			11174	11184	11194
			11176	11186	11196
82037	8217021.20	Ремень безопасности передний левый - с/у	0,25	0,25	0,25
			0,25	0,25	0,25
			0,25	0,25	0,25
	Снять облицовки и колпачки с головок болтов крепления, отвернуть крепления, снять с боковины облицовку центральной стойки нижнюю, снять ремень с катушкой в сборе, установить, проверить работу ремня				
82038	8217030.21	Замок переднего ремня безопасности - с/у замка правого ремня (при снятой облицовке переднего сидения внутренней)	0,10	0,10	0,10
			0,10	0,10	0,10
			0,10	0,10	0,10
82039	8217030.21	Замок переднего ремня безопасности - с/у замка левого ремня (при снятой облицовке переднего сидения внутренней)	0,10	0,10	0,10
			0,10	0,10	0,10
			0,10	0,10	0,10
82040	8217160.20	Регулятор крепления переднего ремня безопасности в сборе - с/у (за 1 шт.) при снятых ремне безопасности, обивке центральной стойки верхней	0,10*2	0,10*2	0,10*2
			0,10*2	0,10*2	0,10*2
			0,10*2	0,10*2	0,10*2
82041	8217210.20	Ремень безопасности задний боковой правый - с/у	0,56*2	0,56*2	0,56*2
			0,56*2	0,56*2	0,56*2
			0,56*2	0,56*2	0,56*2
	Снять облицовки и колпачки с головок болтов крепления, отвернуть крепления, снять облицовку отверстия для ремня, замок, обивку панели полки задка, катушку, ремень, установить, проверить работу ремня				
82042	8217310.20	Ремень безопасности задний средний - с/у	0,62	0,62	0,62
			0,62	0,62	0,62
			0,62	0,62	0,62
	Снять обе спинки и поднять обе подушки заднего сидения, снять два замка, обивку панели полки задка, катушку, ремень, установить, проверить работу ремня				
82043	8231015.20	Упор газовый - с/у	0,05*2	0,05*2	0,05*2
			0,05*2	0,05*2	0,05*2
			0,05*2	0,05*2	0,05*2
82044	8232020.20	Модуль надувной подушки - с/у	0,10	0,10	0,10
			0,10	0,10	0,10
			0,10	0,10	0,10
82045	8233020.24	Модуль надувной подушки безопасности пассажира - с/у (на снятой панели приборов)	0,15	0,15	0,15
			0,15	0,15	0,15
			0,15	0,15	0,15
		84. Оперение			
84001	8401010.20	Решетка облицовки радиатора в сборе - с/у	0,10	0,10	0,10
			0,10	0,10	0,10
			0,10	0,10	0,10
84002	8401050.66	Рамка радиатора в сборе - замена	5,00	5,00	5,00
			5,00	5,00	5,00
			5,00	5,00	5,00
84003	8401052.61	Панель рамки радиатора в сборе - ремонт 1	1,60	1,60	1,60
			1,60	1,60	1,60
			1,60	1,60	1,60
84004	8401052.62	Панель рамки радиатора в сборе - ремонт 2	2,00	2,00	2,00
			2,00	2,00	2,00
			2,00	2,00	2,00
84005	8401052.63	Панель рамки радиатора в сборе - ремонт 3	3,00	3,00	3,00
			3,00	3,00	3,00
			3,00	3,00	3,00
84006	8401052.66	Панель рамки радиатора в сборе - замена	3,60	3,60	3,60
			3,60	3,60	3,60
			3,60	3,60	3,60

№ поз.	Код детали, код работы	Наименование детали и характеристика работы	Трудоемкость * max количество		
			11173	11183	11193
			11174	11184	11194
			11176	11186	11196
84007	8401052.67	Панель рамки радиатора в сборе - частичная замена правой или левой части	2,00 2,00 2,00	2,00 2,00 2,00	2,00 2,00 2,00
84008	8401060.61	Поперечина панели облицовки радиатора верхняя - ремонт 1	2,00 2,00 2,00	2,00 2,00 2,00	2,00 2,00 2,00
84009	8401060.62	Поперечина панели облицовки радиатора верхняя - ремонт 2	3,00 3,00 3,00	3,00 3,00 3,00	3,00 3,00 3,00
84010	8401060.63	Поперечина панели облицовки радиатора верхняя - ремонт 3	4,00 4,00 4,00	4,00 4,00 4,00	4,00 4,00 4,00
84011	8401060.66	Поперечина панели облицовки радиатора верхняя - замена	2,00 2,00 2,00	2,00 2,00 2,00	2,00 2,00 2,00
84012	8401076.62	Поперечина рамки радиатора нижняя в сборе - ремонт 2	2,60 2,60 2,60	2,60 2,60 2,60	2,60 2,60 2,60
84013	8401076.63	Поперечина рамки радиатора нижняя в сборе - ремонт 3	3,20 3,20 3,20	3,20 3,20 3,20	3,20 3,20 3,20
84014	8401076.66	Поперечина рамки радиатора нижняя в сборе - замена (при снятой панели рамки радиатора)	2,40 2,40 2,40	2,40 2,40 2,40	2,40 2,40 2,40
84015	8401104.20	Распорка рамки радиатора - с/у	0,05 0,05 0,05	0,05 0,05 0,05	0,05 0,05 0,05
84016	8401290.62	Стойка рамки радиатора правая - ремонт 2	1,00 1,00 1,00	1,00 1,00 1,00	1,00 1,00 1,00
84017	8401290.63	Стойка рамки радиатора правая - ремонт 3	1,20 1,20 1,20	1,20 1,20 1,20	1,20 1,20 1,20
84018	8401290.66	Стойка рамки радиатора правая - замена	1,15 1,15 1,15	1,15 1,15 1,15	1,15 1,15 1,15
84019	8401291.62	Стойка рамки радиатора левая - ремонт 2	1,00 1,00 1,00	1,00 1,00 1,00	1,00 1,00 1,00
84020	8401291.63	Стойка рамки радиатора левая - ремонт 3	2,20 2,20 2,20	2,20 2,20 2,20	2,20 2,20 2,20
84021	8401291.66	Стойка рамки радиатора левая - замена	1,15 1,15 1,15	1,15 1,15 1,15	1,15 1,15 1,15
84022	8402010.20	Капот в сборе - с/у с подгонкой по проему и регулировкой открывания-закрывания	0,60 0,60 0,60	0,60 0,60 0,60	0,60 0,60 0,60

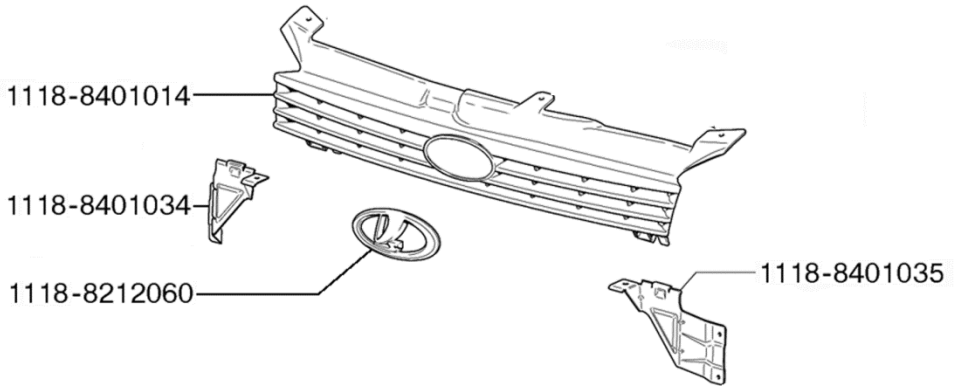

84 01. Облицовка радиатора

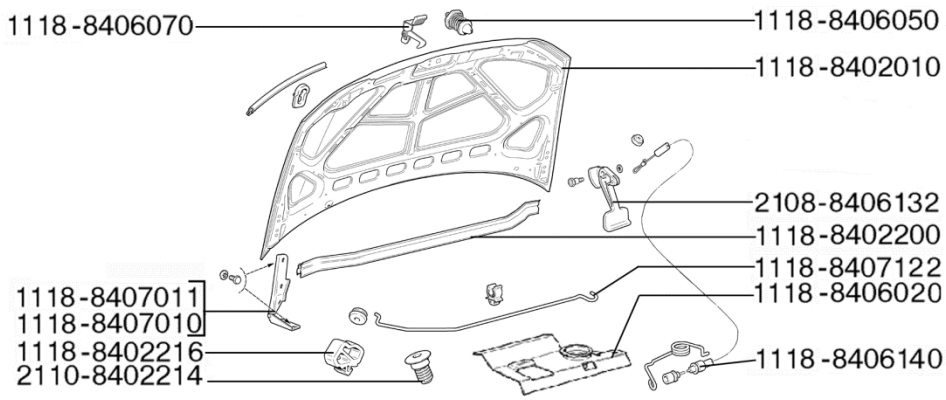

84 02. Капот

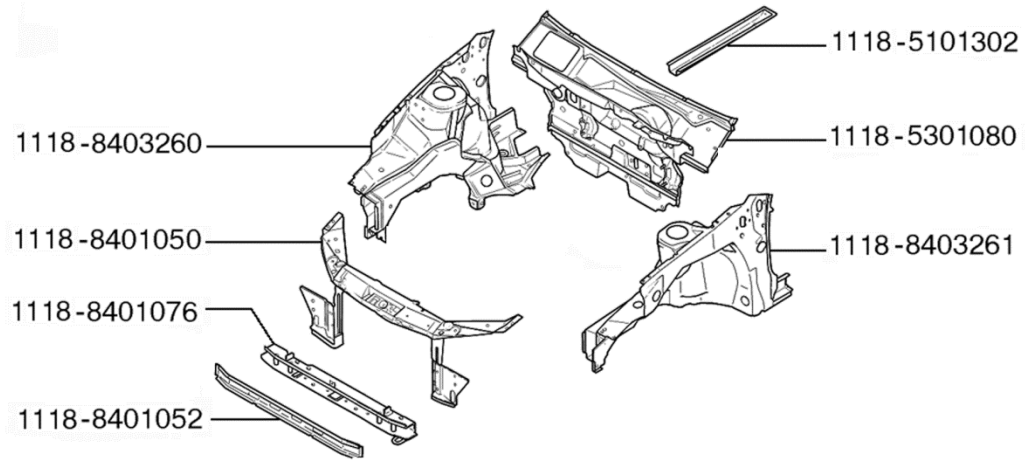

84 03. Каркас передка

№ поз.	Код детали, код работы	Наименование детали и характеристика работы	Трудоемкость * max количество		
			11173	11183	11193
			11174	11184	11194
			11176	11186	11196
84023	8402010.20	Капот в сборе - с/у с перестановкой съемных деталей, подгонкой по проему и регулировкой закрывания /открывания	0,90 0,90 0,90	0,90 0,90 0,90	0,90 0,90 0,90
84024	8402010.34	Капот в сборе - подгонка по проему	0,30 0,30 0,30	0,30 0,30 0,30	0,30 0,30 0,30
84025	8402010.61	Капот в сборе - ремонт 1	2,50 2,50 2,50	2,50 2,50 2,50	2,50 2,50 2,50
84026	8402010.62	Капот в сборе - ремонт 2	4,50 4,50 4,50	4,50 4,50 4,50	4,50 4,50 4,50
84027	8402010.63	Капот в сборе - ремонт 3	6,50 6,50 6,50	6,50 6,50 6,50	6,50 6,50 6,50
84028	8402010.64	Капот в сборе - ремонт 4	9,50 9,50 9,50	9,50 9,50 9,50	9,50 9,50 9,50
84029	8402200.20	Уплотнитель капота - с/у	0,05 0,05 0,05	0,05 0,05 0,05	0,05 0,05 0,05
84030	8402204.20	Уплотнитель капота передний - с/у	0,06*2 0,06*2 0,06*2	0,06*2 0,06*2 0,06*2	0,06*2 0,06*2 0,06*2
84031	8402216.20	Буфер капота боковой - с/у	0,04*2 0,04*2 0,04*2	0,04*2 0,04*2 0,04*2	0,04*2 0,04*2 0,04*2
84032	8403014.20	Крыло переднее правое - с/у на кузове с подгонкой по зазорам	0,70 0,70 0,70	0,70 0,70 0,70	0,70 0,70 0,70
84033	8403014.21	Крыло переднее правое - с/у на автомобиле в сборе с подгонкой (при снятом бампере, щитке переднего крыла, кожухе, фартуке и колесе)	1,05 1,05 1,05	1,05 1,05 1,05	1,05 1,05 1,05
84034	8403014.61	Крыло переднее правое - ремонт 1 (снятого)	2,00 2,00 2,00	2,00 2,00 2,00	2,00 2,00 2,00
84035	8403014.62	Крыло переднее правое - ремонт 2 (снятого)	3,00 3,00 3,00	3,00 3,00 3,00	3,00 3,00 3,00
84036	8403014.63	Крыло переднее правое - ремонт 3 (снятого)	4,00 4,00 4,00	4,00 4,00 4,00	4,00 4,00 4,00
84037	8403014.64	Крыло переднее правое - ремонт 4 (снятого)	6,00 6,00 6,00	6,00 6,00 6,00	6,00 6,00 6,00
84038	8403015.20	Крыло переднее левое - с/у на кузове с подгонкой по зазорам	0,70 0,70 0,70	0,70 0,70 0,70	0,70 0,70 0,70

№ поз.	Код детали, код работы	Наименование детали и характеристика работы	Трудоемкость * max количество		
			11173	11183	11193
			11174	11184	11194
			11176	11186	11196
84039	8403015.21	Крыло переднее левое - с/у на автомобиле в сборе с подгонкой (при снятом бампере, щитке переднего крыла, кожухе, фартуке и колесе)	1,05 1,05 1,05	1,05 1,05 1,05	1,05 1,05 1,05
84040	8403015.61	Крыло переднее левое - ремонт 1 (снятого)	2,00 2,00 2,00	2,00 2,00 2,00	2,00 2,00 2,00
84041	8403015.62	Крыло переднее левое - ремонт 2 (снятого)	3,00 3,00 3,00	3,00 3,00 3,00	3,00 3,00 3,00
84042	8403015.63	Крыло переднее левое - ремонт 3 (снятого)	4,00 4,00 4,00	4,00 4,00 4,00	4,00 4,00 4,00
84043	8403015.64	Крыло переднее левое - ремонт 4 (снятого)	6,00 6,00 6,00	6,00 6,00 6,00	6,00 6,00 6,00
84044	8403022.62	Усилитель переднего крыла задний в сборе правый - ремонт 2	0,60 0,60 0,60	0,60 0,60 0,60	0,60 0,60 0,60
84045	8403022.66	Усилитель переднего крыла задний в сборе правый - замена (на снятом крыле)	0,50 0,50 0,50	0,50 0,50 0,50	0,50 0,50 0,50
84046	8403023.62	Усилитель переднего крыла задний в сборе левый - ремонт 2	0,60 0,60 0,60	0,60 0,60 0,60	0,60 0,60 0,60
84047	8403023.66	Усилитель переднего крыла задний в сборе левый - замена (на снятом крыле)	0,50 0,50 0,50	0,50 0,50 0,50	0,50 0,50 0,50
84048	8403150.62	Кронштейн крепления переднего крыла правый - ремонт 2	0,50 0,50 0,50	0,50 0,50 0,50	0,50 0,50 0,50
84049	8403150.66	Кронштейн крепления переднего крыла правый - замена	0,40 0,40 0,40	0,40 0,40 0,40	0,40 0,40 0,40
84050	8403151.62	Кронштейн крепления переднего крыла левый - ремонт 2	0,50 0,50 0,50	0,50 0,50 0,50	0,50 0,50 0,50
84051	8403151.66	Кронштейн крепления переднего крыла левый - замена	0,40 0,40 0,40	0,40 0,40 0,40	0,40 0,40 0,40
84052	8403154.62	Кронштейн крепления крыла правый - ремонт 2	0,30 0,30 0,30	0,30 0,30 0,30	0,30 0,30 0,30
84053	8403154.66	Кронштейн крепления крыла правый - замена	0,30 0,30 0,30	0,30 0,30 0,30	0,30 0,30 0,30
84054	8403155.62	Кронштейн крепления крыла левый - ремонт 2	0,30 0,30 0,30	0,30 0,30 0,30	0,30 0,30 0,30

№ поз.	Код детали, код работы	Наименование детали и характеристика работы	Трудоемкость * max количество		
			11173	11183	11193
			11174	11184	11194
			11176	11186	11196
84055	8403155.66	Кронштейн крепления крыла левый - замена	0,30	0,30	0,30
			0,30	0,30	0,30
			0,30	0,30	0,30
84056	8403260.66	Брызговик переднего крыла правый с лонжероном в сборе - замена	19,60	19,60	19,60
			19,60	19,60	19,60
			19,60	19,60	19,60
	Отсоединить брызговик с лонжероном передним в сборе, отсоединить от него пригодные для дальнейшего использования детали. Установить брызговик в сборе, усилитель лонжерона (8403342) и лонжерон (8403280), соединитель лонжерона со щитком передка (8403422), соединитель лонжерона с полом (8403294), крыло, капот с подгонкой по зазорам проверкой геометрии передка кузова и выполнением отверстий крепления стойки передней подвески				
84057	8403260.66	Брызговик переднего крыла правый с лонжероном в сборе - замена двух брызговиков	25,00	25,00	25,00
			25,00	25,00	25,00
			25,00	25,00	25,00
	Отсоединить брызговики с лонжеронами, усилителями и соединителями от щитка передка, установить брызговики (8403260/ 261) с усилителями в сборе, лонжероны (8403280/ 281) с усилителями (8403342/ 343) и соединителями (8403294/ 295) в сборе, рамку и панель передка (8401050) , крылья, капот, крылья с использованием пригодных деталей от снятых узлов, с проверкой геометрии передка кузова и выполнением отверстий крепления стоек передней подвески				
84058	8403260.67	Брызговик переднего крыла правый с лонжероном в сборе - частичная замена	5,70	5,70	5,70
			5,70	5,70	5,70
			5,70	5,70	5,70
	Отсоединить поврежденную часть брызговика, и лонжерона (до стойки), отсоединить от нее пригодные для дальнейшего использования детали, установить ремонтную вставку, установить снятые детали, проверить геометрию крепления стойки передней подвески				
84059	8403261.66	Брызговик переднего крыла левый с лонжероном в сборе - замена (при снятой панели боковины или ее передней части)	19,60	19,60	19,60
			19,60	19,60	19,60
			19,60	19,60	19,60
	Отсоединить брызговик с лонжероном передним в сборе. Установить брызговик в сборе, усилитель лонжерона (8403343) и лонжерон (8403281), соединитель переднего лонжерона со щитком передка (8403423), соединитель лонжерона с полом (8403297), крыло, капот с использованием пригодных деталей от снятых узлов, с подгонкой по зазорам, проверкой геометрии передка кузова и выполнением отверстий крепления передней подвески				
84060	8403261.67	Брызговик переднего крыла левый с лонжероном в сборе - частичная замена	5,70	5,70	5,70
			5,70	5,70	5,70
			5,70	5,70	5,70
	Отсоединить поврежденную часть брызговика и лонжерона (до стойки), отсоединить от нее пригодные для дальнейшего использования детали, установить ремонтную вставку, установить снятые детали, проверить геометрию крепления стойки передней подвески				
84061	8403264.62	Брызговик переднего крыла правый - ремонт 2 (без ремонта лонжерона)	2,50	2,50	2,50
			2,50	2,50	2,50
			2,50	2,50	2,50
84062	8403264.63	Брызговик переднего крыла правый - ремонт 3 (без ремонта лонжерона)	4,10	4,10	4,10
			4,10	4,10	4,10
			4,10	4,10	4,10
84063	8403264.66	Брызговик переднего крыла правый - замена (без замены лонжерона, при снятой панели боковины или ее передней части)	10,00	10,00	10,00
			10,00	10,00	10,00
			10,00	10,00	10,00
	Отсоединить брызговик, отсоединить от него пригодные для дальнейшего использования детали, установить. Установить брызговик, выполнить отверстия крепления стойки передней подвески с проверкой геометрии передка кузова				
84064	8403265.62	Брызговик переднего крыла левый - ремонт 2 (без ремонта лонжерона)	2,50	2,50	2,50
			2,50	2,50	2,50
			2,50	2,50	2,50
84065	8403265.63	Брызговик переднего крыла левый - ремонт 3 (без ремонта лонжерона)	4,10	4,10	4,10
			4,10	4,10	4,10
			4,10	4,10	4,10

№ поз.	Код детали, код работы	Наименование детали и характеристика работы	Трудоемкость * max количество		
			11173	11183	11193
			11174	11184	11194
			11176	11186	11196
84066	8403265.66	Брызговик переднего крыла левый - замена (без замены лонжерона, при снятой панели боковины или ее передней части)	10,00 10,00 10,00	10,00 10,00 10,00	10,00 10,00 10,00
	Отсоединить брызговик, отсоединить от него пригодные для дальнейшего использования детали, установить. Установить брызговик, выполнить отверстия крепления стойки передней подвески с проверкой геометрии передка кузова				
84067	8403276.20	Заглушка кузова - с/у (за 1 шт.)	0,02*2 0,02*2 0,02*2	0,02*2 0,02*2 0,02*2	0,02*2 0,02*2 0,02*2
84068	8403280.62	Лонжерон передний правый - ремонт 2 (с проверкой геометрии передка кузова)	3,10 3,10 3,10	3,10 3,10 3,10	3,10 3,10 3,10
84069	8403280.63	Лонжерон передний правый - ремонт 3 (с проверкой геометрии передка кузова)	8,00 8,00 8,00	8,00 8,00 8,00	8,00 8,00 8,00
84070	8403280.66	Лонжерон передний правый - замена	9,50 9,50 9,50	9,50 9,50 9,50	9,50 9,50 9,50
	Отсоединить лонжерон, отсоединить от него пригодные для дальнейшей эксплуатации детали, установить, установить снятые детали, проверить геометрию передка кузова				
84071	8403280.67	Лонжерон передний правый - частичная замена (передней части до 20%)	7,00 7,00 7,00	7,00 7,00 7,00	7,00 7,00 7,00
	Отсоединить поврежденную часть лонжерона, отсоединить от заменяемой части пригодные для дальнейшей эксплуатации детали, установить ремонтную вставку, установить снятые детали, проверить геометрию передка кузова				
84072	8403281.62	Лонжерон передний левый - ремонт 2 (с проверкой геометрии передка кузова)	3,10 3,10 3,10	3,10 3,10 3,10	3,10 3,10 3,10
84073	8403281.63	Лонжерон передний левый - ремонт 3 (с проверкой геометрии передка кузова)	8,00 8,00 8,00	8,00 8,00 8,00	8,00 8,00 8,00
84074	8403281.66	Лонжерон передний левый - замена	9,50 9,50 9,50	9,50 9,50 9,50	9,50 9,50 9,50
	Отсоединить лонжерон, отсоединить от него пригодные для дальнейшей эксплуатации детали, установить, установить снятые детали, проверить геометрию передка кузова				
84075	8403281.67	Лонжерон передний левый - частичная замена (передней части до 20%)	7,00 7,00 7,00	7,00 7,00 7,00	7,00 7,00 7,00
	Отсоединить поврежденную часть лонжерона, отсоединить от заменяемой части пригодные для дальнейшей эксплуатации детали, установить ремонтную вставку, установить снятые детали, проверить геометрию передка кузова				
84076	8403294.62	Соединитель переднего лонжерона с полом кузова правый - ремонт 2	2,00 2,00 2,00	2,00 2,00 2,00	2,00 2,00 2,00
84077	8403294.66	Соединитель переднего лонжерона с полом кузова правый - замена	2,00 2,00 2,00	2,00 2,00 2,00	2,00 2,00 2,00
84078	8403295.62	Соединитель переднего лонжерона с полом кузова левый - ремонт 2	2,00 2,00 2,00	2,00 2,00 2,00	2,00 2,00 2,00

№ поз.	Код детали, код работы	Наименование детали и характеристика работы	Трудоемкость * max количество		
			11173	11183	11193
			11174	11184	11194
			11176	11186	11196
84079	8403295.66	Соединитель переднего лонжерона с полом кузова левый - замена	2,00 2,00 2,00	2,00 2,00 2,00	2,00 2,00 2,00
84080	8403342.66	Усилитель лонжерона правый - замена (при снятом брызговике или лонжероне)	2,00 2,00 2,00	2,00 2,00 2,00	2,00 2,00 2,00
84081	8403343.66	Усилитель лонжерона левый - замена (при снятом брызговике или лонжероне)	2,00 2,00 2,00	2,00 2,00 2,00	2,00 2,00 2,00
84082	8403358.21	Щиток переднего крыла правый в сборе - с/у (при снятом колесе и фартуке)	0,20 0,20 0,20	0,20 0,20 0,20	0,20 0,20 0,20
	Снять щиток переднего крыла, установить щиток				
84083	8403359.21	Щиток переднего крыла левый в сборе - с/у (при снятом колесе и фартуке)	0,20 0,20 0,20	0,20 0,20 0,20	0,20 0,20 0,20
	Снять щиток переднего крыла, установить щиток				
84084	8403362.21	Щиток переднего крыла правый - с/у (при снятом колесе)	0,20 0,20 0,20	0,20 0,20 0,20	0,20 0,20 0,20
84085	8403363.20	Щиток переднего крыла левый - с/у (при снятом колесе)	0,20 0,20 0,20	0,20 0,20 0,20	0,20 0,20 0,20
84086	8403380.62	Стойка передней подвески правая - ремонт 2	1,20 1,20 1,20	1,20 1,20 1,20	1,20 1,20 1,20
84087	8403380.66	Стойка передней подвески правая - замена	2,80 2,80 2,80	2,80 2,80 2,80	2,80 2,80 2,80
	Заменить стойку с выполнением отверстий крепления передней подвески				
84088	8403381.62	Стойка передней подвески левая - ремонт 2	1,20 1,20 1,20	1,20 1,20 1,20	1,20 1,20 1,20
84089	8403381.66	Стойка передней подвески левая - замена	2,80 2,80 2,80	2,80 2,80 2,80	2,80 2,80 2,80
	Заменить стойку с выполнением отверстий крепления передней подвески				
84090	8403394.62	Усилитель брызговика переднего крыла верхний правый - ремонт 2	2,10 2,10 2,10	2,10 2,10 2,10	2,10 2,10 2,10
84091	8403394.66	Усилитель брызговика переднего крыла верхний правый - замена	2,80 2,80 2,80	2,80 2,80 2,80	2,80 2,80 2,80
84092	8403395.62	Усилитель брызговика переднего крыла верхний левый - ремонт 2	2,10 2,10 2,10	2,10 2,10 2,10	2,10 2,10 2,10
84093	8403395.66	Усилитель брызговика переднего крыла верхний левый - замена	2,80 2,80 2,80	2,80 2,80 2,80	2,80 2,80 2,80

№ поз.	Код детали, код работы	Наименование детали и характеристика работы	Трудоемкость * max количество		
			11173	11183	11193
			11174	11184	11194
			11176	11186	11196
84094	8403400.20	Площадка аккумуляторной батареи - с/у	0,30	0,30	0,30
			0,30	0,30	0,30
			0,30	0,30	0,30
84095	8403400.62	Площадка аккумуляторной батареи - ремонт 2	0,60	0,60	0,60
			0,60	0,60	0,60
			0,60	0,60	0,60
84096	8403422.62	Соединитель переднего лонжерона со щитком передка правый - ремонт 2	1,10	1,10	1,10
			1,10	1,10	1,10
			1,10	1,10	1,10
84097	8403422.66	Соединитель переднего лонжерона со щитком передка правый - замена	1,30	1,30	1,30
			1,30	1,30	1,30
			1,30	1,30	1,30
84098	8403423.62	Соединитель переднего лонжерона со щитком передка левый - ремонт 2	1,10	1,10	1,10
			1,10	1,10	1,10
			1,10	1,10	1,10
84099	8403423.66	Соединитель переднего лонжерона со щитком передка левый - замена	1,30	1,30	1,30
			1,30	1,30	1,30
			1,30	1,30	1,30
84100	8403512.20	Фартук переднего крыла правый - с/у	0,20	0,20	0,20
			0,20	0,20	0,20
			0,20	0,20	0,20
84101	8403513.20	Фартук переднего крыла левый - с/у	0,20	0,20	0,20
			0,20	0,20	0,20
			0,20	0,20	0,20
84102	8403602.21	Кожух защитный переднего крыла правый - с/у (при снятом колесе)	0,20	0,20	0,20
			0,20	0,20	0,20
			0,20	0,20	0,20
84103	8403603.21	Кожух защитный переднего крыла левый - с/у (при снятом колесе)	0,20	0,20	0,20
			0,20	0,20	0,20
			0,20	0,20	0,20
84104	8403644.62	Накладка соединителя лонжерона с полом в сборе - ремонт 2	2,00	2,00	2,00
			2,00	2,00	2,00
			2,00	2,00	2,00
84105	8403644.66	Накладка соединителя лонжерона с полом в сборе - замена	2,00	2,00	2,00
			2,00	2,00	2,00
			2,00	2,00	2,00
84106	8403645.62	Накладка соединителя лонжерона с полом - ремонт 2	2,00	2,00	2,00
			2,00	2,00	2,00
			2,00	2,00	2,00
84107	8403645.66	Накладка соединителя лонжерона с полом - замена	2,00	2,00	2,00
			2,00	2,00	2,00
			2,00	2,00	2,00
84108	8404001.66	Крылья задние - замена (при снятой панели крыши)	16,00	16,00	16,00
			16,00	16,00	16,00
			16,00	16,00	16,00
	Заменить два крыла в сборе и панель задка с верхней поперечиной в сборе с использованием пригодных деталей со снятых узлов (с проверкой геометрии задка)				

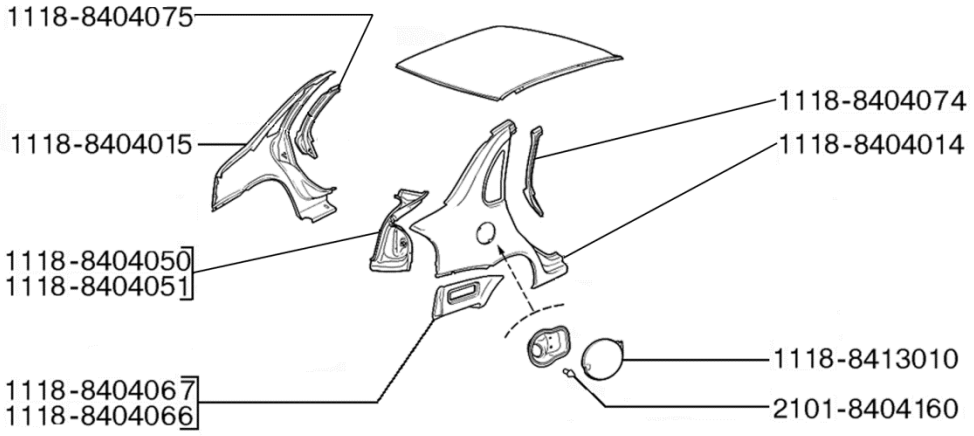

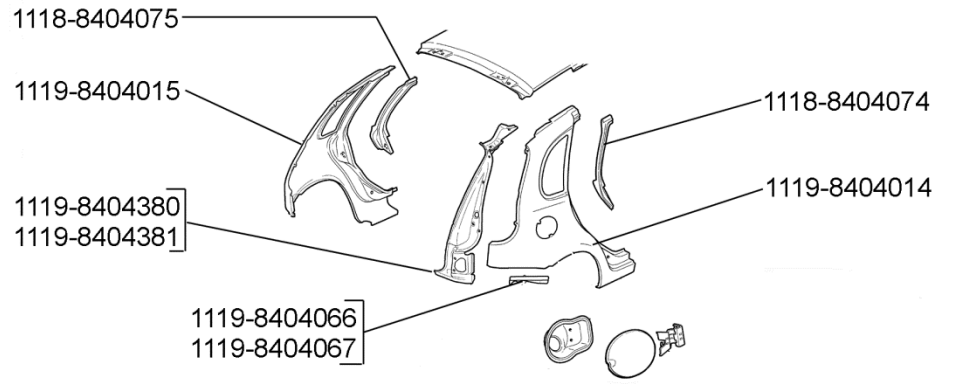

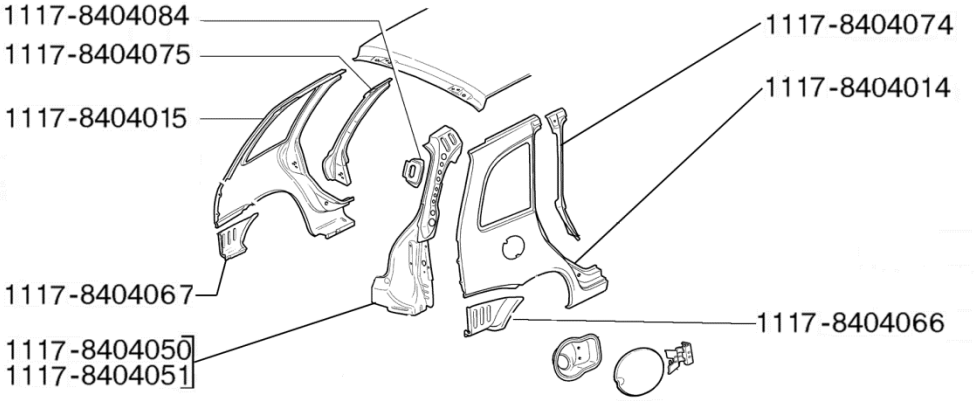

84 04. Крыло заднее

№ поз.	Код детали, код работы	Наименование детали и характеристика работы	Трудоемкость * max количество		
			11173	11183	11193
			11174	11184	11194
			11176	11186	11196
84109	8404001.66	Крылья задние - замена (с заменой панели пола)	22,00	22,00	22,00
			22,00	22,00	22,00
			22,00	22,00	22,00
	Заменить два крыла в сборе, панель задка с поперечинами в сборе, панель пола заднюю, надставки панели пола и задние лонжероны с использованием пригодных деталей со снятых узлов (с проверкой геометрии задка)				
84110	8404010.61	Крыло заднее правое в сборе - ремонт 1	2,90	2,90	2,90
			2,90	2,90	2,90
			2,90	2,90	2,90
84111	8404010.62	Крыло заднее правое в сборе - ремонт 2	5,30	5,30	5,30
			5,30	5,30	5,30
			5,30	5,30	5,30
84112	8404010.63	Крыло заднее правое в сборе - ремонт 3	7,80	7,80	7,80
			7,80	7,80	7,80
			7,80	7,80	7,80
84113	8404010.66	Крыло заднее правое в сборе - замена (при снятой панели крыши)	7,50	7,50	7,50
			7,50	7,50	7,50
			7,50	7,50	7,50
	Отсоединить крыло с желобком и надставкой в сборе, установить, приварить				
84114	8404010.66	Крыло заднее правое в сборе - замена (без снятия панели крыши)	8,20	7,50	8,20
			8,20	7,50	8,20
			8,20	7,50	8,20
	Отсоединить крыло с желобком и надставкой в сборе, установить, приварить				
84115	8404010.67	Крыло заднее правое в сборе - частичная замена (без снятия панели крыши)	8,00	8,00	8,00
			8,00	8,00	8,00
			8,00	8,00	8,00
	Отсоединить поврежденную часть крыла, установить ремонтную вставку, подогнать по сопряжению крыло, бампер, крышку багажника (дверь задка) и заднюю дверь, приварить				
84116	8404015.61	Крыло заднее левое - ремонт 1	2,90	2,90	2,90
			2,90	2,90	2,90
			2,90	2,90	2,90
84117	8404015.62	Крыло заднее левое - ремонт 2	5,30	5,30	5,30
			5,30	5,30	5,30
			5,30	5,30	5,30
84118	8404015.63	Крыло заднее левое - ремонт 3	7,80	7,80	7,80
			7,80	7,80	7,80
			7,80	7,80	7,80
84119	8404015.66	Крыло заднее левое - замена (при снятой панели крыши)	7,50	7,50	7,50
			7,50	7,50	7,50
			7,50	7,50	7,50
	Отсоединить крыло с желобком и надставкой в сборе, установить приварить				
84120	8404015.66	Крыло заднее левое - замена (без замены панели крыши)	8,20	7,50	8,20
			8,20	7,50	8,20
			8,20	7,50	8,20
84121	8404015.67	Крыло заднее левое - частичная замена (без снятия панели крыши)	8,00	8,00	8,00
			8,00	8,00	8,00
			8,00	8,00	8,00
	Отсоединить поврежденную часть крыла, установить ремонтную вставку, подогнать по сопряжению крыло, бампер, крышку багажника (дверь задка) и заднюю дверь, приварить				
84122	8404044.62	Надставка заднего крыла правая в сборе - ремонт 2	2,00	2,00	2,00
			2,00	2,00	2,00
			2,00	2,00	2,00

№ поз.	Код детали, код работы	Наименование детали и характеристика работы	Трудоемкость * max количество		
			11173	11183	11193
			11174	11184	11194
			11176	11186	11196
84123	8404044.66	Надставка заднего крыла правая в сборе - замена	2,60 2,60 2,60	2,60 2,60 2,60	2,60 2,60 2,60
84124	8404045.62	Надставка заднего крыла левая в сборе - ремонт 2	2,00 2,00 2,00	2,00 2,00 2,00	2,00 2,00 2,00
84125	8404045.66	Надставка заднего крыла левая в сборе - замена	2,60 2,60 2,60	2,60 2,60 2,60	2,60 2,60 2,60
84126	8404050.62	Желобок заднего крыла с надставкой правый - ремонт 2 (при снятом крыле)	2,00 2,00 2,00	2,00 2,00 2,00	2,00 2,00 2,00
84127	8404050.63	Желобок заднего крыла с надставкой правый - ремонт 3 (при снятом крыле)	2,80 2,80 2,80	2,80 2,80 2,80	2,80 2,80 2,80
84128	8404050.66	Желобок заднего крыла с надставкой правый - замена (с подгонкой по проему)	3,20 3,20 3,20	3,20 3,20 3,20	3,20 3,20 3,20
84129	8404051.62	Желобок заднего крыла с надставкой левый - ремонт 2	2,00 2,00 2,00	2,00 2,00 2,00	2,00 2,00 2,00
84130	8404051.63	Желобок заднего крыла с надставкой левый - ремонт 3	2,80 2,80 2,80	2,80 2,80 2,80	2,80 2,80 2,80
84131	8404051.66	Желобок заднего крыла с надставкой левый - замена (с подгонкой по проему)	3,20 3,20 3,20	3,20 3,20 3,20	3,20 3,20 3,20
84132	8404056.62	Желобок заднего крыла угловой правый - ремонт 2	0,50 0,50 0,50	0,50 0,50 0,50	0,50 0,50 0,50
84133	8404056.63	Желобок заднего крыла угловой правый - ремонт 3	1,35 1,35 1,35	1,35 1,35 1,35	1,35 1,35 1,35
84134	8404056.66	Желобок заднего крыла угловой правый - замена	1,60 1,60 1,60	1,60 1,60 1,60	1,60 1,60 1,60
84135	8404057.62	Желобок заднего крыла левый - ремонт 2	0,50 0,50 0,50	0,50 0,50 0,50	0,50 0,50 0,50
84136	8404057.63	Желобок заднего крыла левый - ремонт 3	1,35 1,35 1,35	1,35 1,35 1,35	1,35 1,35 1,35
84137	8404057.66	Желобок заднего крыла левый - замена	1,60 1,60 1,60	1,60 1,60 1,60	1,60 1,60 1,60
84138	8404066.62	Соединитель заднего крыла и пола правый - ремонт 2	0,85 0,85 0,85	0,85 0,85 0,85	0,85 0,85 0,85

№ поз.	Код детали, код работы	Наименование детали и характеристика работы	Трудоемкость * max количество		
			11173	11183	11193
			11174	11184	11194
			11176	11186	11196
84139	8404066.66	Соединитель заднего крыла и пола правый - замена	1,05	1,05	1,05
			1,05	1,05	1,05
			1,05	1,05	1,05
84140	8404067.62	Соединитель заднего крыла и пола левый - ремонт 2	0,85	0,85	0,85
			0,85	0,85	0,85
			0,85	0,85	0,85
84141	8404067.66	Соединитель заднего крыла и пола левый - замена	1,05	1,05	1,05
			1,05	1,05	1,05
			1,05	1,05	1,05
84142	8404074.62	Усилитель заднего крыла правый в сборе - ремонт 2 (при снятом заднем крыле)	0,80	0,80	0,80
			0,80	0,80	0,80
			0,80	0,80	0,80
84143	8404074.66	Усилитель заднего крыла правый в сборе - замена (при снятом заднем крыле)	1,35	1,35	0,80
			1,35	1,35	0,80
			1,35	1,35	0,80
84144	8404075.62	Усилитель заднего крыла левый в сборе - ремонт 2 (при снятом заднем крыле)	0,80	0,80	0,80
			0,80	0,80	0,80
			0,80	0,80	0,80
84145	8404075.66	Усилитель заднего крыла левый в сборе - замена (при снятом заднем крыле)	1,35	1,35	0,80
			1,35	1,35	0,80
			1,35	1,35	0,80
84146	8404160.20	Буфер крышки люка топливного бака - с/у	0,03	0,03	0,03
			0,03	0,03	0,03
			0,03	0,03	0,03
84147	8404388.62	Стойка заднего крыла внутренняя правая - ремонт 2 (при снятом заднем крыле)	2,60	-	1,20
			2,60	-	1,20
			2,60	-	1,20
84148	8404388.63	Стойка заднего крыла внутренняя правая - ремонт 3 (при снятом заднем крыле)	4,40	-	2,00
			4,40	-	2,00
			4,40	-	2,00
84149	8404388.66	Стойка заднего крыла внутренняя правая - замена (при снятом крыле)	3,80	-	1,70
			3,80	-	1,70
			3,80	-	1,70
84150	8404389.62	Стойка заднего крыла внутренняя левая - ремонт 2 (при снятом заднем крыле)	2,60	-	1,20
			2,60	-	1,20
			2,60	-	1,20
84151	8404389.63	Стойка заднего крыла внутренняя левая - ремонт 3 (при снятом заднем крыле)	4,40	-	2,00
			4,40	-	2,00
			4,40	-	2,00
84152	8404389.66	Стойка заднего крыла внутренняя левая - замена (при снятом крыле)	3,80	-	1,70
			3,80	-	1,70
			3,80	-	1,70
84153	8404412.20	Фартук заднего крыла правый - с/у	0,32	0,32	0,32
			0,32	0,32	0,32
			0,32	0,32	0,32
84154	8404413.20	Фартук заднего крыла левый - с/у	0,32	0,32	0,32
			0,32	0,32	0,32
			0,32	0,32	0,32

№ поз.	Код детали, код работы	Наименование детали и характеристика работы	Трудоемкость * max количество		
			11173	11183	11193
			11174	11184	11194
			11176	11186	11196
84155	8406020.62	Корпус замка капота в сборе - ремонт 2 (снятого)	0,60	0,60	0,60
			0,60	0,60	0,60
			0,60	0,60	0,60
84156	8406020.66	Корпус замка капота в сборе - замена	0,30	0,30	0,30
			0,30	0,30	0,30
			0,30	0,30	0,30
84157	8406050.20	Штырь замка капота в сборе - с/у (с регулировкой)	0,10	0,10	0,10
			0,10	0,10	0,10
			0,10	0,10	0,10
84158	8406070.20	Крючок капота - с/у со смазкой	0,10	0,10	0,10
			0,10	0,10	0,10
			0,10	0,10	0,10
84159	8406132.20	Рукоятка привода замка капота в сборе - с/у (со смазкой и регулировкой)	0,20	0,20	0,20
			0,20	0,20	0,20
			0,20	0,20	0,20
84160	8406136.62	Кронштейн крепления рукоятки привода замка капота - ремонт 2	0,30	0,30	0,30
			0,30	0,30	0,30
			0,30	0,30	0,30
84161	8406136.66	Кронштейн крепления рукоятки привода замка капота - замена	0,20	0,20	0,20
			0,20	0,20	0,20
			0,20	0,20	0,20
84162	8406140.20	Оболочка тяги привода замка капота с поводком и тягой в сборе - с/у (со смазкой и регулировкой)	0,35	0,35	0,35
			0,35	0,35	0,35
			0,35	0,35	0,35
84163	8406156.20	Тяга привода замка капота в сборе - с/у (со смазкой и регулировкой)	0,20	0,20	0,20
			0,20	0,20	0,20
			0,20	0,20	0,20
84164	8407010.20	Петля капота правая в сборе - с/у	0,25	0,25	0,25
			0,25	0,25	0,25
			0,25	0,25	0,25
84165	8407010.41	Петля капота правая в сборе - ремонт (снятой)	0,30	0,30	0,30
			0,30	0,30	0,30
			0,30	0,30	0,30
	Выправить петлю или заменить детали				
84166	8407011.20	Петля капота левая в сборе - с/у	0,25	0,25	0,25
			0,25	0,25	0,25
			0,25	0,25	0,25
84167	8407011.41	Петля капота левая в сборе - ремонт (снятой)	0,30	0,30	0,30
			0,30	0,30	0,30
			0,30	0,30	0,30
	Выправить петлю или заменить детали				
84168	8407122.20	Упор капота - с/у	0,03	0,03	0,03
			0,03	0,03	0,03
			0,03	0,03	0,03
84169	8407122.41	Упор капота - ремонт	0,10	0,10	0,10
			0,10	0,10	0,10
			0,10	0,10	0,10

№ поз.	Код детали, код работы	Наименование детали и характеристика работы	Трудоемкость * max количество		
			11173	11183	11193
			11174	11184	11194
			11176	11186	11196
84170	8413010.20	Крышка люка наливной горловины топливного бака - с/у с подгонкой по проему	0,20 0,20 0,20	0,20 0,20 0,20	0,20 0,20 0,20
84171	8413030.20	Петля крышки люка наливной горловины топливного бака в сборе - с/у со снятием крышки	0,15 0,15 0,15	0,15 0,15 0,15	0,15 0,15 0,15
		ОКРАСКА			
85001	1002011.80	Блок цилиндров в сборе - окраска	0,58 0,58 0,58	0,58 0,58 0,58	0,58 0,58 0,58
85002	1006151.92	Крышка защитная зубчатого ремня задняя - окраска	0,20 - -	0,20 - -	0,20 - -
85003	1009010.92	Картер масляный - окраска	0,50 0,50 0,50	0,50 0,50 0,50	0,50 0,50 0,50
85004	1101010.92	Бак топливный с адсорбером, топливным фильтром и трубопроводами в сборе - окраска	- - -	0,80 0,80 -	0,80 0,80 -
85005	2800000.80	Защитные элементы кузова - окраска номерного знака (за 1 шт.)	1,80*2 1,80*2 1,80*2	1,80*2 1,80*2 1,80*2	1,80*2 1,80*2 1,80*2
	Подготовить и окрасить наружную поверхность номерного знака с написанием цифр и букв				
85006	2803015.93	Бампер передний - окраска	2,85 2,85 2,85	2,85 2,85 2,85	2,85 2,85 2,85
	Подготовить поверхность, загрунтовать и окрасить				
85007	2804015.93	Бампер задний - окраска	3,00 3,00 3,00	3,00 3,00 3,00	3,00 3,00 3,00
	Подготовить поверхность, загрунтовать и окрасить				
85008	2904020.92	Рычаг подвески нижний - окраска	0,10*2 0,10*2 0,10*2	0,10*2 0,10*2 0,10*2	0,10*2 0,10*2 0,10*2
85009	2904270.92	Растяжка передней подвески - окраска	0,10*2 0,10*2 0,10*2	0,10*2 0,10*2 0,10*2	0,10*2 0,10*2 0,10*2
85010	2905002.92	Стойка телескопическая передней подвески правая - окраска	0,15 0,15 0,15	0,15 0,15 0,15	0,15 0,15 0,15
85011	2905003.92	Стойка телескопическая передней подвески левая - окраска	0,15 0,15 0,15	0,15 0,15 0,15	0,15 0,15 0,15
85012	2915004.92	Амортизатор задней подвески - окраска	0,12*2 0,12*2 0,12*2	0,12*2 0,12*2 0,12*2	0,12*2 0,12*2 0,12*2
85013	3101015.80	Колесо - окраска	0,30*5 0,30*5 0,30*5	0,30*5 0,30*5 0,30*5	0,30*5 0,30*5 0,30*5

№ поз.	Код детали, код работы	Наименование детали и характеристика работы	Трудоемкость * max количество		
			11173	11183	11193
			11174	11184	11194
			11176	11186	11196
85014	3501146.92	Кожух защитный переднего тормоза правый - окраска	0,15	0,15	0,15
			0,15	0,15	0,15
			0,15	0,15	0,15
85015	3501147.92	Кожух защитный переднего тормоза левый - окраска	0,15	0,15	0,15
			0,15	0,15	0,15
			0,15	0,15	0,15
85016	3502012.92	Щит заднего тормоза правый - окраска	0,15	0,15	0,15
			0,15	0,15	0,15
			0,15	0,15	0,15
85017	3502013.92	Щит заднего тормоза левый - окраска	0,15	0,15	0,15
			0,15	0,15	0,15
			0,15	0,15	0,15
85018	5000014.09	Кузов в сборе - полировка (за 1 кв. м)	0,20*7	0,20*7	0,20*7
			0,20*7	0,20*7	0,20*7
			0,20*7	0,20*7	0,20*7
	Отполировать окрашенную поверхность кузова (не связанную с дефектами окраски)				
85019	5000014.80	Кузов в сборе - окраска "пятном с переходом" панели кузова с устранением коррозии	2,20	2,20	2,20
			2,20	2,20	2,20
			2,20	2,20	2,20
85020	5000014.80	Кузов в сборе - подготовка и наружная окраска торцев и проема передней правой двери	1,20	1,20	1,20
			1,20	1,20	1,20
			1,20	1,20	1,20
85021	5000014.80	Кузов в сборе - подготовка и наружная окраска торцев и проема передней левой двери	1,20	1,20	1,20
			1,20	1,20	1,20
			1,20	1,20	1,20
85022	5000014.80	Кузов в сборе - подготовка и наружная окраска торцев и проема задней правой двери	1,20	1,20	1,20
			1,20	1,20	1,20
			1,20	1,20	1,20
85023	5000014.80	Кузов в сборе - подготовка и наружная окраска торцев и проема задней левой двери	1,20	1,20	1,20
			1,20	1,20	1,20
			1,20	1,20	1,20
85024	5000014.80	Кузов в сборе - подготовка, грунтование и окраска поверхности (за 1 кв.м)	2,20*7	2,20*7	2,20*7
			2,20*7	2,20*7	2,20*7
			2,20*7	2,20*7	2,20*7
85025	5000014.80	Кузов в сборе - полная окраска	27,40	27,40	27,40
			27,40	27,40	27,40
			27,40	27,40	27,40
	Подготовить и окрасить наружную поверхность кузова, поверхности моторного отсека и багажника, внутренние поверхности дверей, капота и крышки багажника (двери задка), торцы дверей и дверные проемы, окрашиваемые поверхности салона				
85026	5000014.80	Кузов в сборе - наружная окраска	20,00	20,00	20,00
			20,00	20,00	20,00
			20,00	20,00	20,00
	Подготовить и окрасить наружную поверхность кузова (без окраски моторного отсека, багажника, салона, внутренних поверхностей капота, крышки багажника (двери задка), дверей, торцев дверей и дверных проемов, сточных желобков капота и багажника)				
85027	5000014.80	Кузов в сборе - наружная окраска (без окраски панели крыши)	17,20	17,20	17,20
			17,20	17,20	17,20
			17,20	17,20	17,20
	Подготовить и окрасить наружную поверхность кузова (без окраски панели крыши, моторного отсека, багажника, салона, внутренних поверхностей капота и крышки багажника, торцев дверей и дверных проемов, сточных желобков капота и крышки багажника (двери задка)				

№ поз.	Код детали, код работы	Наименование детали и характеристика работы	Трудоемкость * max количество		
			11173	11183	11193
			11174	11184	11194
			11176	11186	11196
85028	5000014.80	Кузов в сборе - подготовка и окраска моторного отсека (без капота)	5,80 5,80 5,80	5,80 5,80 5,80	5,80 5,80 5,80
85029	5000014.80	Кузов в сборе - полная окраска задка	9,10 9,10 9,10	9,10 9,10 9,10	9,10 9,10 9,10
	Подготовить и окрасить наружные и внутренние поверхности задней части кузова до задних дверей, включая поверхности багажника без крышки багажника (двери задка)				
85030	5000014.80	Кузов в сборе - подготовка и окраска сточных желобков крышки багажника (двери задка)	0,80 0,80 0,80	0,80 0,80 0,80	0,80 0,80 0,80
85031	5000014.80	Кузов в сборе - подготовка и окраска сточных желобков капота	0,80 0,80 0,80	0,80 0,80 0,80	0,80 0,80 0,80
85032	5000014.80	Кузов в сборе - подготовка и грунтование поверхности (за 1 кв.м)	1,20*7 1,20*7 1,20*7	1,20*7 1,20*7 1,20*7	1,20*7 1,20*7 1,20*7
85033	5000014.86	Кузов в сборе - снятие старой краски (за 1 кв.м)	0,70*7 0,70*7 0,70*7	0,70*7 0,70*7 0,70*7	0,70*7 0,70*7 0,70*7
85034	5000014.89	Кузов в сборе - подбор колера эмали по образцу	1,40 1,40 1,40	1,40 1,40 1,40	1,40 1,40 1,40
85035	5000014.91	Кузов в сборе - фосфатирование (за 1 кв.м)	0,55*7 0,55*7 0,55*7	0,55*7 0,55*7 0,55*7	0,55*7 0,55*7 0,55*7
	Подготовить и обработать поверхность составом для холодного фосфатирования				
85036	5000014.92	Кузов в сборе - подготовка и окраска в черный цвет элементов (за 1 кв.м)	1,00*7 1,00*7 1,00*7	1,00*7 1,00*7 1,00*7	1,00*7 1,00*7 1,00*7
85037	5000014.93	Кузов в сборе - подготовка, грунтование и окраска стеклопластиковых панелей (за 1 кв.м)	2,35*7 2,35*7 2,35*7	2,35*7 2,35*7 2,35*7	2,35*7 2,35*7 2,35*7
85038	5301010.80	Передок кузова со щитком в сборе - полная окраска	7,90 7,90 7,90	7,90 7,90 7,90	7,90 7,90 7,90
	Подготовить и окрасить наружные и внутренние поверхности передней части кузова до передних дверей, включая моторный отсек (без капота), коробку воздухопритока				
85039	5401060.80	Панель боковины кузова правая - полная окраска (с окраской панели боковины внутренней)	3,00 3,00 3,00	3,00 3,00 3,00	3,00 3,00 3,00
85040	5401060.80	Панель боковины кузова правая - наружная окраска (включая проемы дверей)	1,80 1,80 1,80	1,80 1,80 1,80	1,80 1,80 1,80
85041	5401060.80	Панель боковины кузова правая - окраска нижней части (порога)	1,50 1,50 1,50	1,50 1,50 1,50	1,50 1,50 1,50
85042	5401061.80	Панель боковины кузова левая - полная окраска (с окраской панели боковины внутренней)	3,00 3,00 3,00	3,00 3,00 3,00	3,00 3,00 3,00

№ поз.	Код детали, код работы	Наименование детали и характеристика работы	Трудоемкость * max количество		
			11173	11183	11193
			11174	11184	11194
			11176	11186	11196
85043	5401061.80	Панель боковины кузова левая - наружная окраска (включая проемы дверей)	1,80	1,80	1,80
			1,80	1,80	1,80
			1,80	1,80	1,80
85044	5401061.80	Панель боковины кузова левая - окраска нижней части (порога)	1,50	1,50	1,50
			1,50	1,50	1,50
			1,50	1,50	1,50
85045	5601080.80	Панель задка с поперечинами в сборе - полная окраска	2,10	2,10	2,10
			2,10	2,10	2,10
			2,10	2,10	2,10
	Подготовить и окрасить наружную и внутреннюю поверхности панели задка				
85046	5601080.80	Панель задка с поперечинами в сборе - наружная окраска	1,50	1,50	1,50
			1,50	1,50	1,50
			1,50	1,50	1,50
	Подготовить и окрасить наружную поверхность панели задка				
85047	5604010.80	Крышка багажника - полная окраска (снятой)	-	2,60	-
			-	2,60	-
			-	2,60	-
	Подготовить и окрасить наружные и внутренние поверхности крышки багажника				
85048	5604010.80	Крышка багажника - наружная окраска (снятой)	-	2,00	-
			-	2,00	-
			-	2,00	-
	Подготовить и окрасить наружную поверхность крышки багажника				
85049	5701012.80	Панель крыши - подготовка и наружная окраска	2,70	2,90	2,70
			2,70	2,90	2,70
			2,70	2,90	2,70
85050	6100014.80	Дверь передняя правая - полная окраска (снятой)	2,50	2,50	2,50
			2,50	2,50	2,50
			2,50	2,50	2,50
	Подготовить и окрасить наружные и внутренние поверхности передней двери, включая торцы				
85051	6100014.80	Дверь передняя правая - наружная окраска (снятой)	2,00	2,00	2,00
			2,00	2,00	2,00
			2,00	2,00	2,00
	Подготовить и окрасить наружную поверхность передней двери				
85052	6100015.80	Дверь передняя левая - полная окраска (снятой)	2,50	2,50	2,50
			2,50	2,50	2,50
			2,50	2,50	2,50
	Подготовить и окрасить наружные и внутренние поверхности передней двери, включая торцы				
85053	6100015.80	Дверь передняя левая - наружная окраска (снятой)	2,00	2,00	2,00
			2,00	2,00	2,00
			2,00	2,00	2,00
	Подготовить и окрасить наружную поверхность передней двери				
85054	6200014.80	Дверь задняя правая - полная окраска (снятой)	2,30	2,30	2,30
			2,30	2,30	2,30
			2,30	2,30	2,30
	Подготовить и окрасить наружные и внутренние поверхности задней двери, включая торцы				
85055	6200014.80	Дверь задняя правая - наружная окраска (снятой)	2,00	2,00	2,00
			2,00	2,00	2,00
			2,00	2,00	2,00
	Подготовить и окрасить наружную поверхность задней двери				
85056	6200015.80	Дверь задняя левая - полная окраска (снятой)	2,30	2,30	2,30
			2,30	2,30	2,30
			2,30	2,30	2,30
	Подготовить и окрасить наружные и внутренние поверхности задней двери, включая торцы				

№ поз.	Код детали, код работы	Наименование детали и характеристика работы	Трудоемкость * max количество		
			11173	11183	11193
			11174	11184	11194
			11176	11186	11196
85057	6200015.80	Дверь задняя левая - наружная окраска (снятой)	2,00	2,00	2,00
			2,00	2,00	2,00
			2,00	2,00	2,00
	Подготовить и окрасить наружную поверхность задней двери				
85058	6300020.80	Дверь задка в сборе - полная окраска	2,60	-	2,60
			2,60	-	2,60
			2,60	-	2,60
	Подготовить и окрасить наружные и внутренние поверхности двери задка, включая торцы				
85059	6300020.80	Дверь задка в сборе - наружная окраска	2,30	-	2,30
			2,30	-	2,30
			2,30	-	2,30
	Подготовить и окрасить наружную поверхность двери задка				
85060	6301116.93	Спойлер двери задка с дополнительным сигналом торможения	-	-	-
		в сборе - окраска	-	-	1,60
			-	-	1,60
85061	8201242.93	Облицовка наружного зеркала правая - подготовка и окраска	0,25	0,25	0,25
			0,25	0,25	0,25
			0,25	0,25	0,25
85062	8201243.93	Облицовка наружного зеркала левая - подготовка и окраска	0,25	0,25	0,25
			0,25	0,25	0,25
			0,25	0,25	0,25
85063	8401050.80	Рамка радиатора в сборе - полная окраска	3,00	3,00	3,00
			3,00	3,00	3,00
			3,00	3,00	3,00
	Подготовить и окрасить наружную и внутреннюю поверхности рамки радиатора				
85064	8401050.80	Рамка радиатора в сборе - наружная окраска	1,80	1,80	1,80
			1,80	1,80	1,80
			1,80	1,80	1,80
85065	8401052.80	Панель рамки радиатора в сборе - наружная окраска	0,80	0,80	0,80
			0,80	0,80	0,80
			0,80	0,80	0,80
85066	8402012.80	Капот в сборе - полная окраска (снятого)	2,80	2,80	2,80
			2,80	2,80	2,80
			2,80	2,80	2,80
	Подготовить и окрасить наружную и внутреннюю поверхности капота				
85067	8402012.80	Капот в сборе - наружная окраска (снятого)	2,10	2,10	2,10
			2,10	2,10	2,10
			2,10	2,10	2,10
	Подготовить и окрасить наружную поверхность капота				
85068	8403014.80	Крыло переднее правое - наружная окраска	1,80	1,80	1,80
			1,80	1,80	1,80
			1,80	1,80	1,80
	Подготовить и окрасить наружную поверхность крыла				
85069	8403014.80	Крыло переднее правое - окраска (из запчастей)	1,90	1,90	1,90
			1,90	1,90	1,90
			1,90	1,90	1,90
	Подготовить и окрасить наружную поверхность крыла, внутреннюю поверхность - загрунтовать				
85070	8403015.80	Крыло переднее левое - наружная окраска	1,80	1,80	1,80
			1,80	1,80	1,80
			1,80	1,80	1,80
	Подготовить и окрасить наружную поверхность крыла				

№ поз.	Код детали, код работы	Наименование детали и характеристика работы	Трудоемкость * max количество		
			11173	11183	11193
			11174	11184	11194
			11176	11186	11196
85071	8403015.80	Крыло переднее левое - окраска (из запчастей)	1,90	1,90	1,90
			1,90	1,90	1,90
			1,90	1,90	1,90
	Подготовить и окрасить наружную поверхность крыла, внутреннюю поверхность - загрунтовать				
85072	8403260.80	Брызговик переднего крыла правый с лонжероном в сборе - окраска	5,30	5,30	5,30
			5,30	5,30	5,30
			5,30	5,30	5,30
	Подготовить и окрасить брызговик со стороны моторного отсека, наружную и внутреннюю поверхности панели передка, наружную поверхность переднего крыла. Брызговик и крыло со стороны арки колеса загрунтовать				
85073	8403261.80	Брызговик переднего крыла левый с лонжероном в сборе - окраска	5,30	5,30	5,30
			5,30	5,30	5,30
			5,30	5,30	5,30
	Подготовить и окрасить брызговик со стороны моторного отсека, наружную и внутреннюю поверхности панели передка, наружную поверхность переднего крыла. Брызговик и крыло со стороны арки колеса загрунтовать				
85074	8403400.80	Площадка аккумуляторной батареи - окраска	0,70	0,70	0,70
			0,70	0,70	0,70
			0,70	0,70	0,70
	Подготовить и окрасить наружную и внутреннюю поверхности площадки аккумуляторной батареи (снятой)				
85075	8404010.80	Крыло заднее правое в сборе - окраска (с окраской желобка и надставки)	3,20	3,20	3,20
			3,20	3,20	3,20
			3,20	3,20	3,20
	Подготовить и окрасить наружную и внутреннюю поверхности крыла				
85076	8404010.80	Крыло заднее правое в сборе - наружная окраска (без окраски желобка и надставки)	2,60	2,60	2,60
			2,60	2,60	2,60
			2,60	2,60	2,60
85077	8404015.80	Крыло заднее левое - окраска (с окраской желобка и надставки)	3,20	3,20	3,20
			3,20	3,20	3,20
			3,20	3,20	3,20
	Подготовить и окрасить наружную и внутреннюю поверхности крыла				
85078	8404015.80	Крыло заднее левое - наружная окраска (без окраски желобка и надставки)	2,60	2,60	2,60
			2,60	2,60	2,60
			2,60	2,60	2,60
		АНТИКОРРОЗИОННАЯ ОБРАБОТКА			
86001	0000010.70	Автомобиль - антикоррозионная обработка закрытых полостей	3,00	3,00	3,00
			3,00	3,00	3,00
			3,00	3,00	3,00
	Снять и установить заглушки и детали, препятствующие доступу в закрытые полости, промыть и просушить закрытые полости, нанести антикоррозионное покрытие, очистить наружную поверхность кузова от загрязнений				
86002	0000010.70	Автомобиль - антикоррозионная обработка закрытых полостей (без мойки закрытых полостей)	2,00	2,00	2,00
			2,00	2,00	2,00
			2,00	2,00	2,00
	Снять и установить заглушки и детали, препятствующие доступу в закрытые полости, нанести антикоррозионное покрытие, очистить наружную поверхность кузова от загрязнений				
86003	0000010.70	Автомобиль - антикоррозионная обработка закрытой полости, после ремонта или замены одной из перечисленных деталей	0,30*12	0,30*12	0,30*12
			0,30*12	0,30*12	0,30*12
			0,30*12	0,30*12	0,30*12
	Нанести антикоррозионное покрытие в закрытые полости рамки радиатора, или порога, или заднего крыла, или панели задка, или капота, или двери, или крышки багажника (двери задка)				
86004	0000010.71	Автомобиль - нанесение противошумного покрытия на днище кузова и арки колес	2,10	2,10	2,10
			2,10	2,10	2,10
			2,10	2,10	2,10
	Вымыть низ автомобиля, просушить, удалить отслоившееся и вспученное покрытие, очистить очаги коррозии, нанести грунт на зачищенные до металла участки, защитить от попадания мастики трос привода ручного тормоза, колеса. Нанести противошумную мастику, очистить наружную поверхность кузова от загрязнений				

№ поз.	Код детали, код работы	Наименование детали и характеристика работы	Трудоемкость * max количество		
			11173	11183	11193
			11174	11184	11194
			11176	11186	11196
86005	0000010.71	Автомобиль - противошумное покрытие арки колеса	0,40*4	0,40*4	0,40*4
			0,40*4	0,40*4	0,40*4
			0,40*4	0,40*4	0,40*4
	Подготовить поверхность и нанести противошумную мастику на всю поверхность арки колеса переднего или заднего				
86006	0000010.75	Автомобиль - расконсервация	1,20	1,20	1,20
			1,20	1,20	1,20
			1,20	1,20	1,20
	Удалить внешнюю консервацию с поверхности кузова				
86007	5000014.70	Кузов в сборе - антикоррозионная обработка закрытых полостей (разобранного)	2,60	2,60	2,60
			2,60	2,60	2,60
			2,60	2,60	2,60
	Промыть и просушить закрытые полости, нанести антикоррозионное покрытие, очистить наружную поверхность кузова от загрязнений				
86008	5000014.71	Кузов в сборе - нанесение противошумного покрытия на днище кузова и арки колёс	1,80	1,80	1,80
			1,80	1,80	1,80
			1,80	1,80	1,80
	Вымыть низ кузова, просушить, удалить отслоившееся и вспученное покрытие, очистить очаги коррозии, нанести грунт, нанести противошумную мастику, очистить поверхность кузова от загрязнений				
86009	5000014.72	Кузов в сборе - нанесение противошумного покрытия на пол салона и нижнюю внутреннюю часть щитка передка	1,40	1,40	1,40
			1,40	1,40	1,40
			1,40	1,40	1,40
	Подготовить поверхность и нанести мастику на пол салона и нижние внутренние поверхности щитка передка и арок колёс, очистить наружную поверхность кузова от загрязнений				
86010	5000014.73	Кузов в сборе - нанесение противошумного покрытия на пол багажника	0,80	0,80	0,80
			0,80	0,80	0,80
			0,80	0,80	0,80
	Подготовить поверхность и нанести противошумную мастику на пол багажника, запасного колеса и ниши за арками задних колес				
86011	5000014.74	Кузов в сборе - ремонт 1 кв. дм противошумного покрытия днища и арок колёс	0,20*5	0,20*5	0,20*5
			0,20*5	0,20*5	0,20*5
			0,20*5	0,20*5	0,20*5
	Промыть и просушить поверхность, удалить отслоившееся и вспученное покрытие (до 5 кв. дм), зачистить очаги коррозии, нанести грунт на зачищенные до металла участки, нанести мастику на зашлифованные участки с минимальным перекрытием, очистить наружную поверхность кузова от загрязнений				
		ПОИСК НЕЯВНО ВЫРАЖЕННОЙ НЕИСПРАВНОСТИ			
87001	1000000.99	Силовой агрегат - поиск неисправности	0,05*5	0,05*5	0,05*5
			0,05*5	0,05*5	0,05*5
			0,05*5	0,05*5	0,05*5
87002	1000000.99	Силовой агрегат - поиск неисправности	0,10*3	0,10*3	0,10*3
			0,10*3	0,10*3	0,10*3
			0,10*3	0,10*3	0,10*3
87003	1000000.99	Силовой агрегат - поиск неисправности	0,20*3	0,20*3	0,20*3
			0,20*3	0,20*3	0,20*3
			0,20*3	0,20*3	0,20*3
87004	1000000.99	Силовой агрегат - поиск неисправности	0,30*3	0,30*3	0,30*3
			0,30*3	0,30*3	0,30*3
			0,30*3	0,30*3	0,30*3
87005	1000000.99	Силовой агрегат - поиск неисправности	0,40*3	0,40*3	0,40*3
			0,40*3	0,40*3	0,40*3
			0,40*3	0,40*3	0,40*3

№ поз.	Код детали, код работы	Наименование детали и характеристика работы	Трудоемкость * max количество		
			11173	11183	11193
			11174	11184	11194
			11176	11186	11196
87006	1000000.99	Силовой агрегат - поиск неисправности	0,50*3	0,50*3	0,50*3
			0,50*3	0,50*3	0,50*3
			0,50*3	0,50*3	0,50*3
87007	1100000.99	Топливная система - поиск неисправности	0,05*5	0,05*5	0,05*5
			0,05*5	0,05*5	0,05*5
			0,05*5	0,05*5	0,05*5
87008	1100000.99	Топливная система - поиск неисправности	0,10*3	0,10*3	0,10*3
			0,10*3	0,10*3	0,10*3
			0,10*3	0,10*3	0,10*3
87009	1100000.99	Топливная система - поиск неисправности	0,20*3	0,20*3	0,20*3
			0,20*3	0,20*3	0,20*3
			0,20*3	0,20*3	0,20*3
87010	1100000.99	Топливная система - поиск неисправности	0,30*3	0,30*3	0,30*3
			0,30*3	0,30*3	0,30*3
			0,30*3	0,30*3	0,30*3
87011	1100000.99	Топливная система - поиск неисправности	0,40*3	0,40*3	0,40*3
			0,40*3	0,40*3	0,40*3
			0,40*3	0,40*3	0,40*3
87012	1100000.99	Топливная система - поиск неисправности	0,50*3	0,50*3	0,50*3
			0,50*3	0,50*3	0,50*3
			0,50*3	0,50*3	0,50*3
87013	1200000.99	Система выпуска отработанных газов - поиск неисправности	0,05*5	0,05*5	0,05*5
			0,05*5	0,05*5	0,05*5
			0,05*5	0,05*5	0,05*5
87014	1200000.99	Система выпуска отработанных газов - поиск неисправности	0,10*3	0,10*3	0,10*3
			0,10*3	0,10*3	0,10*3
			0,10*3	0,10*3	0,10*3
87015	1200000.99	Система выпуска отработанных газов - поиск неисправности	0,20*3	0,20*3	0,20*3
			0,20*3	0,20*3	0,20*3
			0,20*3	0,20*3	0,20*3
87016	1200000.99	Система выпуска отработанных газов - поиск неисправности	0,30*3	0,30*3	0,30*3
			0,30*3	0,30*3	0,30*3
			0,30*3	0,30*3	0,30*3
87017	1200000.99	Система выпуска отработанных газов - поиск неисправности	0,40*3	0,40*3	0,40*3
			0,40*3	0,40*3	0,40*3
			0,40*3	0,40*3	0,40*3
87018	1200000.99	Система выпуска отработанных газов - поиск неисправности	0,50*3	0,50*3	0,50*3
			0,50*3	0,50*3	0,50*3
			0,50*3	0,50*3	0,50*3
87019	1300000.99	Система охлаждения - поиск неисправности	0,05*5	0,05*5	0,05*5
			0,05*5	0,05*5	0,05*5
			0,05*5	0,05*5	0,05*5
87020	1300000.99	Система охлаждения - поиск неисправности	0,10*3	0,10*3	0,10*3
			0,10*3	0,10*3	0,10*3
			0,10*3	0,10*3	0,10*3
87021	1300000.99	Система охлаждения - поиск неисправности	0,20*3	0,20*3	0,20*3
			0,20*3	0,20*3	0,20*3
			0,20*3	0,20*3	0,20*3

№ поз.	Код детали, код работы	Наименование детали и характеристика работы	Трудоемкость * max количество		
			11173	11183	11193
			11174	11184	11194
			11176	11186	11196
87022	1300000.99	Система охлаждения - поиск неисправности	0,30*3	0,30*3	0,30*3
			0,30*3	0,30*3	0,30*3
			0,30*3	0,30*3	0,30*3
87023	1300000.99	Система охлаждения - поиск неисправности	0,40*3	0,40*3	0,40*3
			0,40*3	0,40*3	0,40*3
			0,40*3	0,40*3	0,40*3
87024	1300000.99	Система охлаждения - поиск неисправности	0,50*3	0,50*3	0,50*3
			0,50*3	0,50*3	0,50*3
			0,50*3	0,50*3	0,50*3
87025	1600000.99	Сцепление - поиск неисправности	0,05*5	0,05*5	0,05*5
			0,05*5	0,05*5	0,05*5
			0,05*5	0,05*5	0,05*5
87026	1600000.99	Сцепление - поиск неисправности	0,10*3	0,10*3	0,10*3
			0,10*3	0,10*3	0,10*3
			0,10*3	0,10*3	0,10*3
87027	1600000.99	Сцепление - поиск неисправности	0,20*3	0,20*3	0,20*3
			0,20*3	0,20*3	0,20*3
			0,20*3	0,20*3	0,20*3
87028	1600000.99	Сцепление - поиск неисправности	0,30*3	0,30*3	0,30*3
			0,30*3	0,30*3	0,30*3
			0,30*3	0,30*3	0,30*3
87029	1600000.99	Сцепление - поиск неисправности	0,40*3	0,40*3	0,40*3
			0,40*3	0,40*3	0,40*3
			0,40*3	0,40*3	0,40*3
87030	1600000.99	Сцепление - поиск неисправности	0,50*3	0,50*3	0,50*3
			0,50*3	0,50*3	0,50*3
			0,50*3	0,50*3	0,50*3
87031	1700000.99	Коробка передач - поиск неисправности	0,05*5	0,05*5	0,05*5
			0,05*5	0,05*5	0,05*5
			0,05*5	0,05*5	0,05*5
87032	1700000.99	Коробка передач - поиск неисправности	0,10*3	0,10*3	0,10*3
			0,10*3	0,10*3	0,10*3
			0,10*3	0,10*3	0,10*3
87033	1700000.99	Коробка передач - поиск неисправности	0,20*3	0,20*3	0,20*3
			0,20*3	0,20*3	0,20*3
			0,20*3	0,20*3	0,20*3
87034	1700000.99	Коробка передач - поиск неисправности	0,30*3	0,30*3	0,30*3
			0,30*3	0,30*3	0,30*3
			0,30*3	0,30*3	0,30*3
87035	1700000.99	Коробка передач - поиск неисправности	0,40*3	0,40*3	0,40*3
			0,40*3	0,40*3	0,40*3
			0,40*3	0,40*3	0,40*3
87036	1700000.99	Коробка передач - поиск неисправности	0,50*3	0,50*3	0,50*3
			0,50*3	0,50*3	0,50*3
			0,50*3	0,50*3	0,50*3
87037	2200000.99	Карданная передача - поиск неисправности	0,05*5	0,05*5	0,05*5
			0,05*5	0,05*5	0,05*5
			0,05*5	0,05*5	0,05*5

№ поз.	Код детали, код работы	Наименование детали и характеристика работы	Трудоемкость * max количество		
			11173	11183	11193
			11174	11184	11194
			11176	11186	11196
87038	2200000.99	Карданная передача - поиск неисправности	0,10*3	0,10*3	0,10*3
			0,10*3	0,10*3	0,10*3
			0,10*3	0,10*3	0,10*3
87039	2200000.99	Карданная передача - поиск неисправности	0,20*3	0,20*3	0,20*3
			0,20*3	0,20*3	0,20*3
			0,20*3	0,20*3	0,20*3
87040	2200000.99	Карданная передача - поиск неисправности	0,30*3	0,30*3	0,30*3
			0,30*3	0,30*3	0,30*3
			0,30*3	0,30*3	0,30*3
87041	2200000.99	Карданная передача - поиск неисправности	0,40*3	0,40*3	0,40*3
			0,40*3	0,40*3	0,40*3
			0,40*3	0,40*3	0,40*3
87042	2200000.99	Карданная передача - поиск неисправности	0,50*3	0,50*3	0,50*3
			0,50*3	0,50*3	0,50*3
			0,50*3	0,50*3	0,50*3
87043	2800001.99	Бампера - поиск неисправности	0,05*5	0,05*5	0,05*5
			0,05*5	0,05*5	0,05*5
			0,05*5	0,05*5	0,05*5
87044	2800001.99	Бампера - поиск неисправности	0,10*3	0,10*3	0,10*3
			0,10*3	0,10*3	0,10*3
			0,10*3	0,10*3	0,10*3
87045	2800001.99	Бампера - поиск неисправности	0,20*3	0,20*3	0,20*3
			0,20*3	0,20*3	0,20*3
			0,20*3	0,20*3	0,20*3
87046	2800001.99	Бампера - поиск неисправности	0,30*3	0,30*3	0,30*3
			0,30*3	0,30*3	0,30*3
			0,30*3	0,30*3	0,30*3
87047	2800001.99	Бампера - поиск неисправности	0,40*3	0,40*3	0,40*3
			0,40*3	0,40*3	0,40*3
			0,40*3	0,40*3	0,40*3
87048	2800001.99	Бампера - поиск неисправности	0,50*3	0,50*3	0,50*3
			0,50*3	0,50*3	0,50*3
			0,50*3	0,50*3	0,50*3
87049	2900000.99	Подвеска автомобиля - поиск неисправности	0,05*5	0,05*5	0,05*5
			0,05*5	0,05*5	0,05*5
			0,05*5	0,05*5	0,05*5
87050	2900000.99	Подвеска автомобиля - поиск неисправности	0,10*3	0,10*3	0,10*3
			0,10*3	0,10*3	0,10*3
			0,10*3	0,10*3	0,10*3
87051	2900000.99	Подвеска автомобиля - поиск неисправности	0,20*3	0,20*3	0,20*3
			0,20*3	0,20*3	0,20*3
			0,20*3	0,20*3	0,20*3
87052	2900000.99	Подвеска автомобиля - поиск неисправности	0,30*3	0,30*3	0,30*3
			0,30*3	0,30*3	0,30*3
			0,30*3	0,30*3	0,30*3
87053	2900000.99	Подвеска автомобиля - поиск неисправности	0,40*3	0,40*3	0,40*3
			0,40*3	0,40*3	0,40*3
			0,40*3	0,40*3	0,40*3

№ поз.	Код детали, код работы	Наименование детали и характеристика работы	Трудоемкость * max количество		
			11173	11183	11193
			11174	11184	11194
			11176	11186	11196
87054	2900000.99	Подвеска автомобиля - поиск неисправности	0,50*3	0,50*3	0,50*3
			0,50*3	0,50*3	0,50*3
			0,50*3	0,50*3	0,50*3
87055	3000000.99	Тяги рулевые и кулаки - поиск неисправности	0,05*5	0,05*5	0,05*5
			0,05*5	0,05*5	0,05*5
			0,05*5	0,05*5	0,05*5
87056	3000000.99	Тяги рулевые и кулаки - поиск неисправности	0,10*3	0,10*3	0,10*3
			0,10*3	0,10*3	0,10*3
			0,10*3	0,10*3	0,10*3
87057	3000000.99	Тяги рулевые и кулаки - поиск неисправности	0,20*3	0,20*3	0,20*3
			0,20*3	0,20*3	0,20*3
			0,20*3	0,20*3	0,20*3
87058	3000000.99	Тяги рулевые и кулаки - поиск неисправности	0,30*3	0,30*3	0,30*3
			0,30*3	0,30*3	0,30*3
			0,30*3	0,30*3	0,30*3
87059	3000000.99	Тяги рулевые и кулаки - поиск неисправности	0,40*3	0,40*3	0,40*3
			0,40*3	0,40*3	0,40*3
			0,40*3	0,40*3	0,40*3
87060	3000000.99	Тяги рулевые и кулаки - поиск неисправности	0,50*3	0,50*3	0,50*3
			0,50*3	0,50*3	0,50*3
			0,50*3	0,50*3	0,50*3
87061	3100000.99	Колеса - поиск неисправности	0,05*5	0,05*5	0,05*5
			0,05*5	0,05*5	0,05*5
			0,05*5	0,05*5	0,05*5
87062	3100000.99	Колеса - поиск неисправности	0,10*3	0,10*3	0,10*3
			0,10*3	0,10*3	0,10*3
			0,10*3	0,10*3	0,10*3
87063	3100000.99	Колеса - поиск неисправности	0,20*3	0,20*3	0,20*3
			0,20*3	0,20*3	0,20*3
			0,20*3	0,20*3	0,20*3
87064	3100000.99	Колеса - поиск неисправности	0,30*3	0,30*3	0,30*3
			0,30*3	0,30*3	0,30*3
			0,30*3	0,30*3	0,30*3
87065	3100000.99	Колеса - поиск неисправности	0,40*3	0,40*3	0,40*3
			0,40*3	0,40*3	0,40*3
			0,40*3	0,40*3	0,40*3
87066	3100000.99	Колеса - поиск неисправности	0,50*3	0,50*3	0,50*3
			0,50*3	0,50*3	0,50*3
			0,50*3	0,50*3	0,50*3
87067	3400000.99	Рулевое управление - поиск неисправности	0,05*5	0,05*5	0,05*5
			0,05*5	0,05*5	0,05*5
			0,05*5	0,05*5	0,05*5
87068	3400000.99	Рулевое управление - поиск неисправности	0,10*3	0,10*3	0,10*3
			0,10*3	0,10*3	0,10*3
			0,10*3	0,10*3	0,10*3
87069	3400000.99	Рулевое управление - поиск неисправности	0,20*3	0,20*3	0,20*3
			0,20*3	0,20*3	0,20*3
			0,20*3	0,20*3	0,20*3

№ поз.	Код детали, код работы	Наименование детали и характеристика работы	Трудоемкость * max количество		
			11173	11183	11193
			11174	11184	11194
			11176	11186	11196
87070	3400000.99	Рулевое управление - поиск неисправности	0,30*3	0,30*3	0,30*3
			0,30*3	0,30*3	0,30*3
			0,30*3	0,30*3	0,30*3
87071	3400000.99	Рулевое управление - поиск неисправности	0,40*3	0,40*3	0,40*3
			0,40*3	0,40*3	0,40*3
			0,40*3	0,40*3	0,40*3
87072	3400000.99	Рулевое управление - поиск неисправности	0,50*3	0,50*3	0,50*3
			0,50*3	0,50*3	0,50*3
			0,50*3	0,50*3	0,50*3
87073	3500000.99	Тормозная система - поиск неисправности	0,05*5	0,05*5	0,05*5
			0,05*5	0,05*5	0,05*5
			0,05*5	0,05*5	0,05*5
87074	3500000.99	Тормозная система - поиск неисправности	0,10*3	0,10*3	0,10*3
			0,10*3	0,10*3	0,10*3
			0,10*3	0,10*3	0,10*3
87075	3500000.99	Тормозная система - поиск неисправности	0,20*3	0,20*3	0,20*3
			0,20*3	0,20*3	0,20*3
			0,20*3	0,20*3	0,20*3
87076	3500000.99	Тормозная система - поиск неисправности	0,30*3	0,30*3	0,30*3
			0,30*3	0,30*3	0,30*3
			0,30*3	0,30*3	0,30*3
87077	3500000.99	Тормозная система - поиск неисправности	0,40*3	0,40*3	0,40*3
			0,40*3	0,40*3	0,40*3
			0,40*3	0,40*3	0,40*3
87078	3500000.99	Тормозная система - поиск неисправности	0,50*3	0,50*3	0,50*3
			0,50*3	0,50*3	0,50*3
			0,50*3	0,50*3	0,50*3
87079	3700000.99	Электрооборудование - поиск неисправности	0,05*5	0,05*5	0,05*5
			0,05*5	0,05*5	0,05*5
			0,05*5	0,05*5	0,05*5
87080	3700000.99	Электрооборудование - поиск неисправности	0,10*3	0,10*3	0,10*3
			0,10*3	0,10*3	0,10*3
			0,10*3	0,10*3	0,10*3
87081	3700000.99	Электрооборудование - поиск неисправности	0,20*3	0,20*3	0,20*3
			0,20*3	0,20*3	0,20*3
			0,20*3	0,20*3	0,20*3
87082	3700000.99	Электрооборудование - поиск неисправности	0,30*3	0,30*3	0,30*3
			0,30*3	0,30*3	0,30*3
			0,30*3	0,30*3	0,30*3
87083	3700000.99	Электрооборудование - поиск неисправности	0,40*3	0,40*3	0,40*3
			0,40*3	0,40*3	0,40*3
			0,40*3	0,40*3	0,40*3
87084	3700000.99	Электрооборудование - поиск неисправности	0,50*3	0,50*3	0,50*3
			0,50*3	0,50*3	0,50*3
			0,50*3	0,50*3	0,50*3
87085	3800000.99	Приборы управления - поиск неисправности	0,05*5	0,05*5	0,05*5
			0,05*5	0,05*5	0,05*5
			0,05*5	0,05*5	0,05*5

№ поз.	Код детали, код работы	Наименование детали и характеристика работы	Трудоемкость * max количество		
			11173	11183	11193
			11174	11184	11194
			11176	11186	11196
87086	3800000.99	Приборы управления - поиск неисправности	0,10*3	0,10*3	0,10*3
			0,10*3	0,10*3	0,10*3
			0,10*3	0,10*3	0,10*3
87087	3800000.99	Приборы управления - поиск неисправности	0,20*3	0,20*3	0,20*3
			0,20*3	0,20*3	0,20*3
			0,20*3	0,20*3	0,20*3
87088	3800000.99	Приборы управления - поиск неисправности	0,30*3	0,30*3	0,30*3
			0,30*3	0,30*3	0,30*3
			0,30*3	0,30*3	0,30*3
87089	3800000.99	Приборы управления - поиск неисправности	0,40*3	0,40*3	0,40*3
			0,40*3	0,40*3	0,40*3
			0,40*3	0,40*3	0,40*3
87090	3800000.99	Приборы управления - поиск неисправности	0,50*3	0,50*3	0,50*3
			0,50*3	0,50*3	0,50*3
			0,50*3	0,50*3	0,50*3
87091	5000014.99	Кузов в сборе - поиск неисправности	0,05*5	0,05*5	0,05*5
			0,05*5	0,05*5	0,05*5
			0,05*5	0,05*5	0,05*5
87092	5000014.99	Кузов в сборе - поиск неисправности	0,10*3	0,10*3	0,10*3
			0,10*3	0,10*3	0,10*3
			0,10*3	0,10*3	0,10*3
87093	5000014.99	Кузов в сборе - поиск неисправности	0,20*3	0,20*3	0,20*3
			0,20*3	0,20*3	0,20*3
			0,20*3	0,20*3	0,20*3
87094	5000014.99	Кузов в сборе - поиск неисправности	0,30*3	0,30*3	0,30*3
			0,30*3	0,30*3	0,30*3
			0,30*3	0,30*3	0,30*3
87095	5000014.99	Кузов в сборе - поиск неисправности	0,40*3	0,40*3	0,40*3
			0,40*3	0,40*3	0,40*3
			0,40*3	0,40*3	0,40*3
87096	5000014.99	Кузов в сборе - поиск неисправности	0,50*3	0,50*3	0,50*3
			0,50*3	0,50*3	0,50*3
			0,50*3	0,50*3	0,50*3
87097	8100000.99	Система отопления и вентиляции - поиск неисправности	0,05*5	0,05*5	0,05*5
			0,05*5	0,05*5	0,05*5
			0,05*5	0,05*5	0,05*5
87098	8100000.99	Система отопления и вентиляции - поиск неисправности	0,10*3	0,10*3	0,10*3
			0,10*3	0,10*3	0,10*3
			0,10*3	0,10*3	0,10*3
87099	8100000.99	Система отопления и вентиляции - поиск неисправности	0,20*3	0,20*3	0,20*3
			0,20*3	0,20*3	0,20*3
			0,20*3	0,20*3	0,20*3
87100	8100000.99	Система отопления и вентиляции - поиск неисправности	0,30*3	0,30*3	0,30*3
			0,30*3	0,30*3	0,30*3
			0,30*3	0,30*3	0,30*3
87101	8100000.99	Система отопления и вентиляции - поиск неисправности	0,40*3	0,40*3	0,40*3
			0,40*3	0,40*3	0,40*3
			0,40*3	0,40*3	0,40*3

№ поз.	Код детали, код работы	Наименование детали и характеристика работы	Трудоемкость * max количество		
			11173	11183	11193
			11174	11184	11194
			11176	11186	11196
87102	8100000.99	Система отопления и вентиляции - поиск неисправности	0,50*3	0,50*3	0,50*3
			0,50*3	0,50*3	0,50*3
			0,50*3	0,50*3	0,50*3
87103	8200000.99	Принадлежности кузова - поиск неисправности	0,05*5	0,05*5	0,05*5
			0,05*5	0,05*5	0,05*5
			0,05*5	0,05*5	0,05*5
87104	8200000.99	Принадлежности кузова - поиск неисправности	0,10*3	0,10*3	0,10*3
			0,10*3	0,10*3	0,10*3
			0,10*3	0,10*3	0,10*3
87105	8200000.99	Принадлежности кузова - поиск неисправности	0,20*3	0,20*3	0,20*3
			0,20*3	0,20*3	0,20*3
			0,20*3	0,20*3	0,20*3
87106	8200000.99	Принадлежности кузова - поиск неисправности	0,30*3	0,30*3	0,30*3
			0,30*3	0,30*3	0,30*3
			0,30*3	0,30*3	0,30*3
87107	8200000.99	Принадлежности кузова - поиск неисправности	0,40*3	0,40*3	0,40*3
			0,40*3	0,40*3	0,40*3
			0,40*3	0,40*3	0,40*3
87108	8200000.99	Принадлежности кузова - поиск неисправности	0,50*3	0,50*3	0,50*3
			0,50*3	0,50*3	0,50*3
			0,50*3	0,50*3	0,50*3
87109	8400000.99	Оперение - поиск неисправности	0,05*5	0,05*5	0,05*5
			0,05*5	0,05*5	0,05*5
			0,05*5	0,05*5	0,05*5
87110	8400000.99	Оперение - поиск неисправности	0,10*3	0,10*3	0,10*3
			0,10*3	0,10*3	0,10*3
			0,10*3	0,10*3	0,10*3
87111	8400000.99	Оперение - поиск неисправности	0,20*3	0,20*3	0,20*3
			0,20*3	0,20*3	0,20*3
			0,20*3	0,20*3	0,20*3
87112	8400000.99	Оперение - поиск неисправности	0,30*3	0,30*3	0,30*3
			0,30*3	0,30*3	0,30*3
			0,30*3	0,30*3	0,30*3
87113	8400000.99	Оперение - поиск неисправности	0,40*3	0,40*3	0,40*3
			0,40*3	0,40*3	0,40*3
			0,40*3	0,40*3	0,40*3
87114	8400000.99	Оперение - поиск неисправности	0,50*3	0,50*3	0,50*3
			0,50*3	0,50*3	0,50*3
			0,50*3	0,50*3	0,50*3

Приложение 1

Запрос на изменение (введение) норматива трудоемкости работ

Дата: _____

Код и название ПССС ☐☐☐☐☐ _____

☐ Запрос на изменение нормы времени ☐ Запрос на ввод новой операции

Текущий номер операции ☐☐☐☐☐ ☐☐

Описание операции _____

Краткое описание _____

_____

_____

V.I.N ☐☐☐☐☐☐☐☐☐☐☐☐☐☐☐☐☐☐ автомобиля на котором выполнялась операция

Модель _____ Год выпуска _____ Пробег _____ км

Тип двигателя _____ Привод: ☐ передний ☐ задний ☐ полный

Прежде чем передавать запрос на пересмотр, операция должна быть выполнена не менее пяти раз одним и тем же специалистом соответствующей квалификации с использованием специального инструмента, обеспечивающего качество выполняемых работ, и в соответствии с требованиями технологической документации. Данная процедура позволяет выявить среднее значение, а не проводить пересмотр на основании единичного случая.

Описание работы	
Указать каждое действие выполненное специалистом при осуществлении ремонта, а также время, затраченное на выполнение каждого действия. Время указывается в часах и десятых долях часа.	
Операция	**Время**
Итого:	

_____ _____

Подпись руководителя предприятия Ф.И.О.

М.П.
предприятия

ЛИСТ РЕГИСТРАЦИИ ИЗМЕНЕНИЙ

Номер изменения	Номер страниц (листов)				Всего страниц (листов) в документе	Регистрационный номер документа	Подпись	Дата внесения изменения
	Измененных	Замененных	новых	исключенных				